Martin

Levelling Components

www.martinlevelling.it

CERTIFICAZIONI:
CERTIFICATIONS:

RPSCQC No. 29

Data di stampa: Giugno 2021
Print date: June 2021

NEWS 2021

TEKNO-HYGIENIC

Ampliamento gamma: Ø 200
Range enlargment: Ø 200

ACCESSORI 3A
3A ACCESSORIES

1/4 giro, chiusura a compressione 3A
1/4 turn compression latch 3A

ACCESSORI 3A
3A ACCESSORIES

Maniglia 1/4 giro con CAM, 3A e non
1/4 turn Handle with CAM with and without 3A cert

LINEA VULCANIZZATA
VULCANIZED LINE

Ampliamento gamma:
M10 & M12 x 150, 175 & 200
Range enlargment:
M10 & M12 x 150, 175 & 200

LINEA VULCANIZZATA
VULCANIZED LINE

Ampliamento gamma: Ø 120 con 1 e 2 fori
Range enlargment: Ø 120 with 1 & 2 holes

SNODO INOX
ROTATING MOUNTING BRACKET

Ampliamento gamma:
versione fissa e girevole
Range enlargment: fixed & rotating models

COVER INOX PER LINEA CONVEYOR
ST.STEEL COVER FOR CONVEYOR LINE

Linea Plastica Bassa con copertura Inox
Low-profile Plastic Base with St.steel Cover

TEKNO-FIX

Ampliamento gamma: versione inox
Range enlargment: stainless steel version

AMPLIAMENTO PARCO MACCHINE
MACHINE PARK ENLARGMENT

Acquisizione di due nuovi macchinari
Two new machineries will join our machine park

Martin

Levelling Components

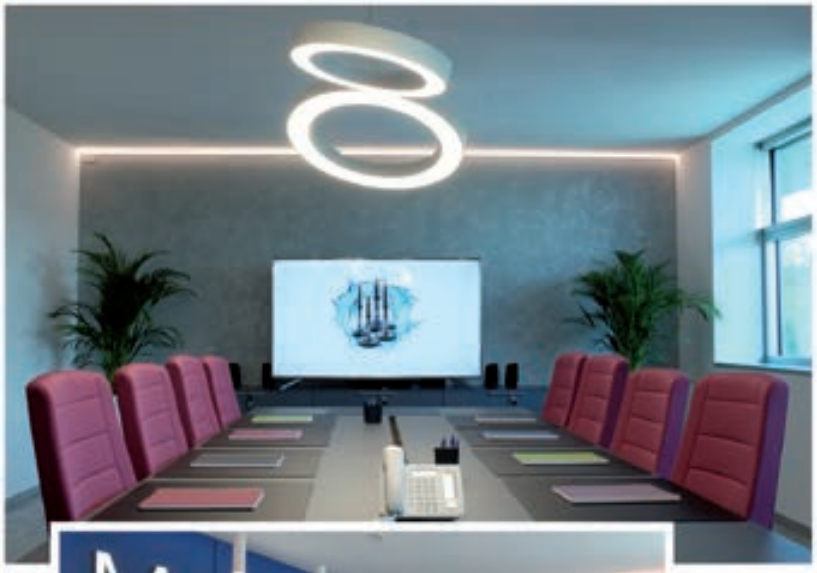

UFFICI
OFFICE

LOGISTICA
LOGISTICS

MAGAZZINO • *WAREHOUSE*

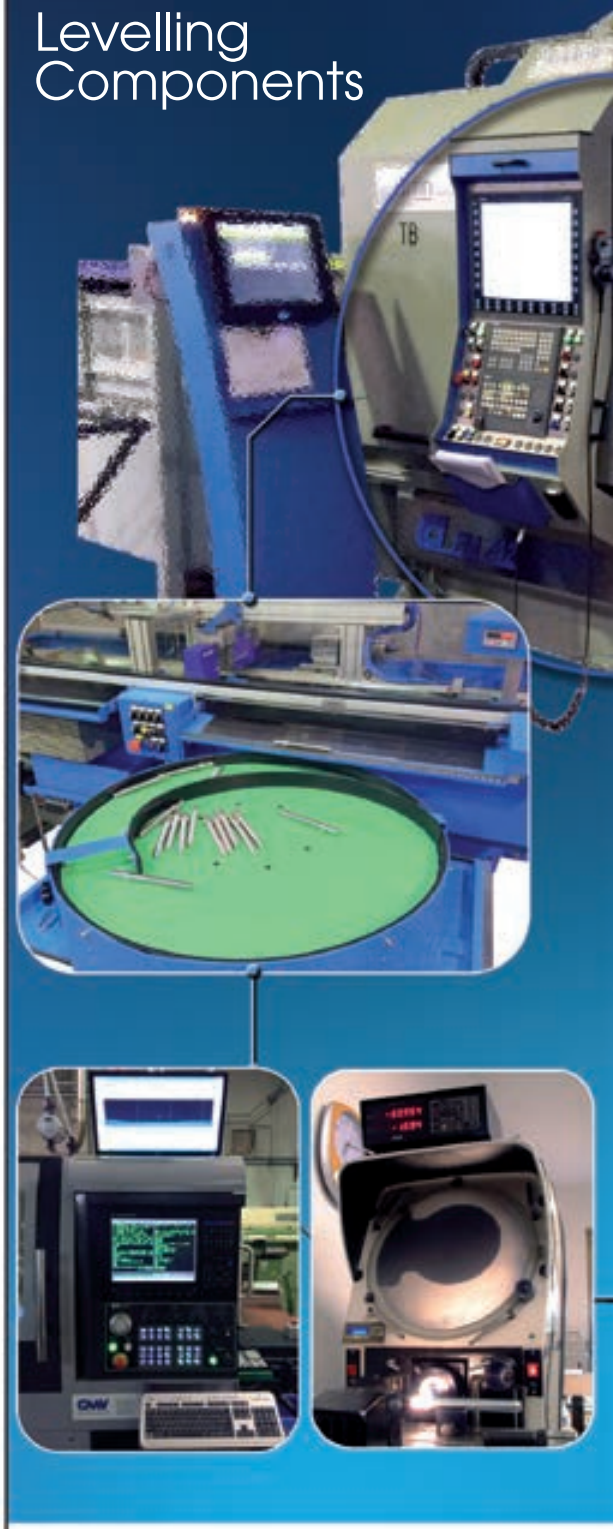

▸ STAMPAGGIO PLASTICA
▸ *PLASTIC MOLDING*

INDUSTRY 4.0

▸ STAMPAGGIO GOMMA
▸ *RUBBER MOLDING*

Martin Levelling Components si è specializzata nella produzione di componenti di livellamento realizzando una linea prodotto unica nel suo genere per la vastità dei modelli che mirano a soddisfare le richieste di tutti i settori industriali.

L'azienda Martin S.p.A. si sviluppa su una superficie globale di 7.000 mq rispettivamente ripartita in:

- **REPARTO PRODUTTIVO**
  composto da 55 macchine CNC di ultima generazione, il tutto coadiuvato dalla più recente tecnologia Industria 4.0
- **REPARTO STAMPAGGIO**
  dispone di numero 2 consociate per stampaggio con presse a iniezione B.M.B, FABES, G.B.F per lo stampaggio di plastica e gomma.
- **MAGAZZINO**
  logistica e confezionamento
- **UFFICI**
  Tecnici, Commerciali ed Amministrativi (500 mq)

Martin oltre alla copertura del mercato nazionale, esporta in più di 80 paesi ed è in grado di servire clienti in tutto il mondo.

Martin SpA

Martin Levelling Components *has specialized in the production of levelling components. The range is characterized by a variety of models, which granting maximum flexibility, is focused to fulfill the requirements of the whole industry.*

The company Martin S.p.A. spreads over a global area of 7,000 square meters respectively divided into:

- ***PRODUCTION DEPARTMENT***
  composed of 55 latest-generation CNC machines, all supported by the latest Industry 4.0 technology
- ***MOLDING DEPARTMENT***
  it has two subsidiaries with injection molding machines B.M.B, FABES, G.B.F for molding plastic and rubber.
- ***WAREHOUSE***
  logistic and assembly
- ***OFFICE***
  Technical, Commercial and Administrative (500 sqm)

Martin in addition to covering the national market, exports to more than 80 countries and is able to serve customers worldwide.

Martin SpA

LINEA PLASTICA
PLASTIC LINE

PAG. 13	LINEA PLASTICA • STELO INOX *PLASTIC LINE • STAINLESS STEEL SCREW*
PAG. 29	LINEA CONVEYORS • STELO INOX *CONVEYORS LINE • STAINLESS STEEL SCREW*
PAG. 43	LINEA PLASTICA • STELO FERRO *PLASTIC LINE • STEEL SCREW*
PAG. 61	LINEA CONVEYORS • STELO FERRO *CONVEYORS LINE • STEEL SCREW*
PAG. 69	TEKNO-EASY
PAG. 70	PIEDE RUOTA - *PLASTIC FOOT WITH WHEEL*
PAG. 72	TAPPI E PIASTRINE *PLUGS & WELDING PLATES*

LINEA ACCIAIO INOSSIDABILE
STAINLESS STEEL LINE

PAG. 75	VULCANIZZATO IGIENICO *HYGIENIC VULCANIZED*
PAG. 89	VULCANIZZATO - *VULCANIZED*
PAG. 105	LINEA 15°- *15° LINE*
PAG. 115	MEDIA PORTATA - *MEDIUM LOAD*
PAG. 129	CARICHI PESANTI 30° *HEAVY DUTY 30°*
PAG. 141	CARICHI PESANTI 10° *HEAVY DUTY 10°*
PAG. 145	CARICHI PESANTI 0° *HEAVY DUTY 0°*

LINEA IGIENICA 3-A
HYGIENIC 3-A LINE

PAG. 153	TEKNO - HYGIENIC
PAG. 166	ACCESSORI INOX CERTIFICATI 3-A *STAINLESS STEEL ACCESSORIES 3-A ACCEPTED*
PAG. 177	MANUALE D'INSTALLAZIONE, MANUTENZIONE E SANIFICAZIONE COMPONENTI 3-A *CLEANING & MAINTENANCE MANUAL*

LINEA USDA
USDA LINE

PAG. 204	TEKNO - CLEAN
PAG. 211	TEKNO - TANK
PAG. 214	SUPPORTO PER RUOTA *SUPPORT FOR WHEEL*

ACCESSORI INOX
STAINLESS STEEL ACCESSORIES

PAG. 216	SNODO PER CONSOLE *STAINLESS STEEL ROTATING MOUNTING BRACKET*
PAG. 217	ACCESSORI INOX *STAINLESS STEEL ACCESSORIES*
PAG. 237	SUPPORTI INOX *STAINLESS STEEL SUPPORTS*

LINEA ACCIAIO
STEEL LINE

PAG. 241	VULCANIZZATO *VULCANIZED*
PAG. 253	MEDIA PORTATA *MEDIUM LOAD*
PAG. 265	CARICHI PESANTI 30° *HEAVY DUTY 30°*
PAG. 272	CARICHI PESANTI 10° *HEAVY DUTY 10°*
PAG. 276	CARICHI PESANTI 0° *HEAVY DUTY 0°*

LINEA TEKNO-FIX
TEKNO-FIX LINE

PAG. 283	TEKNO-FIX
PAG. 287	TEKNO-FIX INOX
PAG. 290	VITI A REGISTRO *ADJUSTING SCREWS*
PAG. 294	PIEDE RETTANGOLARE *RECTANGULAR FOOT*

LINEA STAMPATA
PRESSED LINE

PAG. 295	ACCIAIO ZINCATO *ZINC PLATED*
PAG. 302	INOX *STAINLESS STEEL*

LINEA ANTIVIBRANTE
ANTI-VIBRATION LINE

PAG. 309	ANTIVIBRANTI
PAG. 313	TEKNO-PRESS
PAG. 314	TEKNO-PLUS
PAG. 315	ANTI-MOVING
PAG. 316	SILENT-BLOCKS

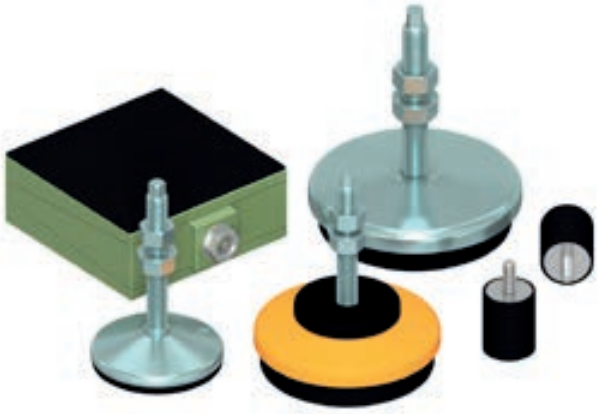

LINEA MINI
MINI LINE

PAG. 325	PIEDI IN GOMMA *RUBBER FEET*
PAG. 326	PIEDI ZINCATI *ZINC PLATED FEET*
PAG. 333	PIEDI IN PLASTICA *PLASTIC FEET*
PAG. 338	TAPPI *PLUGS*

MATERIALI E TRATTAMENTI
MATERIALS AND TREATMENT

ACCIAIO • *MILD STEEL*

ACCIAIO C40 (1.1186)
Acciaio non legato bonificabile in acqua e in olio
Non-alloy steel quenched with water and oil

* Su richiesta / *On request:*
ACCIAIO CONFORME alla Norma ASTM (ACCIAIO 8.8 e 10.9)
Acciaio conforme alla norma ASTM - EN ISO 898-1:2013
Steel compliant with the ASTM standard - EN ISO 898-1: 2013

ZINCATURA ELETTROLITICA • *ZINC-PLATED*

- Temperatura d'esercizio:
  aria (-40°C a +180°C)
  acqua calda (+120°C)
- Settori d'impiego:
  Ambienti privi di umidità

- *Operating temperature:*
  air (-40 ° C to + 180 ° C)
  hot water (+ 120 ° C)
- *Sector of use:*
  Environments without humidity

* Su richiesta / *On request:*
Cromatura / *Chrome-plated*
Nichelatura / *Nickel-plated*

VERNICIATURA GIALLA • *YELLOW PAINT: RAL1007*

- Verniciatura a forno giallo Ral1007
  Modesta resistenza agli agenti chimici
- Temperatura d'esercizio:
  aria (-40°C a +170°C)
  acqua calda (+120°C)
- Settori d'impiego:
  Ambienti mediamente corrosivi

Ral1007 yellow oven painting
- *Operating temperature:*
  air (-40 ° C to + 170 ° C)
  in hot water (+ 120 ° C)
- *Sectors of use:*
  Medium corrosive environments

* Su richiesta / *On request:*
Colori differenti / *Different Colour*

CATAFORESI • *BLACK CATAPHORESIS*

La verniciatura per cataforesi è un trattamento di verniciatura in grado di conferire una notevole resistenza alla corrosione.

Cataphores is painting is a paint treatment able to give elements a remarkable resistance to corrosion.

FOSFATAZIONE E BRUNITURA
PHOSPHATING AND BURNISHING

La fosfatazione ha proprietà antigrippaggio, riduce l'attrito e migliora lo scorrimento dei componenti.
Inoltre ha una buona resistenza alla corrosione.

Phosphating has anti-seize properties, reduces friction and improves material flow. It also has good corrosion resistance.

ACCIAIO INOX • *STAINLESS STEEL*

ACCIAIO INOX AISI 304 (1.4301)
CONFORME AL REGOLAMENTO CE N. 2023/2006

- Struttura austenitica
- Elevata resistenza agli agenti chimici
- Ottima resistenza all'ossidazione
- Acciaio a bassissimo residuo magnetico
- Temperatura di esercizio
  aria (-70°C a +120°C)
  acqua calda (+120°C)
- Settori d'impiego:
  Ambienti umidi e corrosivi, ambienti dove le norme igieniche sono restrittive ed indispensabili (industria alimentare, casearia, chimico-farmaceutica, imbottigliamento), industria elettronica (dove è richiesta amagneticità)

- *Austenitic Structure*
- *Chemical agents high resistance*
- *Excellent oxidation resistance*
- *Low magnetical residual*
- *Operative temperature:*
  Air (-70°C a +120°C)
  Warm (+120°C)
- *Application Sector:*
  Damp and corrosive environments, context where strict hygienic rules are necessary (chemical-pharmaceutical and enological sector, food industry), electronic industry

* Su richiesta / *On request:*
ACCIAIO AISI303 (1.4305) - ACCIAIO AISI316L (1.4401)

TORNITURA FINE • *TURNED FINISHING*

BRILLANTATURA • *VIBRO-POLISHED*

Processo attuato per rendere lucida la superficie

Process implemented to make the surface glossy

LUCIDATURA • *HIGH-GLOSS POLISHED*

Superficie con rugosità bassissima
E ottima lucentezza superficiale

Surface with very low roughness and excellent surface gloss.

SABBIATURA • *SANDBLASTED*

Trattamento meccanico con sfere in acciao inox che conferisce al prodotto trattato un aspetto di rugosità uniforme e omogenea.

Mechanical treatment with stainless steel spheres that gives to the surface a uniform and homogeneous roughness.

SCOTCH BRITE

Con finitura scotch-brite si intende un processo di spazzolatura fine pur mantenedo una bassa rugosità (Ra <0,8).

With scotch-brite finish we mean a fine brushing process that keeps an acceptable roughness (Ra <0,8).

MATERIALI E TRATTAMENTI
MATERIALS AND TREATMENT

PLASTICA • *PLASTIC*

POLIAMMIDE RINFORZATA PA6 • *REINFORCED POLYAMIDE PA6*

Poliammide 6, 30% sfere di vetro

- Alta resistenza meccanica. Consente di sopportare elevate capacità di carico
- Buona resistenza termica
- Buona resistenza agli agenti chimici
- Temperatura d'esercizio
  aria (-5°C a +120°C)
  acqua calda (+100°C)
- Colore: nero, grigio, blu
- Infiammabilità: 94 HB

Polyamide 6, 30% glass spheres

- *High mechanical resistance also for Heavy loads*
- *Good thermal resistance*
- *Good resistance to chemical agents*
- *Operative temperature*
  air (-40°C to +120°C)
  warm water (+100°C)
- *Color: black, grey, blue*
- *Inflammability: 94 HB*

* Su richiesta / *On request*

POLIAMMIDE ANTI FREDDO • *FREEZE-PROOF POLYAMIDE*

Poliammide PA6 con additivo per resistere a temperature fino a -30°C

PA 6-Copolymer, 30% glass fibres and freeze-proof additive to resist temperatures -30°C

ADDITIVO • *ANTI UV*

Additivo anti usura creato per la protezione di poliammide PA6. Prodotto indicato per applicazioni molto esposte ai raggi UV

Anti UV additive created for PA6 polyamide protection. Product indicated to protect the product against UV rays.

POLIPROPILENE • *POLYPROPYLENE*

Polimero inodore e atossico.

- Buona resistenza meccanica
- Buona resistenza Termica
- Elevata resistenza agli agenti chimici
- Temperatura d'esercizio: -10° / +100°C

Odorlsess and non-toxic polymer.

- *Good mechanical resistance*
- *Good Thermal Resistance*
- *High resistance to chemicals*
- *Operating temperature: -10°C / +100°C*

POLIETILENE • *POLYETHYLENE*

Questo materiale possiede una elevata resistenza agli agenti chimici, è resistente all'acqua, a soluzioni saline, ad acidi, alcali, alcool e benzina. Il Polietilene non assorbe acqua o liquidi, infatti viene intaccato solamente da acidi ossidanti quali acido Nitrico, acido solforico e dagli alogeni. Per le sue proprietà di atossicità e basso assorbimento d'acqua è largamente utilizzato nel settore alimentare. Si utilizza normalmente con temperature tra i – 40°c ed + 80°c.

This material has a high resistance to chemical agents, is resistant to water, salt solutions, acids, alkali, alcohol and gasoline. Polyethylene does not absorb water or liquids, in fact it is only affected by oxidizing acids such as Nitric acid, sulfuric acid and halogens. For its properties of non-toxicity and low water absorption is widely used in the food industry. It is normally used with temperatures between – 40 degrees Celsius and 80 degrees Celsius.

* Su richiesta / *On request:* COLORI DIFFERENTI – *DIFFERENT COLOURS*

MATERIALE ANTISCIVOLO • *ANTI-SLIP MATERIAL*

GOMMA NITRILICA NBR 70/80 SHORE, ALIMENTARE CERTIFICATA "FDA"
NITRITE RUBBER NBR 70/80 SHORE FOR FOOD "FDA" CERTIFIED

- Temperatura d'esercizio:
  aria (-25°C a +110°C)
  acqua calda (+80°C)
- Colore: Nero
- Infiammabilità: 94 HB
- Gomma anti-olio adatta ad essere impiegata nel settore alimentare

- *Operative Temperature*
  air (-25°C to +110°C)
  warm water (+80°C)
- *Colour: black*
- *Infiammability: 94 HB*
- *Anti-oil rubber suitable for food sectors*

* Su richiesta / *On request:*
Durezza Shore diversa dallo standard
Different Shore

GOMMA E.P.D.M. ALIMENTARE CERTIFICATA "FDA"
E.P.D.M. RUBBER FOR FOOD "FDA" CERTIFIED

Gomma dalle buone caratteristiche meccaniche e dall'ottima resistenza al vapore e agli acidi. Particolarmente resistente agli agenti chimici e atmosferici.

- Temperatura d'esercizio: -80°C a +150°C
- Colore: Blu, Grigio

Rubber with good mechanical features and excellent resistance against steam and acids. It is particularly resistant to chemicals and athmospheric agents.

- *Range of temperature: -80°C a +150°C*
- *Colour: Blue and Grey*

MESCOLA SILICONICA 70/75 SHORE, ALIMENTARE CERTIFICATA "FDA"
SILICONE BLEND 70/75 SHORE, FOR FOOD "FDA" CERTIFIED

- Temperatura d'esercizio: da -50°C a +190°C
- Colore: Grigio, Blu
- Mescola adatta al settore alimentare e farmaceutico, elettronico e chimico. Buona resistenza alle soluzioni acquose, ai grassi animali, vegetali e agli oli. Buona resistenza agli agenti atmosferici, all'ozono e ai raggi UV. Alta resistenza al calore.

- *Operative temperature: -50°C to + 190°C*
- *Colour: Grey, Blue*
- *Compound suitable for food, pharmaceutical, electronics and chemical industry. Good resistance to acqueous solution, animal and vegetable fats, and oil. Good resistance to weathering, ozone and UV rays. High resistance to heat.*

RESISTENZE CHIMICHE • *CHEMICAL RESISTANCES*

AGENTI CHIMICI *CHEMICAL AGENTS*	POLIAMMIDE PA *POLYAMIDE PA*	POLIPROPILENE *POLYPROPYLENE*	POLIETILENE *POLYETHILENE*	GOMMA NBR *NBR RUBBER*	ACCIAIO INOX AISI 304 *STAINLESS STEEL 1.4301*	SILICONE *SILICON*	E.P.D.M.
Acetato di butile *Butyl acetate*	↑	↔					↔
Acetato di metile *Methyl Acetate*	↑	↑		↓	↔		↔
Acetato etilico *Ethyl acetate*	↑	↑		↓	↔	↓	
Aceto *Vinegar*	↑	↑	↑	↔	↑	↑	↑
Acetone *Acetone*	↑	↑	↑	↓	↑	↔	↑
Acido acetico *Acetic acid*	↓	↑	↑	↓	↑	↔	↔
Acido benzoico *Benzic acid*	↔	↑	↑	↑	↑		↓
Acido borico *Boric acid*	↑	↑	↑	↑	↑	↑	↑
Acido citrico *Citric acid*	↔	↑	↑	↑	↑	↑	↑
Acido cloridrico *Hydrocloric acid*	↓	↑	↑	↔	↓	↑	↓
Acido cromico *Chromic acid*	↔			↓	↑	↓	↔
Acido fluoridrico *Hydrofluoric acid*	↓	↑	↑	↓	↓	↓	↔
Acido formico *Formic acid*	↓		↓	↓	↓	↑	↑
Acido fosforico *Phosphoric acid*	↓	↑	↑	↔	↓		↔
Acido lattico *Lactic acid*	↑	↑	↑	↑	↔	↑	↑
Acido nitrico *Nitric acid*	↓	↑	↔	↓	↑	↔	↔
Acido oleico *Oleic acid*	↑	↑	↔	↔	↑	↑	↓
Acido ossalico *Oxalic acid*	↔	↑		↔	↑	↑	↑
Acido solforico *Sulphuric acid*	↓	↑	↔	↓	↓	↔	↔
Acido tartarico *Tartaric acid*	↑	↑	↑	↑	↑	↑	↔
Acqua *Water*	↑	↑	↑	↑	↑	↑	↑
Acqua clorata *Chlorine water*		↓	↓		↓	↑	
Acqua di mare *Sea water*	↔	↑	↔	↔	↔	↑	↑
Acqua distillata *Distilled water*	↑	↑	↑		↑	↑	
Acqua e sapone *Water and soap*	↑	↑	↑	↑	↑	↑	
Alcool etilico *Ethyl alcohol*	↑	↑		↔	↑	↑	↑
Alcool metilico *Methyl alcohol*	↑			↔	↑	↑	↑
Ammoniaca *Ammonia*	↑	↑	↑	↔	↑	↔	↑
Anilina *Aniline*	↔	↑	↑	↓	↑	↔	↔
Benzina *Gasoline*	↑	↔	↔	↔	↑	↓	↓
Benzolo *Benzol*	↑	↔	↔	↓	↑	↓	
Bevande analcoliche *Alcoholic drinks*	↑	↑	↑	↑	↑	↑	
Birra *Beer*	↑	↑	↑	↑	↑	↑	↑
Burro *Butter*	↑	↑	↑	↑	↑	↑	↑
Carbonato di sodio *Sodium carbonate*	↑	↑	↑	↑	↑		
Cloroformio *Chloroform*	↓	↔	↓	↓	↑	↓	↓
Cloruro di ammonio *Ammonium chloride*	↑	↑		↑	↔		↑
Cloruro di bario *Barium chloride*	↑	↑		↑	↔	↑	↑
Cloruro di calcio *Calcium chloride*	↑	↑	↑	↑	↔	↑	↑
Cloruro di ferro *Ferric chloride*	↑	↑		↑	↔		↑
Cloruro di magnesio *Magnesium chloride*	↑	↑		↑	↔	↑	
Cloruro di metilene *Methylene chloride*	↑	↔	↔	↓	↔		↓

AGENTI CHIMICI *CHEMICAL AGENTS*	POLIAMMIDE PA *POLYAMIDE PA*	POLIPROPILENE *POLYPROPYLENE*	POLIETILENE *POLYETHILENE*	GOMMA NBR *NBR RUBBER*	ACCIAIO INOX AISI 304 *STAINLESS STEEL 1.4301*	SILICONE *SILICON*	E.P.D.M.
Cloruro di sodio *Sodium chloride*	↑	↑	↑	↑	↔	↑	↑
Etere di petrolio *Petroleum ether*	↑	↑		↓	↑	↓	
Etere etilico *Ethyl ether*	↑	↑				↓	
Fenolo *Phenol*	↓	↑		↓	↑	↑	↓
Formaggio *Cheese*	↓	↑		↑		↑	↑
Formaldeide *Formaldehyde*	↑	↑	↔	↔	↑		↔
Glicerina *Glycerine*	↑	↑	↑	↑	↑	↑	↑
Grassi alimentari *Food fats*	↑	↑	↑	↑	↑	↑	↑
Idrossido di potassio *Potassium hydroxide*	↑	↑	↑	↔	↑		↑
Idrossido di sodio *Sodium hydroxide*	↑			↔	↑	↑	↑
Ipoclorito di sodio *Sodium hypoclorite*	↑	↑	↑	↓	↓	↑	↓
Latte *Milk*	↑	↑	↑	↑	↑	↑	↑
Nitrato d'argento *Silver nitrate*	↑	↑		↔	↔		↑
Nitrobenzene *Nitrobenzene*	↔	↑		↓		↓	↓
Olii alimentari *Food oils*	↑	↑	↑	↑	↑	↑	↔
Olii minerali *Mineral oils*	↑	↑	↑	↑	↑	↑	
Olii vegetali *Vegetable oils*	↑	↑	↑	↑	↑	↑	
Olio di lino *Linseed oil*	↑	↑	↑	↑	↑	↑	↓
Olio di silicone *Silicone oil*	↑	↑		↑			
Olio per trasformatori *Transformer oil*	↑	↔		↑			↓
Paraffina *Paraffin*			↑				↓
Petrolio *Petroleum*	↑	↑	↓	↑	↑		↓
Salamoia *Brine*	↔	↔	↑		↔		
Silicato di sodio *Sodium silicate*	↑			↑	↑	↑	↑
Soda caustica *Caustic sodium carbonate*	↑	↑	↑	↔	↑		↑
Solfato di alluminio *Aluminium sulphate*	↑	↑	↑	↑			
Solfato di sodio *Sodium sulphate*	↑			↑	↑	↑	↑
Solfuro di carbonio *Carbon sulphide*	↑	↑		↓	↑		↓
Succhi di frutta *Fruit juice*	↑	↑	↑	↑	↔	↑	
Succhi vegetali *Vegetable juice*	↑	↑	↑	↑	↑	↑	
Tetracloruro di carbonio *Carbon tetrachloride*	↑	↓		↓	↑	↑	↓
Tetralina *Tetralin*	↑	↓		↓	↓	↓	↓
Tintura di iodio *Lodine dye*	↓	↑	↑	↓	↔		
Trementina *Turpentine*			↓		↑		↓
Vaselina *Vaseline*	↑		↔	↑	↑	↑	↓
Vino *Wine*	↑	↑	↑	↑	↑	↑	↑
Whisky *Whisky*	↑	↑		↑	↑	↑	↑
Xilolo *Xylol*	↑	↓	↔	↓	↑		↓

Abbreviazioni:
Abbreviation:

↑ Resistenza Ottima
Good Resistance

↓ Resistenza Insufficiente
Insufficient Resistance

↔ Resistenza Sufficiente
Fairly Resistance

I dati relativi alla tabella si riferiscono a prove di laboratorio eseguite su provini non sollecitati e sono da considerarsi orientative, in quanto il comportamento del materiale nelle reali condizioni di esercizio dipende da fattori quali: temperatura, concentrazione dell'agente chimico, azione dell'agente chimico a tempo breve e continuo.

Data reported in these pages come from laboratory tests on unstrained samples and should be considered indicative since the material resistance in real working conditions may depend on several factors such as temperature, concentration of the chemical agent and action of the agent in short and continuous time.

INFORMAZIONI PER IL CALCOLO DEL CARICO
INFO ON HOW TO CALCULATE THE LOAD

Per calcolare la portata di ciascun componente di livellamento per una struttura in cui il carico è distribuito uniformemente sui supporti sarà sufficiente dividere il peso totale della struttura in Newton per il numero dei supporti da utilizzare.
To calculate the static load capacity of a single levelling components in a machine/structure where the global load is uniformly distributed among the components is enough to divide the load of the structure for the number of levelling legs.

$$\frac{\text{Peso totale macchina}}{\text{N supporti}}$$

Qualora ci si trovasse in presenza di una forza dinamica, ad esempio in caso di movimento dovuto a lavori di manutenzione o assemblaggio consigliamo di raddoppiare il peso della struttura.
In case the machine/structure is subjected to a dynamic load, for example the movement caused by maintenance or assembling works we suggest to double the total weight.

$$\frac{\text{Peso totale macchina x 2}}{\text{N supporti}}$$

Infine qualora la struttura debba supportare degli operatori è consigliabile considerare per ciascun operatore 1500N da aggiungere al carico di ogni supporto.
In case some operators have to act on the structure we suggest to add 1500N to the load capacity of each component.

$$\frac{\text{Peso totale macchina x 2}}{\text{N supporti}} \quad \text{+1500N per numero operatori}$$

Qualora la macchina/struttura sia costantemente sottoposta a vibrazioni o sollecitazioni è opportuno valutare nello specifico la natura delle sollecitazioni per suggerire un adeguato sistema di livellamento.
In case the machine is subjected to constant vibrations it is advisable to evaluate the nature of the stress in order to find out the adequate levelling system.

ESECUZIONI SPECIALI - *SPECIAL PARTS*

Regolazione dall'alto
Regulation from the screw top

STANDARD

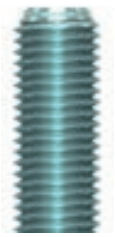

ESAGONO
HEXAGONAL

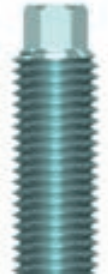

QUADRO
SQUARE

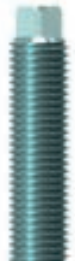

FILETTO INTERNO
INTERNAL THREAD

ESAGONO INTERNO
INTERNAL HEX

TIPO DI FILETTO
THREAD VERSION

- Filettatura metrica a passo grosso (standard)
  Metric thread – big pitch (standard)
- Filettatura metrica a passo fine
  Metric thread – thin pitch
- Filettatura Gas 55°
  Filettatura Gas 55°
- Filettatura Americana UNC
  American thread UNC
- Filettatura Whitworth
  Whitworth thread

Regolazione dal basso
Regulation from the screw end

ESAGONALE
HEXAGONAL

FRESATO
MILLED

QUADRO
SQUARE

FORATO
DRILLED

LUNGHEZZE VITI SPECIALI
SPECIAL SCREW LENGHTS
Possibilità di realizzare viti estremamente lunghe su prodotti ottenuti da Barra Filettata. Lunghezza massima eseguibile 400mm.
Option to create extremely long screw on products obtained by threaded bar. Maximum executable length: 400mm

In nostro Ufficio Tecnico è a completa disposizione per vagliare ulteriori specifiche richieste.
Our Technical Office is at your complete disposal for the evaluation of specific solution.

Martin
Levelling Components
Made in Italy

LINEA PLASTICA • STELO INOX
PLASTIC LINE • STAINLESS STEEL SCREW

PAG. 13	LINEA PLASTICA • STELO INOX *PLASTIC LINE • STAINLESS STEEL SCREW*
PAG. 29	LINEA CONVEYORS • STELO INOX *CONVEYORS LINE • STAINLESS STEEL SCREW*
PAG. 43	LINEA PLASTICA • STELO FERRO *PLASTIC LINE • STEEL SCREW*
PAG. 61	LINEA CONVEYORS • STELO FERRO *CONVEYORS LINE • STEEL SCREW*
PAG. 69	TEKNO-EASY
PAG. 70	PIEDE RUOTA - *PLASTIC FOOT WITH WHEEL*
PAG. 72	TAPPI E PIASTRINE *PLUGS & WELDING PLATES*

Piede in Polyamide & Inox

PLASTICA

Caratteristiche: BASE Ø 40/50, STELO FISSO CON BRUGOLA

Features: BASE Ø 40/50, FIX STEM WITH ALLEN KEY

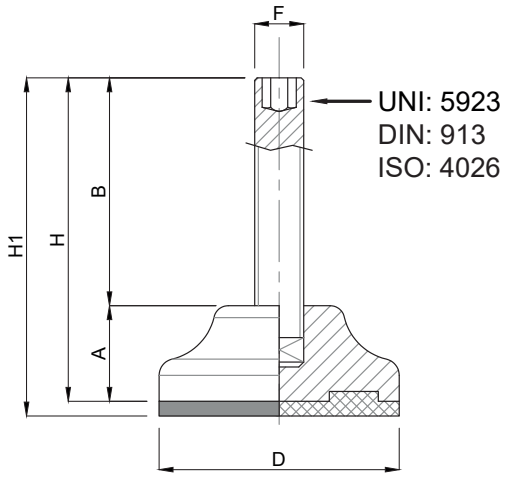

CODICE - *CODE*		descrizione *description*	DIMENSIONI PRINCIPALI - *MAIN DIMENSIONS*							CARICO STATICO *STATIC LOAD* NEWTON
standard *standard*	antiscivolo *antislip*		A	B	D	⬡	F	H	H1	
9000	9001	M8X25	16	25	Ø40	4	M8	41	44	5000
9010	9011	M8X50	16	50	Ø40	4	M8	66	69	5000
9020	9021	M10X25	16	25	Ø40	5	M10	41	44	5000
9030	9031	M10X50	16	50	Ø40	5	M10	66	69	5000
9040	9041	M8X25	20	25	Ø50	4	M8	45	48	6000
9050	9051	M8X50	20	50	Ø50	4	M8	70	73	6000
9060	9061	M10X25	20	25	Ø50	5	M10	45	48	6000
9070	9071	M10X50	20	50	Ø50	5	M10	70	73	6000

Confezione:
- per articoli con base Ø 40 mm: 200 pezzi
- per articoli con base Ø 50 mm: 150 pezzi

Set Box:
- Products Ø 40 mm base: 200 pieces
- Products Ø 50 mm base: 150 pieces

- Materiale base: poliammide rinforzato con sfera di vetro. A richiesta disponibile con gomma antiscivolo NBR 70 shore (codice standard = senza gomma). Materiale stelo: acciaio inox AISI 304 (a richiesta AISI 316). Su richiesta l'elemento di livellamento viene fornito con dado in acciaio.

- I valori dei carichi sopra riportati sono calcolati in condizioni statiche alla metà della lunghezza dello stelo filettato. Qualora s'intendesse utilizzare i supporti in presenza di vibrazioni o carichi in movimento, tali valori dovranno essere adeguatamente ridotti. Per ulteriori chiarimenti consultare il nostro ufficio tecnico. Ogni nostra responsabilità decade in caso di manomissioni o modifiche dei componenti.

- *Base in black polyamide material, reinforced by sphere glass. On request non-skid plate in NBR rubber 70 shore is available (Standard code = without rubber). Stainless steel screw in 1.4301 (1.4401on specific request). The leveling mount could be supplied, on request, with steel nut.*

- *Load values above mentioned have to be considered referring to static conditions calculated at the half of the screw length. In conditions of vibrations or in presence of dynamic loads these values should be reduced. For further information consult our technical office. We cannot accept responsibility for mounts that have been tampered or modified.*

Piede in Polyamide & Inox

PLASTICA

Martin
Levelling Components

Caratteristiche: BASE Ø 40, STELO SNODATO 30°

Features: BASE Ø 40, 30° ARTICULATED STEM

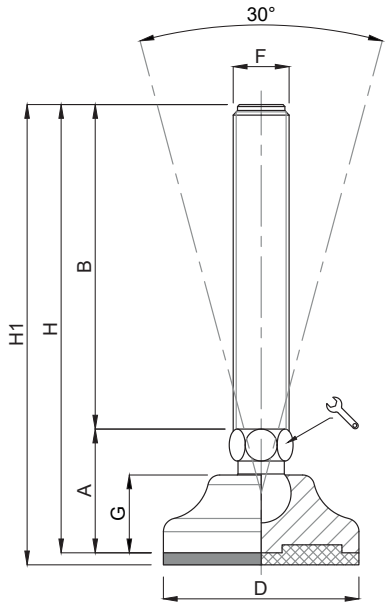

CODICE - *CODE*		descrizione	DIMENSIONI PRINCIPALI - *MAIN DIMENSIONS*								CARICO STATICO *STATIC LOAD* NEWTON
standard *standard*	antiscivolo *antislip*	*description*	A	B	D		F	G	H	H1	
10000/6	10001/6	M6X25	27	25	Ø 40	12	M6	16	52	55	5000
10002/6	10003/6	M6X50	27	50	Ø 40	12	M6	16	77	80	5000
10004/6	10005/6	M6X75	27	75	Ø 40	12	M6	16	102	105	5000
10000	10001	M8X25	27	25	Ø 40	12	M8	16	52	55	10000
10002	10003	M8X50	27	50	Ø 40	12	M8	16	77	80	10000
10004	10005	M8X75	27	75	Ø 40	12	M8	16	102	105	10000
10006	10007	M8X100	27	100	Ø 40	12	M8	16	127	130	10000
10008	10009	M10X25	27	25	Ø 40	12	M10	16	52	55	10000
10010	10011	M10X50	27	50	Ø 40	12	M10	16	77	80	10000
10012	10013	M10X75	27	75	Ø 40	12	M10	16	102	105	10000
10014	10015	M10X100	27	100	Ø 40	12	M10	16	127	130	10000
10016	10017	M10X125	27	125	Ø 40	12	M10	16	152	155	10000
10008/12	10009/12	M12X25	27	25	Ø 40	12	M12	16	52	55	10000
10010/12	10011/12	M12X50	27	50	Ø 40	12	M12	16	77	80	10000
10012/12	10013/12	M12X75	27	75	Ø 40	12	M12	16	102	105	10000
10014/12	10015/12	M12X100	27	100	Ø 40	12	M12	16	127	130	10000
10016/12	10017/12	M12X125	27	125	Ø 40	12	M12	16	152	155	10000
10016/12x150	10017/12x150	M12X150	27	150	Ø 40	12	M12	16	177	180	10000

- Materiale base: poliammide rinforzato con sfera di vetro. A richiesta disponibile con gomma antiscivolo NBR 70 shore (codice standard = senza gomma). Materiale stelo: acciaio inox AISI 304 (a richiesta AISI 316). Su richiesta l'elemento di livellamento viene fornito con dado in acciaio.

- I valori dei carichi sopra riportati sono calcolati in condizioni statiche alla metà della lunghezza dello stelo filettato. Qualora s'intendesse utilizzare i supporti in presenza di vibrazioni o carichi in movimento, tali valori dovranno essere adeguatamente ridotti. Per ulteriori chiarimenti consultare il nostro ufficio tecnico. Ogni nostra responsabilità decade in caso di manomissioni o modifiche dei componenti.

- *Base in black polyamide material, reinforced by sphere glass. On request non-skid plate in NBR rubber 70 shore is available (Standard code = without rubber). Stainless steel screw in 1.4301 (1.4401on specific request). The leveling mount could be supplied, on request, with steel nut.*

- *Load values above mentioned have to be considered referring to static conditions calculated at the half of the screw length. In conditions of vibrations or in presence of dynamic loads these values should be reduced. For further information consult our technical office. We cannot accept responsibility for mounts that have been tampered or modified.*

Piede in Polyamide & Inox

PLASTICA

Caratteristiche: BASE Ø 50, STELO SNODATO 30°

Features: BASE Ø 50, 30° ARTICULATED STEM

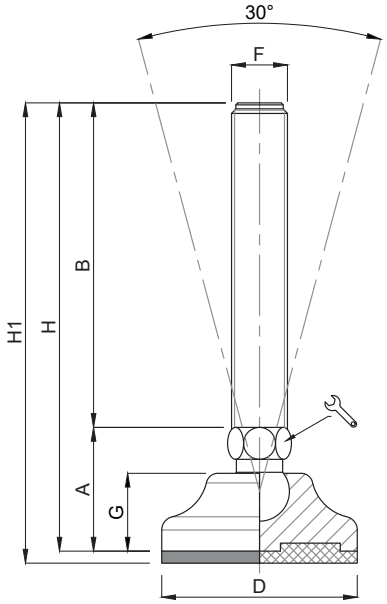

CODICE - *CODE*		descrizione	DIMENSIONI PRINCIPALI - *MAIN DIMENSIONS*								CARICO STATICO *STATIC LOAD* NEWTON
standard *standard*	antiscivolo *antislip*	*description*	A	B	D	🔧	F	G	H	H1	
10018	10019	M10X25	31	25	Ø 50	14	M10	20	56	59	11000
10020	10021	M10X50	31	50	Ø 50	14	M10	20	81	84	11000
10022	10023	M10X75	31	75	Ø 50	14	M10	20	106	109	11000
10024	10025	M10X100	31	100	Ø 50	14	M10	20	131	134	11000
10026	10027	M10X125	31	125	Ø 50	14	M10	20	156	159	11000
10028	10029	M12X25	31	25	Ø 50	14	M12	20	56	59	11000
10030	10031	M12X50	31	50	Ø 50	14	M12	20	81	84	11000
10032	10033	M12X75	31	75	Ø 50	14	M12	20	106	109	11000
10034	10035	M12X100	31	100	Ø 50	14	M12	20	131	134	11000
10036	10037	M12X125	31	125	Ø 50	14	M12	20	156	159	11000
10036/150	10037/150	M12X150	31	150	Ø 50	14	M12	20	181	184	11000
10038	10039	M14X25	31	25	Ø 50	14	M14	20	56	59	11000
10040	10041	M14X50	31	50	Ø 50	14	M14	20	81	84	11000
10042	10043	M14X75	31	75	Ø 50	14	M14	20	106	109	11000
10044	10045	M14X100	31	100	Ø 50	14	M14	20	131	134	11000
10046	10047	M14X125	31	125	Ø 50	14	M14	20	156	159	11000
10040/16	10041/16	M16X50	35	50	Ø 50	13*	M16	20	85	88	11000
10042/16	10043/16	M16X75	35	75	Ø 50	13*	M16	20	110	113	11000
10044/16	10045/16	M16X100	35	100	Ø 50	13*	M16	20	135	138	11000
10046/16	10047/16	M16X125	35	125	Ø 50	13*	M16	20	160	163	11000
10048/16	10049/16	M16X150	35	150	Ø 50	13*	M16	20	185	188	11000

* Chiave ottenuta da barra tonda
Wrench from round bar

- Materiale base: poliammide rinforzato con sfera di vetro. A richiesta disponibile con gomma antiscivolo NBR 70 shore (codice standard = senza gomma). Materiale stelo: acciaio inox AISI 304 (a richiesta AISI 316). Su richiesta l'elemento di livellamento viene fornito con dado in acciaio.

- I valori dei carichi sopra riportati sono calcolati in condizioni statiche alla metà della lunghezza dello stelo filettato. Qualora s'intendesse utilizzare i supporti in presenza di vibrazioni o carichi in movimento, tali valori dovranno essere adeguatamente ridotti. Per ulteriori chiarimenti consultare il nostro ufficio tecnico. Ogni nostra responsabilità decade in caso di manomissioni o modifiche dei componenti.

- *Base in black polyamide material, reinforced by sphere glass. On request non-skid plate in NBR rubber 70 shore is available (Standard code = without rubber). Stainless steel screw in 1.4301 (1.4401on specific request). The leveling mount could be supplied, on request, with steel nut.*

- *Load values above mentioned have to be considered referring to static conditions calculated at the half of the screw length. In conditions of vibrations or in presence of dynamic loads these values should be reduced. For further information consult our technical office. We cannot accept responsibility for mounts that have been tampered or modified.*

Piede in Polyamide & Inox

PLASTICA

Martin
Levelling Components

Caratteristiche: BASE Ø 65, STELO SNODATO 30°

Features: BASE Ø 65, 30° ARTICULATED STEM

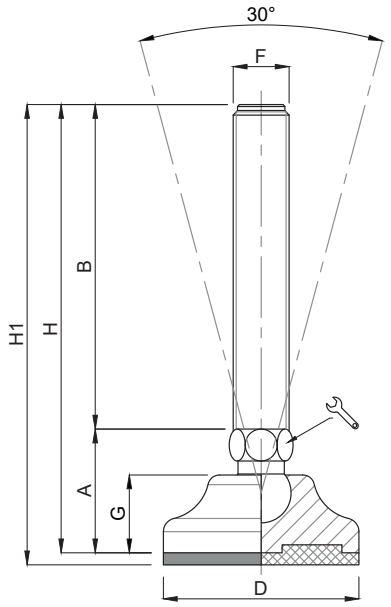

CODICE - *CODE*		descrizione	DIMENSIONI PRINCIPALI - *MAIN DIMENSIONS*								CARICO STATICO *STATIC LOAD* NEWTON
standard *standard*	antiscivolo *antislip*	*description*	A	B	D		F	G	H	H1	
10048/10	10049/10	M10X50	33	50	Ø 65	14	M10	23	83	86	11000
10050/10	10051/10	M10X75	33	75	Ø 65	14	M10	23	108	111	11000
10052/10	10053/10	M10X100	33	100	Ø 65	14	M10	23	133	136	11000
10054/10	10055/10	M10X125	33	125	Ø 65	14	M10	23	158	161	11000
10048/12	10049/12	M12X50	33	50	Ø 65	14	M12	23	83	86	11000
10050/12	10051/12	M12X75	33	75	Ø 65	14	M12	23	108	111	11000
10052/12	10053/12	M12X100	33	100	Ø 65	14	M12	23	133	136	11000
10054/12	10055/12	M12X125	33	125	Ø 65	14	M12	23	158	161	11000
10056/12	10057/12	M12X150	33	150	Ø 65	14	M12	23	183	186	11000
10048	10049	M14X50	33	50	Ø 65	14	M14	23	83	86	15000
10050	10051	M14X75	33	75	Ø 65	14	M14	23	108	111	15000
10052	10053	M14X100	33	100	Ø 65	14	M14	23	133	136	15000
10054	10055	M14X125	33	125	Ø 65	14	M14	23	158	161	15000
10056	10057	M14X150	33	150	Ø 65	14	M14	23	183	186	15000
10058	10059	M14X175	33	175	Ø 65	14	M14	23	208	211	15000
10060	10061	M16X50	38	50	Ø 65	13*	M16	23	88	91	15000
10062	10063	M16X75	38	75	Ø 65	13*	M16	23	113	116	15000
10064	10065	M16X100	38	100	Ø 65	13*	M16	23	138	141	15000
10066	10067	M16X125	38	125	Ø 65	13*	M16	23	163	166	15000
10068	10069	M16X150	38	150	Ø 65	13*	M16	23	188	191	15000
10070	10071	M16X175	38	175	Ø 65	13*	M16	23	213	216	15000
10072	10073	M16X200	38	200	Ø 65	13*	M16	23	238	241	15000
10060/20	10061/20	M20X50	38	50	Ø 65	17*	M20	23	88	91	15000
10062/20	10063/20	M20X75	38	75	Ø 65	17*	M20	23	113	116	15000
10064/20	10065/20	M20X100	38	100	Ø 65	17*	M20	23	138	141	15000
10066/20	10067/20	M20X125	38	125	Ø 65	17*	M20	23	163	166	15000
10068/20	10069/20	M20X150	38	150	Ø 65	17*	M20	23	188	191	15000
10070/20	10071/20	M20X175	38	175	Ø 65	17*	M20	23	213	216	15000
10072/20	10073/20	M20X200	38	200	Ø 65	17*	M20	23	238	241	15000

* Chiave ottenuta da barra tonda
Wrench from round bar

Piede in Polyamide & Inox

Caratteristiche: BASE Ø 83, STELO SNODATO 30°

Features: BASE Ø 83, 30° ARTICULATED STEM

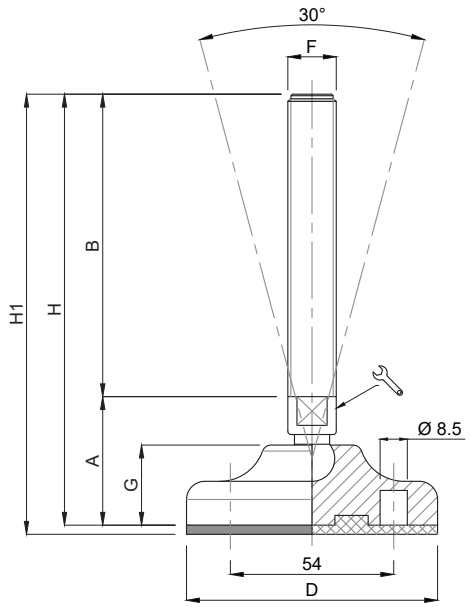

CODICE - *CODE*		descrizione	DIMENSIONI PRINCIPALI - *MAIN DIMENSIONS*								CARICO STATICO *STATIC LOAD* NEWTON
standard *standard*	antiscivolo *antislip*	*description*	A	B	D		F	G	H	H1	
10074/10	10075/10	M10X50	38	50	Ø 83	14	M10	27	88	91	15000
10076/10	10077/10	M10X75	38	75	Ø 83	14	M10	27	113	116	15000
10078/10	10079/10	M10X100	38	100	Ø 83	14	M10	27	138	141	15000
10080/10	10081/10	M10X125	38	125	Ø 83	14	M10	27	163	166	15000
10074/12	10075/12	M12X50	38	50	Ø 83	14	M12	27	88	91	15000
10076/12	10077/12	M12X75	38	75	Ø 83	14	M12	27	113	116	15000
10078/12	10079/12	M12X100	38	100	Ø 83	14	M12	27	138	141	15000
10080/12	10081/12	M12X125	38	125	Ø 83	14	M12	27	163	166	15000
10082/12	10083/12	M12X150	38	150	Ø 83	14	M12	27	188	191	15000
10074/14	10075/14	M14X50	38	50	Ø 83	14	M14	27	88	91	20000
10076/14	10077/14	M14X75	38	75	Ø 83	14	M14	27	113	116	20000
10078/14	10079/14	M14X100	38	100	Ø 83	14	M14	27	138	141	20000
10080/14	10081/14	M14X125	38	125	Ø 83	14	M14	27	163	166	20000
10082/14	10083/14	M14X150	38	150	Ø 83	14	M14	27	188	191	20000
10084/14	10085/14	M14X175	38	175	Ø 83	14	M14	27	213	216	20000
10074	10075	M16X50	42	50	Ø 83	13*	M16	27	92	95	20000
10076	10077	M16X75	42	75	Ø 83	13*	M16	27	117	120	20000
10078	10079	M16X100	42	100	Ø 83	13*	M16	27	142	145	20000
10080	10081	M16X125	42	125	Ø 83	13*	M16	27	167	170	20000
10082	10083	M16X150	42	150	Ø 83	13*	M16	27	192	195	20000
10084	10085	M16X175	42	175	Ø 83	13*	M16	27	217	220	20000
10086	10087	M16X200	42	200	Ø 83	13*	M16	27	242	245	20000
10088	10089	M20X75	42	75	Ø 83	17*	M20	27	117	120	20000
10090	10091	M20X100	42	100	Ø 83	17*	M20	27	142	145	20000
10092	10093	M20X125	42	125	Ø 83	17*	M20	27	167	170	20000
10094	10095	M20X150	42	150	Ø 83	17*	M20	27	192	195	20000
10096	10097	M20X175	42	175	Ø 83	17*	M20	27	217	220	20000
10098	10099	M20X200	42	200	Ø 83	17*	M20	27	242	245	20000
10100	10101	M20X225	42	225	Ø 83	17*	M20	27	267	270	20000

* Chiave ottenuta da barra tonda
Wrench from round bar

Piede in Polyamide & Inox

PLASTICA

Martin
Levelling Components

Caratteristiche: BASE Ø 103, STELO SNODATO 30°

Features: BASE Ø 103, 30° ARTICULATED STEM

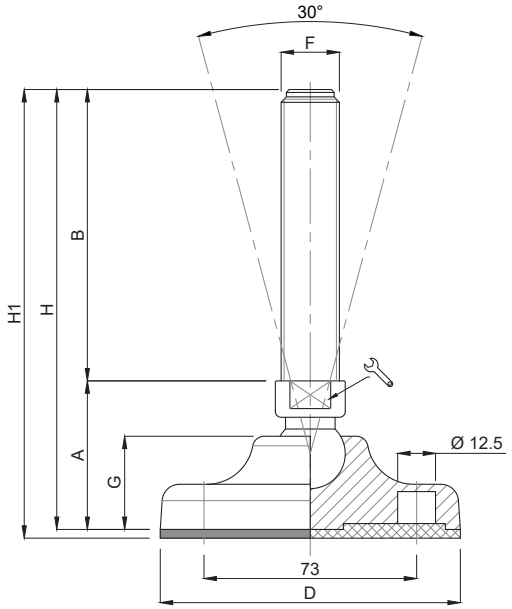

CODICE - *CODE*		descrizione *description*	DIMENSIONI PRINCIPALI - *MAIN DIMENSIONS*								CARICO STATICO *STATIC LOAD* NEWTON
standard *standard*	antiscivolo *antislip*		A	B	D	🔧	F	G	H	H1	
10102	10103	M16X50	51	50	Ø 103	20	M16	32	101	104	25000
10104	10105	M16X75	51	75	Ø 103	20	M16	32	126	129	25000
10106	10107	M16X100	51	100	Ø 103	20	M16	32	151	154	25000
10108	10109	M16X125	51	125	Ø 103	20	M16	32	176	179	25000
10110	10111	M16X150	51	150	Ø 103	20	M16	32	201	204	25000
10112	10113	M16X175	51	175	Ø 103	20	M16	32	226	229	25000
10114	10115	M16X200	51	200	Ø 103	20	M16	32	251	254	25000
10116	10117	M16X225	51	225	Ø 103	20	M16	32	276	279	25000
10120	10121	M20X75	51	75	Ø 103	20	M20	32	126	129	25000
10122	10123	M20X100	51	100	Ø 103	20	M20	32	151	154	25000
10124	10125	M20X125	51	125	Ø 103	20	M20	32	176	179	25000
10126	10127	M20X150	51	150	Ø 103	20	M20	32	201	204	25000
10128	10129	M20X175	51	175	Ø 103	20	M20	32	226	229	25000
10130	10131	M20X200	51	200	Ø 103	20	M20	32	251	254	25000
10132	10133	M20X225	51	225	Ø 103	20	M20	32	276	279	25000
10134	10135	M20X250	51	250	Ø 103	20	M20	32	301	304	25000
10138	10139	M24X75	52	75	Ø 103	20	M24	32	127	130	25000
10140	10141	M24X100	52	100	Ø 103	20	M24	32	152	155	25000
10142	10143	M24X125	52	125	Ø 103	20	M24	32	177	180	25000
* 10144	10145	M24X150	52	150	Ø 103	20	M24	32	202	205	25000
10146	10147	M24X175	52	175	Ø 103	20	M24	32	227	230	25000
* 10148	10149	M24X200	52	200	Ø 103	20	M24	32	252	255	25000
10150	10151	M24X225	52	225	Ø 103	20	M24	32	277	280	25000
10152	10153	M24X250	52	250	Ø 103	20	M24	32	302	305	25000

* Disponibile con Filettatura a passo fine. Aggiungere "**/P2**"al codice
*Available with Thin pitch thread. Please, add "**/P2**" to the code*

Piede in Polyamide & Inox

PLASTICA

Caratteristiche: BASE Ø 103, STELO SNODATO 30°

Features: BASE Ø 103, 30° ARTICULATED STEM

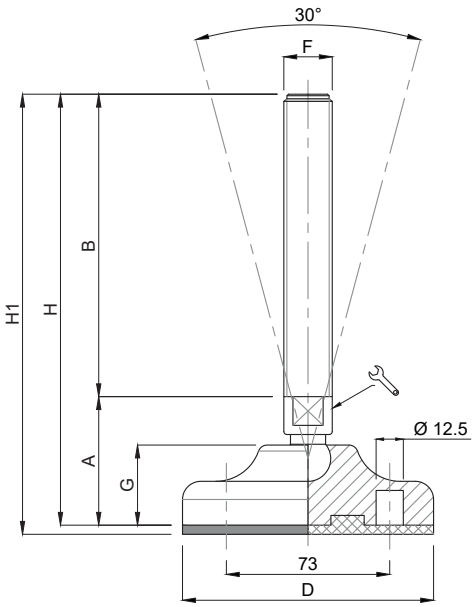

CODICE - *CODE*		descrizione	DIMENSIONI PRINCIPALI - *MAIN DIMENSIONS*								CARICO STATICO *STATIC LOAD* NEWTON
standard *standard*	antiscivolo *antislip*	*description*	A	B	D		F	G	H	H1	
10102/15	10103/15	M16X50	48	50	Ø 103	13	M16	32	98	101	20000
10106/15	10107/15	M16X100	48	100	Ø 103	13	M16	32	148	151	20000
10110/15	10111/15	M16X150	48	150	Ø 103	13	M16	32	198	201	20000
10114/15	10115/15	M16X200	48	200	Ø 103	13	M16	32	248	251	20000
10122/20	10123/20	M20X100	50	100	Ø 103	17	M20	32	150	153	20000
10126/20	10127/20	M20X150	50	150	Ø 103	17	M20	32	200	203	20000
10130/20	10131/20	M20X200	50	200	Ø 103	17	M20	32	246	253	20000

- Materiale base: poliammide rinforzato con sfera di vetro. A richiesta disponibile con gomma antiscivolo NBR 70 shore (codice standard = senza gomma). Materiale stelo: acciaio inox AISI 304 (a richiesta AISI 316). Su richiesta l'elemento di livellamento viene fornito con dado in acciaio.

- I valori dei carichi sopra riportati sono calcolati in condizioni statiche alla metà della lunghezza dello stelo filettato. Qualora s'intendesse utilizzare i supporti in presenza di vibrazioni o carichi in movimento, tali valori dovranno essere adeguatamente ridotti. Per ulteriori chiarimenti consultare il nostro ufficio tecnico. Ogni nostra responsabilità decade in caso di manomissioni o modifiche dei componenti.

- *Base in black polyamide material, reinforced by sphere glass. On request non-skid plate in NBR rubber 70 shore is available (Standard code = without rubber). Stainless steel screw in 1.4301 (1.4401on specific request). The leveling mount could be supplied, on request, with steel nut.*

- *Load values above mentioned have to be considered referring to static conditions calculated at the half of the screw length. In conditions of vibrations or in presence of dynamic loads these values should be reduced. For further information consult our technical office. We cannot accept responsibility for mounts that have been tampered or modified.*

Piede in Polyamide & Inox

PLASTICA

Martin
Levelling Components

Caratteristiche: BASE Ø 123, STELO SNODATO 30°

Features: BASE Ø 123, 30° ARTICULATED STEM

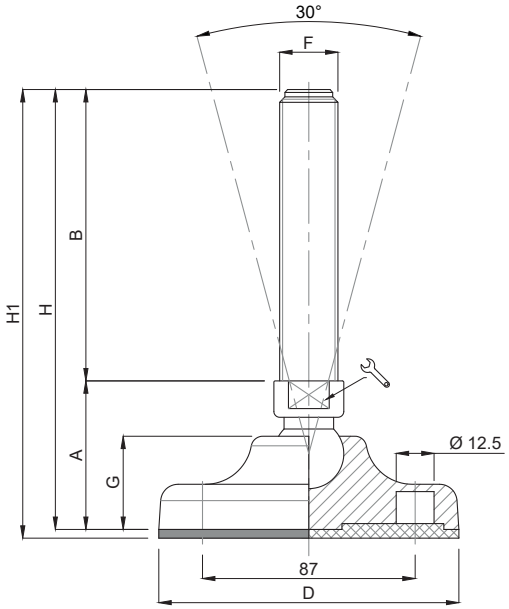

CODICE - *CODE*		descrizione	DIMENSIONI PRINCIPALI - *MAIN DIMENSIONS*								CARICO STATICO *STATIC LOAD* NEWTON
standard *standard*	antiscivolo *antislip*	*description*	A	B	D		F	G	H	H1	
10154	10155	M16X50	57	50	Ø 123	20	M16	37	107	110	35000
10156	10157	M16X75	57	75	Ø 123	20	M16	37	132	135	35000
10158	10159	M16X100	57	100	Ø 123	20	M16	37	157	160	35000
10160	10161	M16X125	57	125	Ø 123	20	M16	37	182	185	35000
10162	10163	M16X150	57	150	Ø 123	20	M16	37	207	210	35000
10164	10165	M16X175	57	175	Ø 123	20	M16	37	232	235	35000
10166	10167	M16X200	57	200	Ø 123	20	M16	37	257	260	35000
10168	10169	M16X225	57	225	Ø 123	20	M16	37	282	285	35000
10172	10173	M20X75	57	75	Ø 123	20	M20	37	132	135	35000
10174	10175	M20X100	57	100	Ø 123	20	M20	37	157	160	35000
10176	10177	M20X125	57	125	Ø 123	20	M20	37	182	185	35000
10178	10179	M20X150	57	150	Ø 123	20	M20	37	207	210	35000
10180	10181	M20X175	57	175	Ø 123	20	M20	37	232	235	35000
10182	10183	M20X200	57	200	Ø 123	20	M20	37	257	260	35000
10184	10185	M20X225	57	225	Ø 123	20	M20	37	282	285	35000
10186	10187	M20X250	57	250	Ø 123	20	M20	37	307	310	35000

- Materiale base: poliammide rinforzato con sfera di vetro. A richiesta disponibile con gomma antiscivolo NBR 70 shore (codice standard = senza gomma). Materiale stelo: acciaio inox AISI 304 (a richiesta AISI 316). Su richiesta l'elemento di livellamento viene fornito con dado in acciaio.

- I valori dei carichi sopra riportati sono calcolati in condizioni statiche alla metà della lunghezza dello stelo filettato. Qualora s'intendesse utilizzare i supporti in presenza di vibrazioni o carichi in movimento, tali valori dovranno essere adeguatamente ridotti. Per ulteriori chiarimenti consultare il nostro ufficio tecnico. Ogni nostra responsabilità decade in caso di manomissioni o modifiche dei componenti.

- *Base in black polyamide material, reinforced by sphere glass. On request non-skid plate in NBR rubber 70 shore is available (Standard code = without rubber). Stainless steel screw in 1.4301 (1.4401on specific request). The leveling mount could be supplied, on request, with steel nut.*

- *Load values above mentioned have to be considered referring to static conditions calculated at the half of the screw length. In conditions of vibrations or in presence of dynamic loads these values should be reduced. For further information consult our technical office. We cannot accept responsibility for mounts that have been tampered or modified.*

Piede in Polyamide & Inox

PLASTICA

Caratteristiche: BASE Ø 123, STELO SNODATO 30°

Features: BASE Ø 123, 30° ARTICULATED STEM

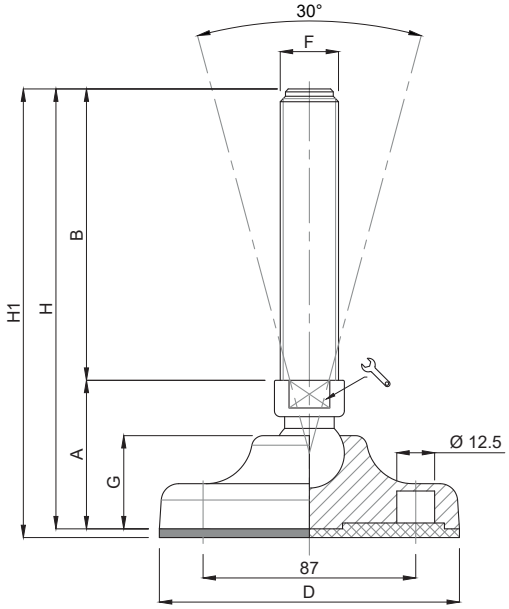

	CODICE - *CODE*		descrizione	DIMENSIONI PRINCIPALI - *MAIN DIMENSIONS*								CARICO STATICO *STATIC LOAD* NEWTON
	standard *standard*	antiscivolo *antislip*	*description*	A	B	D		F	G	H	H1	
	10190	10191	M24X75	58	75	Ø 123	20	M24	37	133	136	35000
	10192	10193	M24X100	58	100	Ø 123	20	M24	37	158	161	35000
	10194	10195	M24X125	58	125	Ø 123	20	M24	37	183	186	35000
*	10196	10197	M24X150	58	150	Ø 123	20	M24	37	208	211	35000
	10198	10199	M24X175	58	175	Ø 123	20	M24	37	233	236	35000
*	10200	10201	M24X200	58	200	Ø 123	20	M24	37	258	261	35000
	10202	10203	M24X225	58	225	Ø 123	20	M24	37	283	286	35000
	10204	10205	M24X250	58	250	Ø 123	20	M24	37	308	311	35000
	10206	10207	M30X100	59	100	Ø 123	26	M30	37	159	162	35000
	10208	10209	M30X125	59	125	Ø 123	26	M30	37	184	187	35000
*	10210	10211	M30X150	59	150	Ø 123	26	M30	37	209	212	35000
	10212	10213	M30X175	59	175	Ø 123	26	M30	37	234	237	35000
*	10214	10215	M30X200	59	200	Ø 123	26	M30	37	259	262	35000
	10216	10217	M30X225	59	225	Ø 123	26	M30	37	284	287	35000
	10218	10219	M30X250	59	250	Ø 123	26	M30	37	309	312	35000

* Disponibile con Filettatura a passo fine. Aggiungere "**/P2**"al codice
*Available with Thin pitch thread. Please, add "**/P2**" to the code*

- Materiale base: poliammide rinforzato con sfera di vetro. A richiesta disponibile con gomma antiscivolo NBR 70 shore (codice standard = senza gomma). Materiale stelo: acciaio inox AISI 304 (a richiesta AISI 316). Su richiesta l'elemento di livellamento viene fornito con dado in acciaio.

- I valori dei carichi sopra riportati sono calcolati in condizioni statiche alla metà della lunghezza dello stelo filettato. Qualora s'intendesse utilizzare i supporti in presenza di vibrazioni o carichi in movimento, tali valori dovranno essere adeguatamente ridotti. Per ulteriori chiarimenti consultare il nostro ufficio tecnico. Ogni nostra responsabilità decade in caso di manomissioni o modifiche dei componenti.

- *Base in black polyamide material, reinforced by sphere glass. On request non-skid plate in NBR rubber 70 shore is available (Standard code = without rubber). Stainless steel screw in 1.4301 (1.4401on specific request). The leveling mount could be supplied, on request, with steel nut.*

- *Load values above mentioned have to be considered referring to static conditions calculated at the half of the screw length. In conditions of vibrations or in presence of dynamic loads these values should be reduced. For further information consult our technical office. We cannot accept responsibility for mounts that have been tampered or modified.*

Piede in Polyamide & Inox

PLASTICA

Martin
Levelling Components

Caratteristiche: BASE Ø 123, STELO SNODATO 30°

Features: BASE Ø 123, 30° ARTICULATED STEM

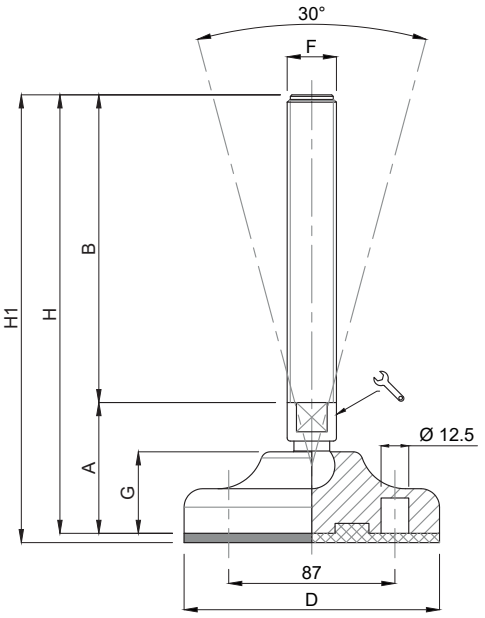

CODICE - *CODE*		descrizione	DIMENSIONI PRINCIPALI - *MAIN DIMENSIONS*								CARICO STATICO *STATIC LOAD* NEWTON
standard *standard*	antiscivolo *antislip*	*description*	A	B	D	🔧	F	G	H	H1	
10154/15	10155/15	M16X50	53	50	Ø 123	13	M16	37	103	106	25000
10158/15	10159/15	M16X100	53	100	Ø 123	13	M16	37	153	156	25000
10162/15	10163/15	M16X150	53	150	Ø 123	13	M16	37	203	206	25000
10166/15	10167/15	M16X200	53	200	Ø 123	13	M16	37	253	256	25000
10174/20	10175/20	M20X100	55	100	Ø 123	17	M20	37	155	158	25000
10178/20	10179/20	M20X150	55	150	Ø 123	17	M20	37	205	208	25000
10182/20	10183/20	M20X200	55	200	Ø 123	17	M20	37	255	258	25000

- Materiale base: poliammide rinforzato con sfera di vetro. A richiesta disponibile con gomma antiscivolo NBR 70 shore (codice standard = senza gomma). Materiale stelo: acciaio inox AISI 304 (a richiesta AISI 316). Su richiesta l'elemento di livellamento viene fornito con dado in acciaio.

- I valori dei carichi sopra riportati sono calcolati in condizioni statiche alla metà della lunghezza dello stelo filettato. Qualora s'intendesse utilizzare i supporti in presenza di vibrazioni o carichi in movimento, tali valori dovranno essere adeguatamente ridotti. Per ulteriori chiarimenti consultare il nostro ufficio tecnico. Ogni nostra responsabilità decade in caso di manomissioni o modifiche dei componenti.

- *Base in black polyamide material, reinforced by sphere glass. On request non-skid plate in NBR rubber 70 shore is available (Standard code = without rubber). Stainless steel screw in 1.4301 (1.4401on specific request). The leveling mount could be supplied, on request, with steel nut.*

- *Load values above mentioned have to be considered referring to static conditions calculated at the half of the screw length. In conditions of vibrations or in presence of dynamic loads these values should be reduced. For further information consult our technical office. We cannot accept responsibility for mounts that have been tampered or modified.*

Piede in Polyamide & Inox

PLASTICA

Caratteristiche: BASE Ø 83, STELO FISSO

Features: BASE Ø 83, FIX STEM

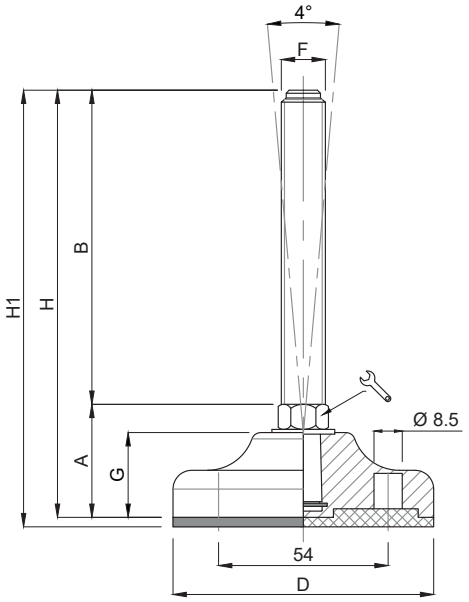

CODICE - *CODE*		descrizione *description*	DIMENSIONI PRINCIPALI - *MAIN DIMENSIONS*								CARICO STATICO *STATIC LOAD* NEWTON
standard *standard*	antiscivolo *antislip*		A	B	D		F	G	H	H1	
12630/10	12631/10	M10X50	36	50	Ø 83	14	M10	28	86	89	15000
12632/10	12633/10	M10X75	36	75	Ø 83	14	M10	28	111	114	15000
12634/10	12635/10	M10X100	36	100	Ø 83	14	M10	28	136	139	15000
12636/10	12637/10	M10X125	36	125	Ø 83	14	M10	28	161	164	15000
12630/12	12631/12	M12X50	36	50	Ø 83	14	M12	28	86	89	15000
12632/12	12633/12	M12X75	36	75	Ø 83	14	M12	28	111	114	15000
12634/12	12635/12	M12X100	36	100	Ø 83	14	M12	28	136	139	15000
12636/12	12637/12	M12X125	36	125	Ø 83	14	M12	28	161	164	15000
12630	12631	M14X50	36	50	Ø 83	14	M14	28	86	89	20000
12632	12633	M14X75	36	75	Ø 83	14	M14	28	111	114	20000
12634	12635	M14X100	36	100	Ø 83	14	M14	28	136	139	20000
12636	12637	M14X125	36	125	Ø 83	14	M14	28	161	164	20000
12638	12639	M14X150	36	150	Ø 83	14	M14	28	186	189	20000
12640	12641	M14X175	36	175	Ø 83	14	M14	28	212	215	20000

- Materiale base: poliammide rinforzato con sfera di vetro. A richiesta disponibile con gomma antiscivolo NBR 70 shore (codice standard = senza gomma). Materiale stelo: acciaio inox AISI 304 (a richiesta AISI 316). Su richiesta l'elemento di livellamento viene fornito con dado in acciaio.

- I valori dei carichi sopra riportati sono calcolati in condizioni statiche alla metà della lunghezza dello stelo filettato. Qualora s'intendesse utilizzare i supporti in presenza di vibrazioni o carichi in movimento, tali valori dovranno essere adeguatamente ridotti. Per ulteriori chiarimenti consultare il nostro ufficio tecnico. Ogni nostra responsabilità decade in caso di manomissioni o modifiche dei componenti.

- *Base in black polyamide material, reinforced by sphere glass. On request non-skid plate in NBR rubber 70 shore is available (Standard code = without rubber). Stainless steel screw in 1.4301 (1.4401on specific request). The leveling mount could be supplied, on request, with steel nut.*

- *Load values above mentioned have to be considered referring to static conditions calculated at the half of the screw length. In conditions of vibrations or in presence of dynamic loads these values should be reduced. For further information consult our technical office. We cannot accept responsibility for mounts that have been tampered or modified.*

Piede in Polyamide & Inox

PLASTICA

Martin
Levelling Components

Caratteristiche: BASE Ø 83, STELO FISSO

Features: BASE Ø 83, FIX STEM

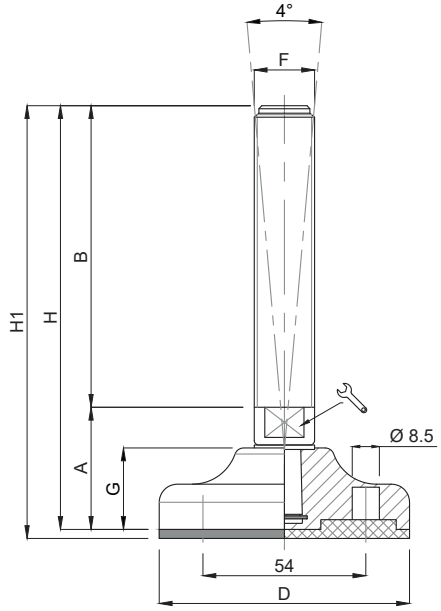

CODICE - CODE		descrizione	DIMENSIONI PRINCIPALI - *MAIN DIMENSIONS*								CARICO STATICO *STATIC LOAD* NEWTON
standard *standard*	antiscivolo *antislip*	*description*	A	B	D	🔧	F	G	H	H1	
12658	12659	M16X50	40	50	Ø 83	13	M16	28	90	93	20000
12660	12661	M16X75	40	75	Ø 83	13	M16	28	115	118	20000
12662	12663	M16X100	40	100	Ø 83	13	M16	28	140	143	20000
12664	12665	M16X125	40	125	Ø 83	13	M16	28	165	168	20000
12666	12667	M16X150	40	150	Ø 83	13	M16	28	190	193	20000
12668	12669	M16X175	40	175	Ø 83	13	M16	28	215	218	20000
12670	12671	M16X200	40	200	Ø 83	13	M16	28	240	243	20000
12688	12689	M20X75	40	75	Ø 83	17	M20	28	115	118	20000
12690	12691	M20X100	40	100	Ø 83	17	M20	28	140	143	20000
12692	12693	M20X125	40	125	Ø 83	17	M20	28	165	168	20000
12694	12695	M20X150	40	150	Ø 83	17	M20	28	190	193	20000
12696	12697	M20X175	40	175	Ø 83	17	M20	28	215	218	20000
12698	12699	M20X200	40	200	Ø 83	17	M20	28	240	243	20000
12700	12701	M20X225	40	225	Ø 83	17	M20	28	265	268	20000

- Materiale base: poliammide rinforzato con sfera di vetro. A richiesta disponibile con gomma antiscivolo NBR 70 shore (codice standard = senza gomma). Materiale stelo: acciaio inox AISI 304 (a richiesta AISI 316). Su richiesta l'elemento di livellamento viene fornito con dado in acciaio.

- I valori dei carichi sopra riportati sono calcolati in condizioni statiche alla metà della lunghezza dello stelo filettato. Qualora s'intendesse utilizzare i supporti in presenza di vibrazioni o carichi in movimento, tali valori dovranno essere adeguatamente ridotti. Per ulteriori chiarimenti consultare il nostro ufficio tecnico. Ogni nostra responsabilità decade in caso di manomissioni o modifiche dei componenti.

- *Base in black polyamide material, reinforced by sphere glass. On request non-skid plate in NBR rubber 70 shore is available (Standard code = without rubber). Stainless steel screw in 1.4301 (1.4401on specific request). The leveling mount could be supplied, on request, with steel nut.*

- *Load values above mentioned have to be considered referring to static conditions calculated at the half of the screw length. In conditions of vibrations or in presence of dynamic loads these values should be reduced. For further information consult our technical office. We cannot accept responsibility for mounts that have been tampered or modified.*

Piede in Polyamide & Inox

Caratteristiche: BASE Ø 103, STELO FISSO

Features: BASE Ø 103, FIX STEM

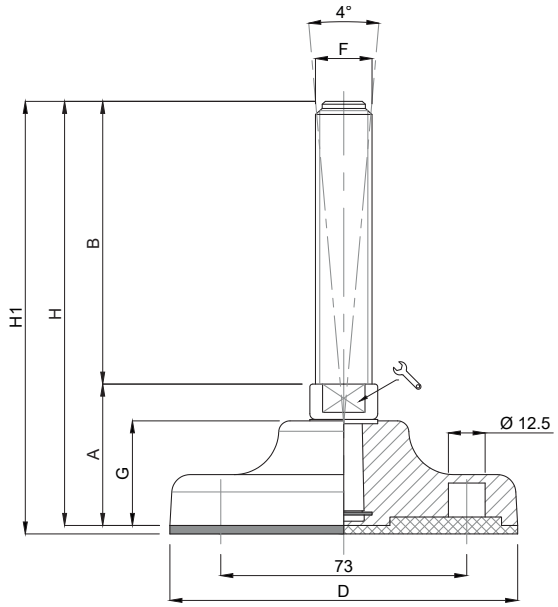

	CODICE - *CODE*		descrizione	DIMENSIONI PRINCIPALI - *MAIN DIMENSIONS*								CARICO STATICO *STATIC LOAD* NEWTON
	standard *standard*	antiscivolo *antislip*	*description*	A	B	D	🔧	F	G	H	H1	
	12718	12719	M16X50	45	50	Ø 103	17	M16	33	95	98	35000
	12720	12721	M16X75	45	75	Ø 103	17	M16	33	120	123	35000
	12722	12723	M16X100	45	100	Ø 103	17	M16	33	145	148	35000
	12724	12725	M16X125	45	125	Ø 103	17	M16	33	170	173	35000
	12726	12727	M16X150	45	150	Ø 103	17	M16	33	195	198	35000
	12728	12729	M16X175	45	175	Ø 103	17	M16	33	220	223	35000
	12730	12731	M16X200	45	200	Ø 103	17	M16	33	245	248	35000
	12732	12733	M16X225	45	225	Ø 103	17	M16	33	270	273	35000
	12752	12753	M20X75	45	75	Ø 103	17	M20	33	120	123	35000
	12754	12755	M20X100	45	100	Ø 103	17	M20	33	145	148	35000
	12756	12757	M20X125	45	125	Ø 103	17	M20	33	170	173	35000
	12758	12759	M20X150	45	150	Ø 103	17	M20	33	195	198	35000
	12760	12761	M20X175	45	175	Ø 103	17	M20	33	220	223	35000
	12762	12763	M20X200	45	200	Ø 103	17	M20	33	245	248	35000
	12764	12765	M20X225	45	225	Ø 103	17	M20	33	270	273	35000
	12784	12785	M24X75	47	75	Ø 103	20	M24	33	122	125	35000
	12786	12787	M24X100	47	100	Ø 103	20	M24	33	147	150	35000
	12788	12789	M24X125	47	125	Ø 103	20	M24	33	172	175	35000
*	12790	12791	M24X150	47	150	Ø 103	20	M24	33	197	200	35000
	12792	12793	M24X175	47	175	Ø 103	20	M24	33	222	225	35000
*	12794	12795	M24X200	47	200	Ø 103	20	M24	33	247	250	35000
	12796	12797	M24X225	47	225	Ø 103	20	M24	33	272	275	35000

* Disponibile con Filettatura a passo fine. Aggiungere "**/P2**"al codice
*Available with Thin pitch thread. Please, add "**/P2**" to the code*

- Materiale base: poliammide rinforzato con sfera di vetro. A richiesta disponibile con gomma antiscivolo NBR 70 shore (codice standard = senza gomma). Materiale stelo: acciaio inox AISI 304 (a richiesta AISI 316). Su richiesta l'elemento di livellamento viene fornito con dado in acciaio.

- I valori dei carichi sopra riportati sono calcolati in condizioni statiche alla metà della lunghezza dello stelo filettato. Qualora s'intendesse utilizzare i supporti in presenza di vibrazioni o carichi in movimento, tali valori dovranno essere adeguatamente ridotti. Per ulteriori chiarimenti consultare il nostro ufficio tecnico. Ogni nostra responsabilità decade in caso di manomissioni o modifiche dei componenti.

- *Base in black polyamide material, reinforced by sphere glass. On request non-skid plate in NBR rubber 70 shore is available (Standard code = without rubber). Stainless steel screw in 1.4301 (1.4401on specific request). The leveling mount could be supplied, on request, with steel nut.*

- *Load values above mentioned have to be considered referring to static conditions calculated at the half of the screw length. In conditions of vibrations or in presence of dynamic loads these values should be reduced. For further information consult our technical office. We cannot accept responsibility for mounts that have been tampered or modified.*

Piede in Polyamide & Inox

PLASTICA

Martin
Levelling Components

Caratteristiche: BASE Ø 123, STELO FISSO

Features: BASE Ø 123, FIX STEM

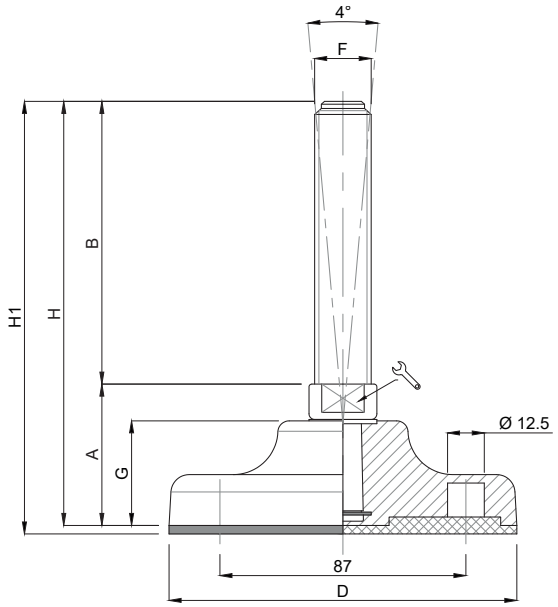

CODICE - *CODE*		descrizione	DIMENSIONI PRINCIPALI - *MAIN DIMENSIONS*								CARICO STATICO *STATIC LOAD* NEWTON
standard *standard*	antiscivolo *antislip*	*description*	A	B	D	🔧	F	G	H	H1	
12814	12815	M16X50	50	50	Ø 123	20	M16	37	100	103	35000
12816	12817	M16X75	50	75	Ø 123	20	M16	37	125	128	35000
12818	12819	M16X100	50	100	Ø 123	20	M16	37	150	153	35000
12820	12821	M16X125	50	125	Ø 123	20	M16	37	175	178	35000
12822	12823	M16X150	50	150	Ø 123	20	M16	37	200	203	35000
12824	12825	M16X175	50	175	Ø 123	20	M16	37	225	228	35000
12826	12827	M16X200	50	200	Ø 123	20	M16	37	250	253	35000
12828	12829	M16X225	50	225	Ø 123	20	M16	37	275	278	35000
12848	12849	M20X75	50	75	Ø 123	20	M20	37	125	128	40000
12850	12851	M20X100	50	100	Ø 123	20	M20	37	150	153	40000
12852	12853	M20X125	50	125	Ø 123	20	M20	37	175	178	40000
12854	12855	M20X150	50	150	Ø 123	20	M20	37	200	203	40000
12856	12857	M20X175	50	175	Ø 123	20	M20	37	225	228	40000
12858	12859	M20X200	50	200	Ø 123	20	M20	37	250	253	40000
12860	12861	M20X225	50	225	Ø 123	20	M20	37	275	278	40000
12818/20	12819/20	M16X100	50	100	Ø 123	17	M16	37	150	153	35000
12822/20	12823/20	M16X150	50	150	Ø 123	17	M16	37	200	203	35000
12826/20	12827/20	M16X200	50	200	Ø 123	17	M16	37	250	253	35000
12850/20	12851/20	M20X100	50	100	Ø 123	17	M20	37	150	153	40000
12854/20	12855/20	M20X150	50	150	Ø 123	17	M20	37	200	203	40000
12858/20	12859/20	M20X200	50	200	Ø 123	17	M20	37	250	253	40000

- Materiale base: poliammide rinforzato con sfera di vetro. A richiesta disponibile con gomma antiscivolo NBR 70 shore (codice standard = senza gomma). Materiale stelo: acciaio inox AISI 304 (a richiesta AISI 316). Su richiesta l'elemento di livellamento viene fornito con dado in acciaio.

- I valori dei carichi sopra riportati sono calcolati in condizioni statiche alla metà della lunghezza dello stelo filettato. Qualora s'intendesse utilizzare i supporti in presenza di vibrazioni o carichi in movimento, tali valori dovranno essere adeguatamente ridotti. Per ulteriori chiarimenti consultare il nostro ufficio tecnico. Ogni nostra responsabilità decade in caso di manomissioni o modifiche dei componenti.

- *Base in black polyamide material, reinforced by sphere glass. On request non-skid plate in NBR rubber 70 shore is available (Standard code = without rubber). Stainless steel screw in 1.4301 (1.4401on specific request). The leveling mount could be supplied, on request, with steel nut.*

- *Load values above mentioned have to be considered referring to static conditions calculated at the half of the screw length. In conditions of vibrations or in presence of dynamic loads these values should be reduced. For further information consult our technical office. We cannot accept responsibility for mounts that have been tampered or modified.*

Piede in Polyamide & Inox

PLASTICA

Caratteristiche: BASE Ø 123, STELO FISSO

Features: BASE Ø 123, FIX STEM

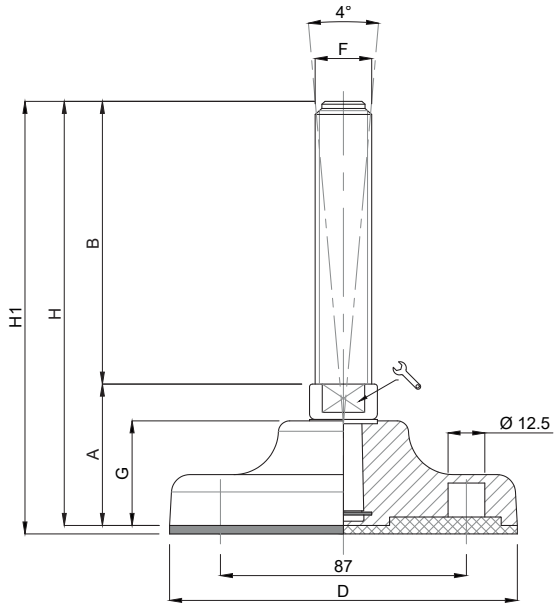

	CODICE - *CODE*		descrizione	DIMENSIONI PRINCIPALI - *MAIN DIMENSIONS*								CARICO STATICO *STATIC LOAD* NEWTON
	standard *standard*	antiscivolo *antislip*	*description*	A	B	D		F	G	H	H1	
	12878	12879	M24X75	50	75	Ø 123	20	M24	37	125	128	45000
	12880	12881	M24X100	50	100	Ø 123	20	M24	37	150	153	45000
	12882	12883	M24X125	50	125	Ø 123	20	M24	37	175	178	45000
*	12884	12885	M24X150	50	150	Ø 123	20	M24	37	200	203	45000
	12886	12887	M24X175	50	175	Ø 123	20	M24	37	225	228	45000
*	12888	12889	M24X200	50	200	Ø 123	20	M24	37	250	253	45000
	12890	12891	M24X225	50	225	Ø 123	20	M24	37	275	278	45000
	12892	12893	M24X250	50	250	Ø 123	20	M24	37	300	303	45000
	12910	12911	M30X100	50	100	Ø 123	26	M30	37	150	153	45000
	12912	12913	M30X125	50	125	Ø 123	26	M30	37	175	178	45000
*	12914	12915	M30X150	50	150	Ø 123	26	M30	37	200	203	45000
	12916	12917	M30X175	50	175	Ø 123	26	M30	37	225	228	45000
*	12918	12919	M30X200	50	200	Ø 123	26	M30	37	250	253	45000
	12920	12921	M30X225	50	225	Ø 123	26	M30	37	275	278	45000
	12922	12923	M30X250	50	250	Ø 123	26	M30	37	300	303	45000

* Disponibile con Filettatura a passo fine. Aggiungere "**/P2**"al codice
*Available with Thin pitch thread. Please, add "**/P2**" to the code*

- Materiale base: poliammide rinforzato con sfera di vetro. A richiesta disponibile con gomma antiscivolo NBR 70 shore (codice standard = senza gomma). Materiale stelo: acciaio inox AISI 304 (a richiesta AISI 316). Su richiesta l'elemento di livellamento viene fornito con dado in acciaio.

- I valori dei carichi sopra riportati sono calcolati in condizioni statiche alla metà della lunghezza dello stelo filettato. Qualora s'intendesse utilizzare i supporti in presenza di vibrazioni o carichi in movimento, tali valori dovranno essere adeguatamente ridotti. Per ulteriori chiarimenti consultare il nostro ufficio tecnico. Ogni nostra responsabilità decade in caso di manomissioni o modifiche dei componenti.

- *Base in black polyamide material, reinforced by sphere glass. On request non-skid plate in NBR rubber 70 shore is available (Standard code = without rubber). Stainless steel screw in 1.4301 (1.4401on specific request). The leveling mount could be supplied, on request, with steel nut.*

- *Load values above mentioned have to be considered referring to static conditions calculated at the half of the screw length. In conditions of vibrations or in presence of dynamic loads these values should be reduced. For further information consult our technical office. We cannot accept responsibility for mounts that have been tampered or modified.*

Martin
Levelling Components
Made in Italy

LINEA CONVEYORS • STELO INOX
design ribassato per facilità di regolazione

CONVEYORS LINE • STAINLESS STEEL SCREW
low profile to ease the adjustment operation

Piede in Polyamide & cover Inox — PLASTICA

Caratteristiche: BASE RIBASSATA Ø 83 CON COVER, STELO SNODATO 30°

Features: LOW-PROFILE BASE Ø 83 WITH COVER, 30° ARTICULATED STEM

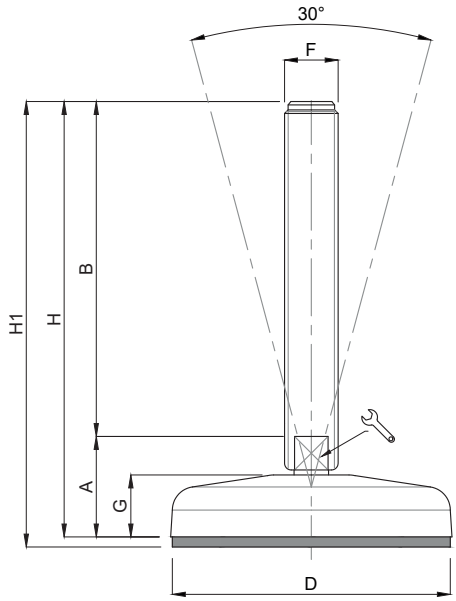

CODICE - *CODE*		descrizione *description*	DIMENSIONI PRINCIPALI - *MAIN DIMENSIONS*								CARICO STATICO *STATIC LOAD* NEWTON
standard *standard*	antiscivolo *antislip*		A	B	D		F	G	H	H1	
18050CI	18051CI	M10x50	30	50	Ø 83	8	M10	18	80	83	10000
18054CI	18055CI	M10x100	30	100	Ø 83	8	M10	18	130	133	10000
18058CI	18059CI	M10x150	30	150	Ø 83	8	M10	18	180	183	10000
18062CI	18063CI	M12x50	30	50	Ø 83	10	M12	18	80	83	13000
18066CI	18067CI	M12x100	30	100	Ø 83	10	M12	18	130	133	13000
18070CI	18071CI	M12x150	30	150	Ø 83	10	M12	18	180	183	13000
18074CI	18075CI	M16x100	30	100	Ø 83	13	M16	18	130	133	16000
18078CI	18079CI	M16x150	30	150	Ø 83	13	M16	18	180	183	16000
18082CI	18083CI	M16x200	30	200	Ø 83	13	M16	18	230	233	16000
18086CI	18087CI	M20x100	32	100	Ø 83	17	M20	18	132	135	18000
18090CI	18091CI	M20x150	32	150	Ø 83	17	M20	18	182	185	18000
18094CI	18095CI	M20x200	32	200	Ø 83	17	M20	18	232	235	18000
18098CI	18099CI	M20x250	32	250	Ø 83	17	M20	18	282	285	18000

- Materiale base: poliammide rinforzato con sfera di vetro e cover inox AISI 304. Gomma antiscivolo NBR 70 shore (codice dispari). Materiale stelo: acciaio inox AISI 304 (a richiesta AISI 316). Su richiesta l'elemento di livellamento viene fornito con dado in inox.

- I valori dei carichi sopra riportati sono calcolati in condizioni statiche alla metà della lunghezza dello stelo filettato. Qualora s'intendesse utilizzare i supporti in presenza di vibrazioni o carichi in movimento, tali valori dovranno essere adeguatamente ridotti. Per ulteriori chiarimenti consultare il nostro ufficio tecnico. Ogni nostra responsabilità decade in caso di manomissioni o modifiche dei componenti.

- *Base in black polyamide material, reinforced by sphere glass plus st. steel cover. On request non-skid plate in NBR rubber 70 shore (uneven code). Stainless steel screw in 1.4301 (1.4401on specific request). The leveling mount could be supplied, on request, with st. steel nut.*

- *Load values above mentioned have to be considered referring to static conditions calculated at the half of the screw length. In conditions of vibrations or in presence of dynamic loads these values should be reduced. For further information consult our technical office. We cannot accept responsibility for mounts that have been tampered or modified.*

Piede in Polyamide & cover Inox

PLASTICA

Martin
Levelling Components

Caratteristiche: BASE RIBASSATA Ø 103 CON COVER, STELO SNODATO 30°

Features: LOW-PROFILE BASE Ø 103 WITH COVER, 30° ARTICULATED STEM

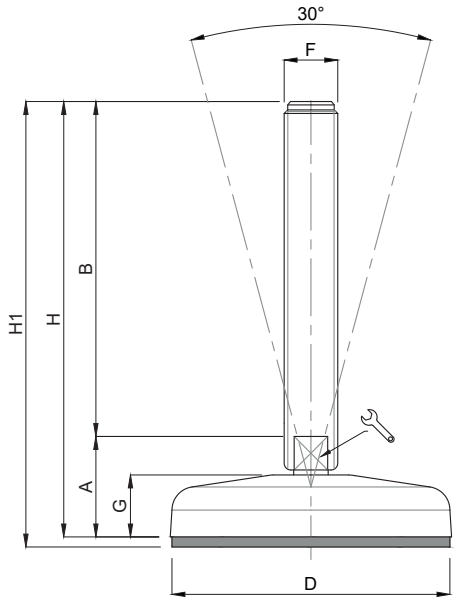

	CODICE - *CODE*		descrizione	DIMENSIONI PRINCIPALI - *MAIN DIMENSIONS*								CARICO STATICO *STATIC LOAD* NEWTON
	standard *standard*	antiscivolo *antislip*	*description*	A	B	D		F	G	H	H1	
	18100CI	18101CI	M16x100	32	100	Ø 103	13	M16	20	132	135	18000
	18104CI	18105CI	M16x150	32	150	Ø 103	13	M16	20	182	185	18000
	18108CI	18109CI	M16x200	32	200	Ø 103	13	M16	20	232	235	18000
	18112CI	18113CI	M20x100	34	100	Ø 103	17	M20	20	134	137	20000
	18116CI	18117CI	M20x150	34	150	Ø 103	17	M20	20	184	187	20000
	18120CI	18121CI	M20x200	34	200	Ø 103	17	M20	20	234	237	20000
	18124CI	18125CI	M20x250	34	250	Ø 103	17	M20	20	284	287	20000
	18128CI	18129CI	M24x100	37	100	Ø 103	20	M24	20	137	140	25000
*	18132CI	18133CI	M24x150	37	150	Ø 103	20	M24	20	187	190	25000
*	18136CI	18137CI	M24x200	37	200	Ø 103	20	M24	20	237	240	25000
	18140CI	18141CI	M24x250	37	250	Ø 103	20	M24	20	287	290	25000

* Disponibile con Filettatura a passo fine. Aggiungere "**/P2**"al codice
*Available with Thin pitch thread. Please, add "**/P2**" to the code*

- Materiale base: poliammide rinforzato con sfera di vetro e cover inox AISI 304. Gomma antiscivolo NBR 70 shore (codice dispari). Materiale stelo: acciaio inox AISI 304 (a richiesta AISI 316). Su richiesta l'elemento di livellamento viene fornito con dado in inox.

- I valori dei carichi sopra riportati sono calcolati in condizioni statiche alla metà della lunghezza dello stelo filettato. Qualora s'intendesse utilizzare i supporti in presenza di vibrazioni o carichi in movimento, tali valori dovranno essere adeguatamente ridotti. Per ulteriori chiarimenti consultare il nostro ufficio tecnico. Ogni nostra responsabilità decade in caso di manomissioni o modifiche dei componenti.

- *Base in black polyamide material, reinforced by sphere glass plus st. steel cover. On request non-skid plate in NBR rubber 70 shore (uneven code). Stainless steel screw in 1.4301 (1.4401on specific request). The leveling mount could be supplied, on request, with st. steel nut.*

- *Load values above mentioned have to be considered referring to static conditions calculated at the half of the screw length. In conditions of vibrations or in presence of dynamic loads these values should be reduced. For further information consult our technical office. We cannot accept responsibility for mounts that have been tampered or modified.*

Piede in Polyamide & cover Inox

PLASTICA

Caratteristiche: BASE RIBASSATA Ø 123 CON COVER, STELO SNODATO 30°

Features: LOW-PROFILE BASE Ø 123 WITH COVER, 30° ARTICULATED STEM

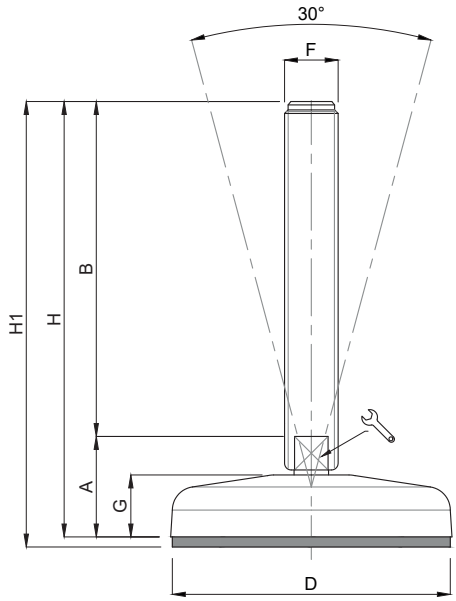

CODICE - *CODE*		descrizione *description*	DIMENSIONI PRINCIPALI - *MAIN DIMENSIONS*								CARICO STATICO *STATIC LOAD* NEWTON
standard *standard*	antiscivolo *antislip*		A	B	D	🔧	F	G	H	H1	
18150CI	18151CI	M16x100	34	100	Ø 123	13	M16	22	134	137	18000
18154CI	18155CI	M16x150	34	150	Ø 123	13	M16	22	184	187	18000
18158CI	18159CI	M16x200	34	200	Ø 123	13	M16	22	234	237	18000
18162CI	18163CI	M20x100	36	100	Ø 123	17	M20	22	136	139	20000
18166CI	18167CI	M20x150	36	150	Ø 123	17	M20	22	186	189	20000
18170CI	18171CI	M20x200	36	200	Ø 123	17	M20	22	236	239	20000
18174CI	18175CI	M20x250	36	250	Ø 123	17	M20	22	286	289	20000
18178CI	18179CI	M24x100	39	100	Ø 123	20	M24	22	139	142	25000
* 18182CI	18183CI	M24x150	39	150	Ø 123	20	M24	22	189	192	25000
* 18186CI	18187CI	M24x200	39	200	Ø 123	20	M24	22	239	242	25000
18190CI	18191CI	M24x250	39	250	Ø 123	20	M24	22	289	292	25000
18194CI	18195CI	M30x100	39	100	Ø 123	26	M30	22	139	142	25000
* 18198CI	18199CI	M30x150	39	150	Ø 123	26	M30	22	189	192	25000
* 18202CI	18203CI	M30x200	39	200	Ø 123	26	M30	22	239	242	25000
18206CI	18207CI	M30x250	39	250	Ø 123	26	M30	22	289	292	25000

* Disponibile con Filettatura a passo fine. Aggiungere "**/P2**"al codice
*Available with Thin pitch thread. Please, add "**/P2**" to the code*

- Materiale base: poliammide rinforzato con sfera di vetro e cover inox AISI 304. Gomma antiscivolo NBR 70 shore (codice dispari). Materiale stelo: acciaio inox AISI 304 (a richiesta AISI 316). Su richiesta l'elemento di livellamento viene fornito con dado in inox.

- I valori dei carichi sopra riportati sono calcolati in condizioni statiche alla metà della lunghezza dello stelo filettato. Qualora s'intendesse utilizzare i supporti in presenza di vibrazioni o carichi in movimento, tali valori dovranno essere adeguatamente ridotti. Per ulteriori chiarimenti consultare il nostro ufficio tecnico. Ogni nostra responsabilità decade in caso di manomissioni o modifiche dei componenti.

- *Base in black polyamide material, reinforced by sphere glass plus st. steel cover. On request non-skid plate in NBR rubber 70 shore (uneven code). Stainless steel screw in 1.4301 (1.4401on specific request). The leveling mount could be supplied, on request, with st. steel nut.*

- *Load values above mentioned have to be considered referring to static conditions calculated at the half of the screw length. In conditions of vibrations or in presence of dynamic loads these values should be reduced. For further information consult our technical office. We cannot accept responsibility for mounts that have been tampered or modified.*

Piede in Polyamide & cover Inox

PLASTICA

Martin
Levelling Components

Caratteristiche: BASE RIBASSATA Ø 83 CON COVER, STELO SNODATO 16°

Features: LOW-PROFILE BASE Ø 83 WITH COVER, 16° ARTICULATED STEM

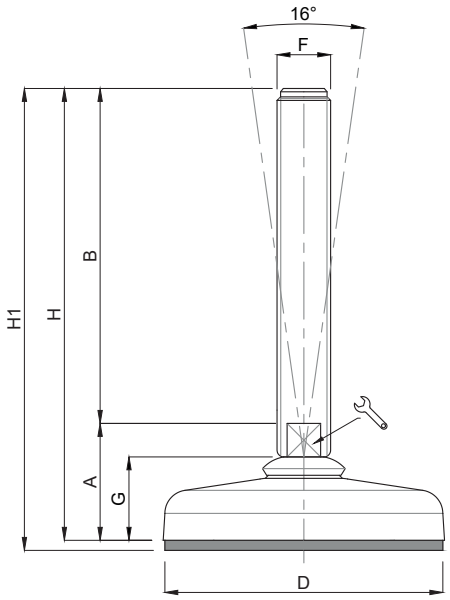

	CODICE - *CODE*		descrizione	DIMENSIONI PRINCIPALI - *MAIN DIMENSIONS*								CARICO STATICO *STATIC LOAD* NEWTON
	standard *standard*	antiscivolo *antislip*	*description*	A	B	D		F	G	H	H1	
	18210CI	18211CI	M12x50	35	50	Ø 83	10	M12	25	85	88	14000
	18214CI	18215CI	M12x100	35	100	Ø 83	10	M12	25	135	138	14000
	18218CI	18219CI	M12x150	35	150	Ø 83	10	M12	25	185	188	14000
	18222CI	18223CI	M16x100	35	100	Ø 83	13	M16	25	135	138	20000
	18226CI	18227CI	M16x150	35	150	Ø 83	13	M16	25	185	188	20000
	18230CI	18231CI	M16x200	35	200	Ø 83	13	M16	25	235	238	20000
	18234CI	18235CI	M20x100	37	100	Ø 83	17	M20	25	137	140	20000
	18238CI	18239CI	M20x150	37	150	Ø 83	17	M20	25	187	190	20000
	18242CI	18243CI	M20x200	37	200	Ø 83	17	M20	25	237	240	20000
	18246CI	18247CI	M20x250	37	250	Ø 83	17	M20	25	287	290	20000
	18250CI	18251CI	M24x100	37	100	Ø 83	20	M24	25	137	140	25000
*	18254CI	18255CI	M24x150	37	150	Ø 83	20	M24	25	187	190	25000
*	18258CI	18259CI	M24x200	37	200	Ø 83	20	M24	25	237	240	25000
	18262CI	18263CI	M24x250	37	250	Ø 83	20	M24	25	287	290	25000

* Disponibile con Filettatura a passo fine. Aggiungere "**/P2**"al codice
*Available with Thin pitch thread. Please, add "**/P2**" to the code*

- Materiale base: poliammide rinforzato con sfera di vetro e cover inox AISI 304. Gomma antiscivolo NBR 70 shore (codice dispari). Materiale stelo: acciaio inox AISI 304 (a richiesta AISI 316). Su richiesta l'elemento di livellamento viene fornito con dado in inox.

- I valori dei carichi sopra riportati sono calcolati in condizioni statiche alla metà della lunghezza dello stelo filettato. Qualora s'intendesse utilizzare i supporti in presenza di vibrazioni o carichi in movimento, tali valori dovranno essere adeguatamente ridotti. Per ulteriori chiarimenti consultare il nostro ufficio tecnico. Ogni nostra responsabilità decade in caso di manomissioni o modifiche dei componenti.

- *Base in black polyamide material, reinforced by sphere glass plus st. steel cover. On request non-skid plate in NBR rubber 70 shore (uneven code). Stainless steel screw in 1.4301 (1.4401on specific request). The leveling mount could be supplied, on request, with st. steel nut.*

- *Load values above mentioned have to be considered referring to static conditions calculated at the half of the screw length. In conditions of vibrations or in presence of dynamic loads these values should be reduced. For further information consult our technical office. We cannot accept responsibility for mounts that have been tampered or modified.*

Piede in Polyamide & cover Inox

PLASTICA

Caratteristiche: BASE RIBASSATA Ø 103 CON COVER, STELO SNODATO 16°

Features: LOW-PROFILE BASE Ø 103 WITH COVER, 16° ARTICULATED STEM

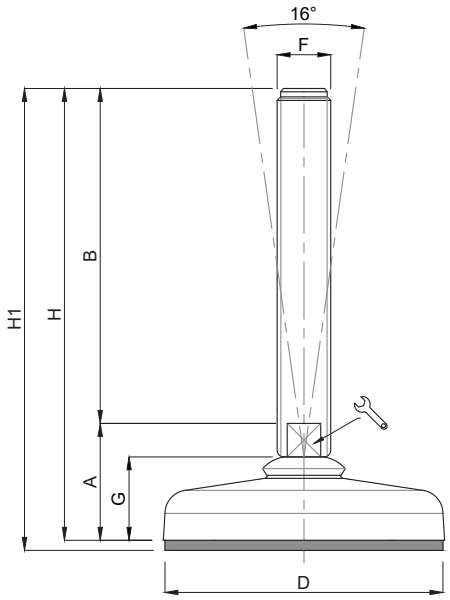

	CODICE - *CODE*		descrizione *description*	DIMENSIONI PRINCIPALI - *MAIN DIMENSIONS*								CARICO STATICO *STATIC LOAD* NEWTON
	standard *standard*	antiscivolo *antislip*		A	B	D		F	G	H	H1	
	18264CI	18265CI	M16x100	37	100	Ø 103	13	M16	27	137	140	30000
	18268CI	18269CI	M16x150	37	150	Ø 103	13	M16	27	187	190	30000
	18272CI	18273CI	M16x200	37	200	Ø 103	13	M16	27	237	240	30000
	18276CI	18277CI	M20x100	39	100	Ø 103	17	M20	27	139	142	30000
	18280CI	18281CI	M20x150	39	150	Ø 103	17	M20	27	189	192	30000
	18284CI	18285CI	M20x200	39	200	Ø 103	17	M20	27	239	242	30000
	18288CI	18289CI	M20x250	39	250	Ø 103	17	M20	27	289	292	30000
	18292CI	18293CI	M24x100	39	100	Ø 103	20	M24	27	139	142	30000
*	18296CI	18297CI	M24x150	39	150	Ø 103	20	M24	27	189	192	30000
*	18300CI	18301CI	M24x200	39	200	Ø 103	20	M24	27	239	242	30000
	18304CI	18305CI	M24x250	39	250	Ø 103	20	M24	27	289	292	30000

* Disponibile con Filettatura a passo fine. Aggiungere "**/P2**"al codice
*Available with Thin pitch thread. Please, add "**/P2**" to the code*

- Materiale base: poliammide rinforzato con sfera di vetro e cover inox AISI 304. Gomma antiscivolo NBR 70 shore (codice dispari). Materiale stelo: acciaio inox AISI 304 (a richiesta AISI 316). Su richiesta l'elemento di livellamento viene fornito con dado in inox.

- I valori dei carichi sopra riportati sono calcolati in condizioni statiche alla metà della lunghezza dello stelo filettato. Qualora s'intendesse utilizzare i supporti in presenza di vibrazioni o carichi in movimento, tali valori dovranno essere adeguatamente ridotti. Per ulteriori chiarimenti consultare il nostro ufficio tecnico. Ogni nostra responsabilità decade in caso di manomissioni o modifiche dei componenti.

- *Base in black polyamide material, reinforced by sphere glass plus st. steel cover. On request non-skid plate in NBR rubber 70 shore (uneven code). Stainless steel screw in 1.4301 (1.4401on specific request). The leveling mount could be supplied, on request, with st. steel nut.*

- *Load values above mentioned have to be considered referring to static conditions calculated at the half of the screw length. In conditions of vibrations or in presence of dynamic loads these values should be reduced. For further information consult our technical office. We cannot accept responsibility for mounts that have been tampered or modified.*

Piede in Polyamide & cover Inox

PLASTICA

Martin
Levelling Components

Caratteristiche: BASE RIBASSATA Ø 123 CON COVER, STELO SNODATO 16°

Features: LOW-PROFILE BASE Ø 123 WITH COVER, 16° ARTICULATED STEM

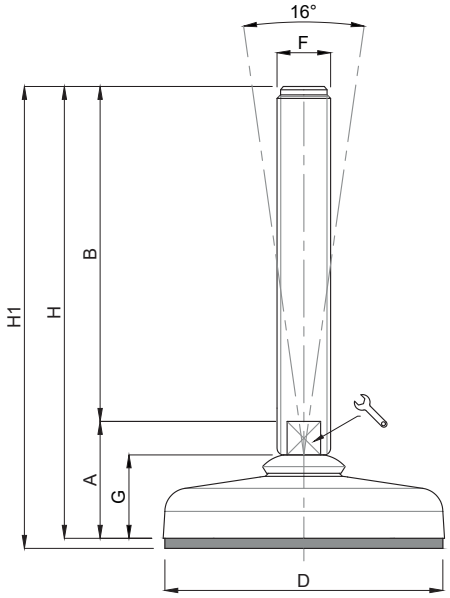

	CODICE - *CODE*		descrizione	DIMENSIONI PRINCIPALI - *MAIN DIMENSIONS*								CARICO STATICO *STATIC LOAD* NEWTON
	standard *standard*	antiscivolo *antislip*	*description*	A	B	D		F	G	H	H1	
	18310CI	18311CI	M16x100	39	100	Ø 123	13	M16	29	139	143	35000
	18314CI	18315CI	M16x150	39	150	Ø 123	13	M16	29	189	193	35000
	18318CI	18319CI	M16x200	39	200	Ø 123	13	M16	29	239	243	35000
	18322CI	18323CI	M20x100	41	100	Ø 123	17	M20	29	141	145	35000
	18326CI	18327CI	M20x150	41	150	Ø 123	17	M20	29	191	195	35000
	18330CI	18331CI	M20x200	41	200	Ø 123	17	M20	29	241	245	35000
	18334CI	18335CI	M20x250	41	250	Ø 123	17	M20	29	291	295	35000
	18338CI	18339CI	M24x100	41	100	Ø 123	20	M24	29	141	145	35000
*	18342CI	18343CI	M24x150	41	150	Ø 123	20	M24	29	191	195	35000
*	18346CI	18347CI	M24x200	41	200	Ø 123	20	M24	29	241	245	35000
	18350CI	18351CI	M24x250	41	250	Ø 123	20	M24	29	291	295	35000
	18354CI	18355CI	M30x100	41	100	Ø 123	26	M30	29	141	145	35000
*	18358CI	18359CI	M30x150	41	150	Ø 123	26	M30	29	191	195	35000
*	18362CI	18363CI	M30x200	41	200	Ø 123	26	M30	29	241	245	35000
	18366CI	18367CI	M30x250	41	250	Ø 123	26	M30	29	291	295	35000

* Disponibile con Filettatura a passo fine. Aggiungere "**/P2**"al codice
*Available with Thin pitch thread. Please, add "**/P2**" to the code*

- Materiale base: poliammide rinforzato con sfera di vetro e cover inox AISI 304. Gomma antiscivolo NBR 70 shore (codice dispari). Materiale stelo: acciaio inox AISI 304 (a richiesta AISI 316). Su richiesta l'elemento di livellamento viene fornito con dado in inox.

- I valori dei carichi sopra riportati sono calcolati in condizioni statiche alla metà della lunghezza dello stelo filettato. Qualora s'intendesse utilizzare i supporti in presenza di vibrazioni o carichi in movimento, tali valori dovranno essere adeguatamente ridotti. Per ulteriori chiarimenti consultare il nostro ufficio tecnico. Ogni nostra responsabilità decade in caso di manomissioni o modifiche dei componenti.

- *Base in black polyamide material, reinforced by sphere glass plus st. steel cover. On request non-skid plate in NBR rubber 70 shore (uneven code). Stainless steel screw in 1.4301 (1.4401on specific request). The leveling mount could be supplied, on request, with st. steel nut.*

- *Load values above mentioned have to be considered referring to static conditions calculated at the half of the screw length. In conditions of vibrations or in presence of dynamic loads these values should be reduced. For further information consult our technical office. We cannot accept responsibility for mounts that have been tampered or modified.*

Piede in Polyamide & Inox

PLASTICA

Caratteristiche: BASE RIBASSATA Ø 83, STELO SNODATO 30°

Features: LOW-PROFILE BASE Ø 83, 30° ARTICULATED STEM

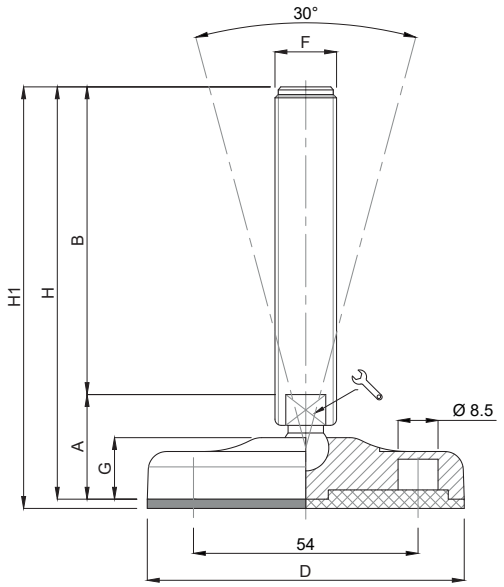

CODICE - *CODE*		descrizione *description*	DIMENSIONI PRINCIPALI - *MAIN DIMENSIONS*								CARICO STATICO *STATIC LOAD* NEWTON
standard *standard*	antiscivolo *antislip*		A	B	D		F	G	H	H1	
18050	18051	M10x50	30	50	Ø 83	8	M10	18	80	83	10000
18054	18055	M10x100	30	100	Ø 83	8	M10	18	130	133	10000
18058	18059	M10x150	30	150	Ø 83	8	M10	18	180	183	10000
18062	18063	M12x50	30	50	Ø 83	10	M12	18	80	83	13000
18066	18067	M12x100	30	100	Ø 83	10	M12	18	130	133	13000
18070	18071	M12x150	30	150	Ø 83	10	M12	18	180	183	13000
18074	18075	M16x100	30	100	Ø 83	13	M16	18	130	133	16000
18078	18079	M16x150	30	150	Ø 83	13	M16	18	180	183	16000
18082	18083	M16x200	30	200	Ø 83	13	M16	18	230	233	16000
18086	18087	M20x100	32	100	Ø 83	17	M20	18	132	135	18000
18090	18091	M20x150	32	150	Ø 83	17	M20	18	182	185	18000
18094	18095	M20x200	32	200	Ø 83	17	M20	18	232	235	18000
18098	18099	M20x250	32	250	Ø 83	17	M20	18	282	285	18000

- Materiale base: poliammide rinforzato con sfera di vetro. A richiesta disponibile con gomma antiscivolo NBR 70 shore (codice standard = senza gomma). Materiale stelo: acciaio inox AISI 304 (a richiesta AISI 316). Su richiesta l'elemento di livellamento viene fornito con dado in acciaio.

- I valori dei carichi sopra riportati sono calcolati in condizioni statiche alla metà della lunghezza dello stelo filettato. Qualora s'intendesse utilizzare i supporti in presenza di vibrazioni o carichi in movimento, tali valori dovranno essere adeguatamente ridotti. Per ulteriori chiarimenti consultare il nostro ufficio tecnico. Ogni nostra responsabilità decade in caso di manomissioni o modifiche dei componenti.

- *Base in black polyamide material, reinforced by sphere glass. On request non-skid plate in NBR rubber 70 shore is available (Standard code = without rubber). Stainless steel screw in 1.4301 (1.4401on specific request). The leveling mount could be supplied, on request, with steel nut.*

- *Load values above mentioned have to be considered referring to static conditions calculated at the half of the screw length. In conditions of vibrations or in presence of dynamic loads these values should be reduced. For further information consult our technical office. We cannot accept responsibility for mounts that have been tampered or modified.*

Piede in Polyamide & Inox

PLASTICA

Martin
Levelling Components

Caratteristiche: BASE RIBASSATA Ø 103, STELO SNODATO 30°

Features: LOW-PROFILE BASE Ø 103, 30° ARTICULATED STEM

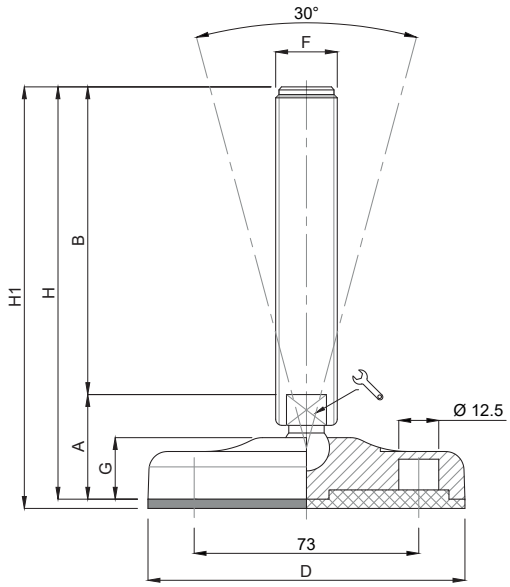

	CODICE - *CODE*		descrizione *description*	DIMENSIONI PRINCIPALI - *MAIN DIMENSIONS*								CARICO STATICO *STATIC LOAD* NEWTON
	standard *standard*	antiscivolo *antislip*		A	B	D		F	G	H	H1	
	18100	18101	M16x100	32	100	Ø 103	13	M16	20	132	135	18000
	18104	18105	M16x150	32	150	Ø 103	13	M16	20	182	185	18000
	18108	18109	M16x200	32	200	Ø 103	13	M16	20	232	235	18000
	18112	18113	M20x100	34	100	Ø 103	17	M20	20	134	137	20000
	18116	18117	M20x150	34	150	Ø 103	17	M20	20	184	187	20000
	18120	18121	M20x200	34	200	Ø 103	17	M20	20	234	237	20000
	18124	18125	M20x250	34	250	Ø 103	17	M20	20	284	287	20000
	18128	18129	M24x100	37	100	Ø 103	20	M24	20	137	140	25000
*	18132	18133	M24x150	37	150	Ø 103	20	M24	20	187	190	25000
*	18136	18137	M24x200	37	200	Ø 103	20	M24	20	237	240	25000
	18140	18141	M24x250	37	250	Ø 103	20	M24	20	287	290	25000

* Disponibile con Filettatura a passo fine. Aggiungere "**/P2**"al codice
*Available with Thin pitch thread. Please, add "**/P2**" to the code*

- Materiale base: poliammide rinforzato con sfera di vetro. A richiesta disponibile con gomma antiscivolo NBR 70 shore (codice standard = senza gomma). Materiale stelo: acciaio inox AISI 304 (a richiesta AISI 316). Su richiesta l'elemento di livellamento viene fornito con dado in acciaio.

- I valori dei carichi sopra riportati sono calcolati in condizioni statiche alla metà della lunghezza dello stelo filettato. Qualora s'intendesse utilizzare i supporti in presenza di vibrazioni o carichi in movimento, tali valori dovranno essere adeguatamente ridotti. Per ulteriori chiarimenti consultare il nostro ufficio tecnico. Ogni nostra responsabilità decade in caso di manomissioni o modifiche dei componenti.

- *Base in black polyamide material, reinforced by sphere glass. On request non-skid plate in NBR rubber 70 shore is available (Standard code = without rubber). Stainless steel screw in 1.4301 (1.4401on specific request). The leveling mount could be supplied, on request, with steel nut.*

- *Load values above mentioned have to be considered referring to static conditions calculated at the half of the screw length. In conditions of vibrations or in presence of dynamic loads these values should be reduced. For further information consult our technical office. We cannot accept responsibility for mounts that have been tampered or modified.*

Piede in Polyamide & Inox

PLASTICA

Caratteristiche: BASE RIBASSATA Ø 123, STELO SNODATO 30°

Features: LOW-PROFILE BASE Ø 123, 30° ARTICULATED STEM

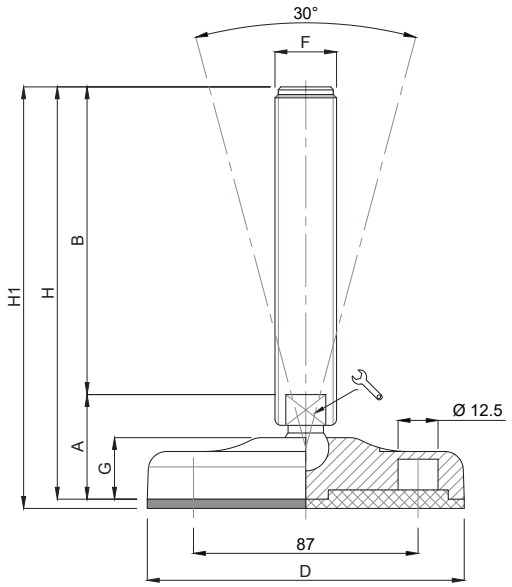

CODICE - *CODE*		descrizione *description*	DIMENSIONI PRINCIPALI - *MAIN DIMENSIONS*								CARICO STATICO *STATIC LOAD* NEWTON
standard *standard*	antiscivolo *antislip*		A	B	D	🔧	F	G	H	H1	
18150	18151	M16x100	34	100	Ø 123	13	M16	22	134	137	18000
18154	18155	M16x150	34	150	Ø 123	13	M16	22	184	187	18000
18158	18159	M16x200	34	200	Ø 123	13	M16	22	234	237	18000
18162	18163	M20x100	36	100	Ø 123	17	M20	22	136	139	20000
18166	18167	M20x150	36	150	Ø 123	17	M20	22	186	189	20000
18170	18171	M20x200	36	200	Ø 123	17	M20	22	236	239	20000
18174	18175	M20x250	36	250	Ø 123	17	M20	22	286	289	20000
18178	18179	M24x100	39	100	Ø 123	20	M24	22	139	142	25000
* 18182	18183	M24x150	39	150	Ø 123	20	M24	22	189	192	25000
* 18186	18187	M24x200	39	200	Ø 123	20	M24	22	239	242	25000
18190	18191	M24x250	39	250	Ø 123	20	M24	22	289	292	25000
18194	18195	M30x100	39	100	Ø 123	26	M30	22	139	142	25000
18198	18199	M30x150	39	150	Ø 123	26	M30	22	189	192	25000
18202	18203	M30x200	39	200	Ø 123	26	M30	22	239	242	25000
18206	18207	M30x250	39	250	Ø 123	26	M30	22	289	292	25000

* Disponibile con Filettatura a passo fine. Aggiungere "**/P2**"al codice
*Available with Thin pitch thread. Please, add "**/P2**" to the code*

- Materiale base: poliammide rinforzato con sfera di vetro. A richiesta disponibile con gomma antiscivolo NBR 70 shore (codice standard = senza gomma). Materiale stelo: acciaio inox AISI 304 (a richiesta AISI 316). Su richiesta l'elemento di livellamento viene fornito con dado in acciaio.

- I valori dei carichi sopra riportati sono calcolati in condizioni statiche alla metà della lunghezza dello stelo filettato. Qualora s'intendesse utilizzare i supporti in presenza di vibrazioni o carichi in movimento, tali valori dovranno essere adeguatamente ridotti. Per ulteriori chiarimenti consultare il nostro ufficio tecnico. Ogni nostra responsabilità decade in caso di manomissioni o modifiche dei componenti.

- *Base in black polyamide material, reinforced by sphere glass. On request non-skid plate in NBR rubber 70 shore is available (Standard code = without rubber). Stainless steel screw in 1.4301 (1.4401on specific request). The leveling mount could be supplied, on request, with steel nut.*

- *Load values above mentioned have to be considered referring to static conditions calculated at the half of the screw length. In conditions of vibrations or in presence of dynamic loads these values should be reduced. For further information consult our technical office. We cannot accept responsibility for mounts that have been tampered or modified.*

Piede in Polyamide & Inox

PLASTICA

Martin
Levelling Components

Caratteristiche: BASE SEMISNODATA Ø 65, STELO SNODATO 16°

Features: HALF-ARTICULATED BASE Ø 65, 16° ARTICULATED STEM

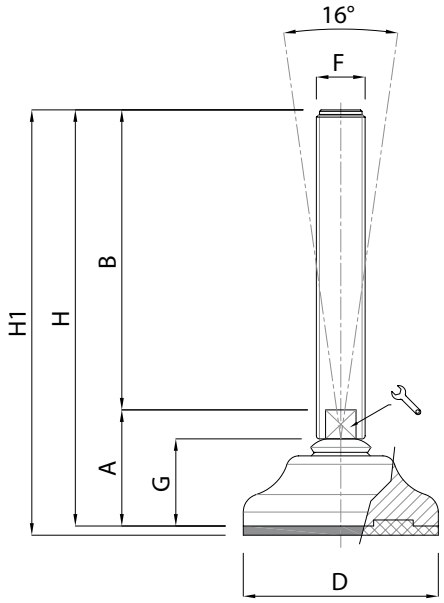

CODICE - *CODE*	DESCRIZIONE description	DIMENSIONI PRINCIPALI - *MAIN DIMENSIONS*								CARICO STATICO *STATIC LOAD NEWTON*
		A	B	D		F	G	H	H1	
18210/65 - 18211/65	M12x50	39	50	ø 65	10	M12	29	89	92	13000
18214/65 - 18215/65	M12x100	39	100	ø 65	10	M12	29	139	142	13000
18218/65 - 18219/65	M12x150	39	150	ø 65	10	M12	29	189	192	13000
18222/65 - 18223/65	M16x100	39	100	ø 65	13	M16	29	139	142	18000
18226/65 - 18227/65	M16x150	39	150	ø 65	13	M16	29	189	192	18000
18230/65 - 18231/65	M16x200	39	200	ø 65	13	M16	29	239	242	18000
18234/65 - 18235/65	M20x100	41	100	ø 65	17	M20	29	141	144	18000
18238/65 - 18239/65	M20x150	41	150	ø 65	17	M20	29	191	194	18000
18242/65 - 18243/65	M20x200	41	200	ø 65	17	M20	29	241	244	18000
18246/65 - 18247/65	M20x250	41	250	ø 65	17	M20	29	291	294	18000
18250/65 - 18251/65	M24x100	41	100	ø 65	20	M24	29	141	144	18000
* 18254/65 - 18255/65	M24x150	41	150	ø 65	20	M24	29	191	194	18000
* 18258/65 - 18259/65	M24x200	41	200	ø 65	20	M24	29	241	244	18000
18262/65 - 18263/65	M24x250	41	250	ø 65	20	M24	29	291	294	18000

* Disponibile con Filettatura a passo fine. Aggiungere "**/P2**"al codice
*Available with Thin pitch thread. Please, add "**/P2**" to the code*

- Materiale base: poliammide rinforzato con sfera di vetro. A richiesta disponibile con gomma antiscivolo NBR 70 shore (codice standard = senza gomma). Materiale stelo: acciaio inox AISI 304 (a richiesta AISI 316). Su richiesta l'elemento di livellamento viene fornito con dado in acciaio.

- I valori dei carichi sopra riportati sono calcolati in condizioni statiche alla metà della lunghezza dello stelo filettato. Qualora s'intendesse utilizzare i supporti in presenza di vibrazioni o carichi in movimento, tali valori dovranno essere adeguatamente ridotti. Per ulteriori chiarimenti consultare il nostro ufficio tecnico. Ogni nostra responsabilità decade in caso di manomissioni o modifiche dei componenti.

- *Base in black polyamide material, reinforced by sphere glass. On request non-skid plate in NBR rubber 70 shore is available (Standard code = without rubber). Stainless steel screw in 1.4301 (1.4401on specific request). The leveling mount could be supplied, on request, with steel nut.*

- *Load values above mentioned have to be considered referring to static conditions calculated at the half of the screw length. In conditions of vibrations or in presence of dynamic loads these values should be reduced. For further information consult our technical office. We cannot accept responsibility for mounts that have been tampered or modified.*

Piede in Polyamide & Inox

PLASTICA

Caratteristiche: BASE RIBASSATA Ø 83, STELO SNODATO 16°

Features: LOW-PROFILE BASE Ø 83, 16° ARTICULATED STEM

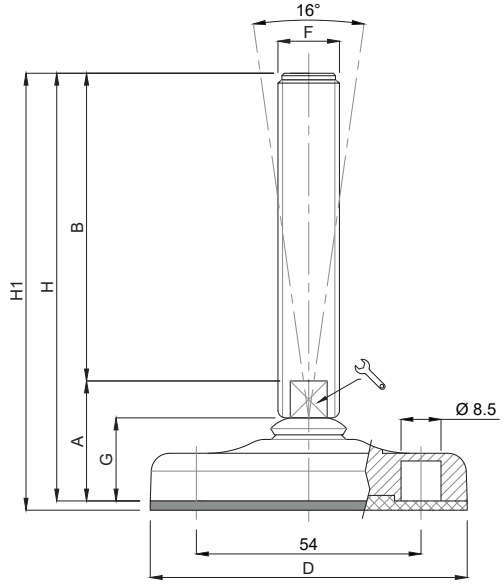

	CODICE - *CODE*		descrizione	DIMENSIONI PRINCIPALI - *MAIN DIMENSIONS*								CARICO STATICO *STATIC LOAD* NEWTON
	standard *standard*	antiscivolo *antislip*	*description*	A	B	D		F	G	H	H1	
	18210	18211	M12x50	35	50	Ø 83	10	M12	25	85	88	14000
	18214	18215	M12x100	35	100	Ø 83	10	M12	25	135	138	14000
	18218	18219	M12x150	35	150	Ø 83	10	M12	25	185	188	14000
	18222	18223	M16x100	35	100	Ø 83	13	M16	25	135	138	20000
	18226	18227	M16x150	35	150	Ø 83	13	M16	25	185	188	20000
	18230	18231	M16x200	35	200	Ø 83	13	M16	25	235	238	20000
	18234	18235	M20x100	37	100	Ø 83	17	M20	25	137	140	20000
	18238	18239	M20x150	37	150	Ø 83	17	M20	25	187	190	20000
	18242	18243	M20x200	37	200	Ø 83	17	M20	25	237	240	20000
	18246	18247	M20x250	37	250	Ø 83	17	M20	25	287	290	20000
	18250	18251	M24x100	37	100	Ø 83	20	M24	25	137	140	25000
*	18254	18255	M24x150	37	150	Ø 83	20	M24	25	187	190	25000
*	18258	18259	M24x200	37	200	Ø 83	20	M24	25	237	240	25000
	18262	18263	M24x250	37	250	Ø 83	20	M24	25	287	290	25000

* Disponibile con Filettatura a passo fine. Aggiungere "**/P2**"al codice
*Available with Thin pitch thread. Please, add "**/P2**" to the code*

- Materiale base: poliammide rinforzato con sfera di vetro. A richiesta disponibile con gomma antiscivolo NBR 70 shore (codice standard = senza gomma). Materiale stelo: acciaio inox AISI 304 (a richiesta AISI 316). Su richiesta l'elemento di livellamento viene fornito con dado in acciaio.

- I valori dei carichi sopra riportati sono calcolati in condizioni statiche alla metà della lunghezza dello stelo filettato. Qualora s'intendesse utilizzare i supporti in presenza di vibrazioni o carichi in movimento, tali valori dovranno essere adeguatamente ridotti. Per ulteriori chiarimenti consultare il nostro ufficio tecnico. Ogni nostra responsabilità decade in caso di manomissioni o modifiche dei componenti.

- *Base in black polyamide material, reinforced by sphere glass. On request non-skid plate in NBR rubber 70 shore is available (Standard code = without rubber). Stainless steel screw in 1.4301 (1.4401on specific request). The leveling mount could be supplied, on request, with steel nut.*

- *Load values above mentioned have to be considered referring to static conditions calculated at the half of the screw length. In conditions of vibrations or in presence of dynamic loads these values should be reduced. For further information consult our technical office. We cannot accept responsibility for mounts that have been tampered or modified.*

Piede in Polyamide & Inox

PLASTICA

Martin
Levelling Components

Caratteristiche: BASE RIBASSATA Ø 103, STELO SNODATO 16°

Features: LOW-PROFILE BASE Ø 103, 16° ARTICULATED STEM

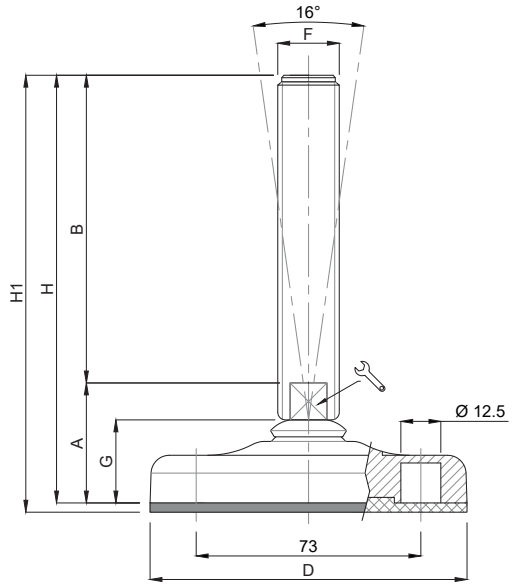

	CODICE - *CODE*		descrizione	DIMENSIONI PRINCIPALI - *MAIN DIMENSIONS*								CARICO STATICO *STATIC LOAD* NEWTON
	standard *standard*	antiscivolo *antislip*	*description*	A	B	D	🔧	F	G	H	H1	
	18264	18265	M16x100	37	100	Ø 103	13	M16	27	137	140	30000
	18268	18269	M16x150	37	150	Ø 103	13	M16	27	187	190	30000
	18272	18273	M16x200	37	200	Ø 103	13	M16	27	237	240	30000
	18276	18277	M20x100	39	100	Ø 103	17	M20	27	139	142	30000
	18280	18281	M20x150	39	150	Ø 103	17	M20	27	189	192	30000
	18284	18285	M20x200	39	200	Ø 103	17	M20	27	239	242	30000
	18288	18289	M20x250	39	250	Ø 103	17	M20	27	289	292	30000
	18292	18293	M24x100	39	100	Ø 103	20	M24	27	139	142	30000
*	18296	18297	M24x150	39	150	Ø 103	20	M24	27	189	192	30000
*	18300	18301	M24x200	39	200	Ø 103	20	M24	27	239	242	30000
	18304	18305	M24x250	39	250	Ø 103	20	M24	27	289	292	30000

* Disponibile con Filettatura a passo fine. Aggiungere "**/P2**"al codice
*Available with Thin pitch thread. Please, add "**/P2**" to the code*

- Materiale base: poliammide rinforzato con sfera di vetro. A richiesta disponibile con gomma antiscivolo NBR 70 shore (codice standard = senza gomma). Materiale stelo: acciaio inox AISI 304 (a richiesta AISI 316). Su richiesta l'elemento di livellamento viene fornito con dado in acciaio.

- I valori dei carichi sopra riportati sono calcolati in condizioni statiche alla metà della lunghezza dello stelo filettato. Qualora s'intendesse utilizzare i supporti in presenza di vibrazioni o carichi in movimento, tali valori dovranno essere adeguatamente ridotti. Per ulteriori chiarimenti consultare il nostro ufficio tecnico. Ogni nostra responsabilità decade in caso di manomissioni o modifiche dei componenti.

- *Base in black polyamide material, reinforced by sphere glass. On request non-skid plate in NBR rubber 70 shore is available (Standard code = without rubber). Stainless steel screw in 1.4301 (1.4401on specific request). The leveling mount could be supplied, on request, with steel nut.*

- *Load values above mentioned have to be considered referring to static conditions calculated at the half of the screw length. In conditions of vibrations or in presence of dynamic loads these values should be reduced. For further information consult our technical office. We cannot accept responsibility for mounts that have been tampered or modified.*

Piede in Polyamide & Inox

PLASTICA

Caratteristiche: BASE RIBASSATA Ø 123, STELO SNODATO 16°

Features: LOW-PROFILE BASE Ø 123, 16° ARTICULATED STEM

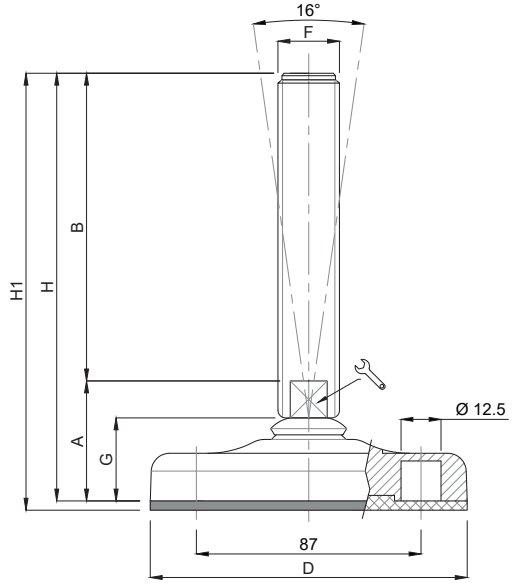

	CODICE - *CODE*		descrizione	DIMENSIONI PRINCIPALI - *MAIN DIMENSIONS*								CARICO STATICO *STATIC LOAD* NEWTON
	standard *standard*	antiscivolo *antislip*	*description*	A	B	D		F	G	H	H1	
	18310	18311	M16x100	39	100	Ø 123	13	M16	29	139	143	35000
	18314	18315	M16x150	39	150	Ø 123	13	M16	29	189	193	35000
	18318	18319	M16x200	39	200	Ø 123	13	M16	29	239	243	35000
	18322	18323	M20x100	41	100	Ø 123	17	M20	29	141	145	35000
	18326	18327	M20x150	41	150	Ø 123	17	M20	29	191	195	35000
	18330	18331	M20x200	41	200	Ø 123	17	M20	29	241	245	35000
	18334	18335	M20x250	41	250	Ø 123	17	M20	29	291	295	35000
	18338	18339	M24x100	41	100	Ø 123	20	M24	29	141	145	35000
*	18342	18343	M24x150	41	150	Ø 123	20	M24	29	191	195	35000
*	18346	18347	M24x200	41	200	Ø 123	20	M24	29	241	245	35000
	18350	18351	M24x250	41	250	Ø 123	20	M24	29	291	295	35000
	18354	18355	M30x100	41	100	Ø 123	26	M30	29	141	145	35000
*	18358	18359	M30x150	41	150	Ø 123	26	M30	29	191	195	35000
*	18362	18363	M30x200	41	200	Ø 123	26	M30	29	241	245	35000
	18366	18367	M30x250	41	250	Ø 123	26	M30	29	291	295	35000

* Disponibile con Filettatura a passo fine. Aggiungere "**/P2**"al codice
*Available with Thin pitch thread. Please, add "**/P2**" to the code*

- Materiale base: poliammide rinforzato con sfera di vetro. A richiesta disponibile con gomma antiscivolo NBR 70 shore (codice standard = senza gomma). Materiale stelo: acciaio inox AISI 304 (a richiesta AISI 316). Su richiesta l'elemento di livellamento viene fornito con dado in acciaio.

- I valori dei carichi sopra riportati sono calcolati in condizioni statiche alla metà della lunghezza dello stelo filettato. Qualora s'intendesse utilizzare i supporti in presenza di vibrazioni o carichi in movimento, tali valori dovranno essere adeguatamente ridotti. Per ulteriori chiarimenti consultare il nostro ufficio tecnico. Ogni nostra responsabilità decade in caso di manomissioni o modifiche dei componenti.

- *Base in black polyamide material, reinforced by sphere glass. On request non-skid plate in NBR rubber 70 shore is available (Standard code = without rubber). Stainless steel screw in 1.4301 (1.4401on specific request). The leveling mount could be supplied, on request, with steel nut.*

- *Load values above mentioned have to be considered referring to static conditions calculated at the half of the screw length. In conditions of vibrations or in presence of dynamic loads these values should be reduced. For further information consult our technical office. We cannot accept responsibility for mounts that have been tampered or modified.*

Martin
Levelling Components
Made in Italy

LINEA PLASTICA • STELO FERRO
PLASTIC LINE • STEEL SCREW

Piede in Polyamide & Acciaio Zincato

PLASTICA

Caratteristiche: BASE Ø 40/50, STELO FISSO CON BRUGOLA

Features: BASE Ø 40/50, FIX STEM WITH ALLEN KEY

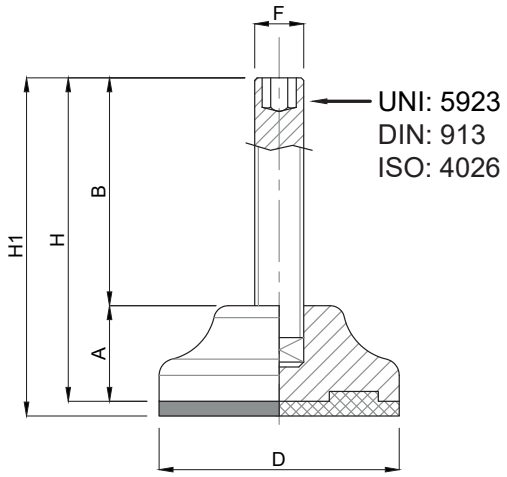

CODICE - *CODE*		descrizione *description*	DIMENSIONI PRINCIPALI - *MAIN DIMENSIONS*							CARICO STATICO *STATIC LOAD* NEWTON
standard *standard*	antiscivolo *antislip*		A	B	D	⬡	F	H	H1	
9100	9101	M8X25	16	25	Ø40	4	M8	41	44	5000
9110	9111	M8X50	16	50	Ø40	4	M8	66	69	5000
9120	9121	M10X25	16	25	Ø40	5	M10	41	44	5000
9130	9131	M10X50	16	50	Ø40	5	M10	66	69	5000
9140	9141	M8X25	20	25	Ø50	4	M8	45	48	6000
9150	9151	M8X50	20	50	Ø50	4	M8	70	73	6000
9160	9161	M10X25	20	25	Ø50	5	M10	45	48	6000
9170	9171	M10X50	20	50	Ø50	5	M10	70	73	6000

Confezione:
- per articoli con base Ø 40 mm: 200 pezzi
- per articoli con base Ø 50 mm: 150 pezzi

Set Box:
- Products Ø 40 mm base: 200 pieces
- Products Ø 50 mm base: 150 pieces

- Materiale base: poliammide rinforzato con sfera di vetro. A richiesta disponibile con gomma antiscivolo NBR 70 shore (codice standard = senza gomma). Materiale stelo: acciaio zincato FE. Su richiesta l'elemento di livellamento viene fornito con dado in acciaio.

- I valori dei carichi sopra riportati sono calcolati in condizioni statiche alla metà della lunghezza dello stelo filettato. Qualora s'intendesse utilizzare i supporti in presenza di vibrazioni o carichi in movimento, tali valori dovranno essere adeguatamente ridotti. Per ulteriori chiarimenti consultare il nostro ufficio tecnico. Ogni nostra responsabilità decade in caso di manomissioni o modifiche dei componenti.

- *Base in black polyamide material, reinforced by sphere glass. On request non-skid plate in NBR rubber 70 shore is available (Standard code = without rubber). Galvanized steel screw. The leveling element could be supplied, on request, with steel nut.*

- *Load values above mentioned have to be considered referring to static conditions calculated at the half of the screw length. In conditions of vibrations or in presence of dynamic loads these values should be reduced. For further information consult our technical office. We cannot accept responsibility for mounts that have been tampered or modified.*

Piede in Polyamide & Acciaio Zincato

PLASTICA

Martin Levelling Components

Caratteristiche: BASE Ø 40, STELO SNODATO 30°

Features: BASE Ø 40, 30° ARTICULATED STEM

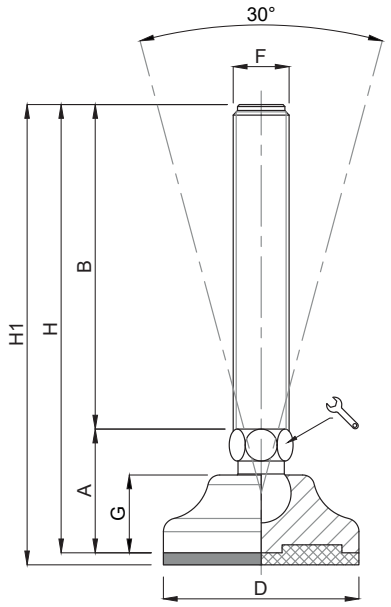

CODICE - *CODE*		descrizione	DIMENSIONI PRINCIPALI - *MAIN DIMENSIONS*								CARICO STATICO *STATIC LOAD* NEWTON
standard *standard*	antiscivolo *antislip*	*description*	A	B	D		F	G	H	H1	
10220/6	10221/6	M6X25	27	25	Ø 40	12	M6	16	52	55	5000
10222/6	10223/6	M6X50	27	50	Ø 40	12	M6	16	77	80	5000
10224/6	10225/6	M6X75	27	75	Ø 40	12	M6	16	102	105	5000
10220	10221	M8X25	27	25	Ø 40	12	M8	16	52	55	10000
10222	10223	M8X50	27	50	Ø 40	12	M8	16	77	80	10000
10224	10225	M8X75	27	75	Ø 40	12	M8	16	102	105	10000
10226	10227	M8X100	27	100	Ø 40	12	M8	16	127	130	10000
10228	10229	M10X25	27	25	Ø 40	12	M10	16	52	55	10000
10230	10231	M10X50	27	50	Ø 40	12	M10	16	77	80	10000
10232	10233	M10X75	27	75	Ø 40	12	M10	16	102	105	10000
10234	10235	M10X100	27	100	Ø 40	12	M10	16	127	130	10000
10236	10237	M10X125	27	125	Ø 40	12	M10	16	152	155	10000
10228/12	10229/12	M12X25	27	25	Ø 40	12	M12	16	52	55	10000
10230/12	10231/12	M12X50	27	50	Ø 40	12	M12	16	77	80	10000
10232/12	10233/12	M12X75	27	75	Ø 40	12	M12	16	102	105	10000
10234/12	10235/12	M12X100	27	100	Ø 40	12	M12	16	127	130	10000
10236/12	10237/12	M12X125	27	125	Ø 40	12	M12	16	152	155	10000
10236/12x150	10237/12x150	M12X150	27	125	Ø 40	12	M12	16	177	180	10000

- Materiale base: poliammide rinforzato con sfera di vetro. A richiesta disponibile con gomma antiscivolo NBR 70 shore (codice standard = senza gomma). Materiale stelo: acciaio zincato FE. Su richiesta l'elemento di livellamento viene fornito con dado in acciaio.

- I valori dei carichi sopra riportati sono calcolati in condizioni statiche alla metà della lunghezza dello stelo filettato. Qualora s'intendesse utilizzare i supporti in presenza di vibrazioni o carichi in movimento, tali valori dovranno essere adeguatamente ridotti. Per ulteriori chiarimenti consultare il nostro ufficio tecnico. Ogni nostra responsabilità decade in caso di manomissioni o modifiche dei componenti.

- *Base in black polyamide material, reinforced by sphere glass. On request non-skid plate in NBR rubber 70 shore is available (Standard code = without rubber). Galvanized steel screw. The leveling element could be supplied, on request, with steel nut.*

- *Load values above mentioned have to be considered referring to static conditions calculated at the half of the screw length. In conditions of vibrations or in presence of dynamic loads these values should be reduced. For further information consult our technical office. We cannot accept responsibility for mounts that have been tampered or modified.*

Piede in Polyamide & Acciaio Zincato

PLASTICA

Caratteristiche: BASE Ø 50, STELO SNODATO 30°

Features: BASE Ø 50, 30° ARTICULATED STEM

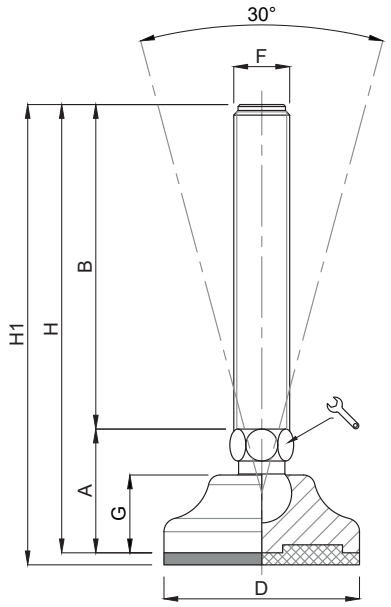

CODICE - *CODE*		descrizione	DIMENSIONI PRINCIPALI - *MAIN DIMENSIONS*								CARICO STATICO *STATIC LOAD* NEWTON
standard *standard*	antiscivolo *antislip*	*description*	A	B	D		F	G	H	H1	
10238	10239	M10X25	31	25	Ø 50	14	M10	20	56	59	11000
10240	10241	M10X50	31	50	Ø 50	14	M10	20	81	84	11000
10242	10243	M10X75	31	75	Ø 50	14	M10	20	106	109	11000
10244	10245	M10X100	31	100	Ø 50	14	M10	20	131	134	11000
10246	10247	M10X125	31	125	Ø 50	14	M10	20	156	159	11000
10248	10249	M12X25	31	25	Ø 50	14	M12	20	56	59	11000
10250	10251	M12X50	31	50	Ø 50	14	M12	20	81	84	11000
10252	10253	M12X75	31	75	Ø 50	14	M12	20	106	109	11000
10254	10255	M12X100	31	100	Ø 50	14	M12	20	131	134	11000
10256	10257	M12X125	31	125	Ø 50	14	M12	20	156	159	11000
10256/150	10257/150	M12X150	31	125	Ø 50	14	M12	20	181	184	11000
10258	10259	M14X25	31	25	Ø 50	14	M14	20	56	59	11000
10260	10261	M14X50	31	50	Ø 50	14	M14	20	81	84	11000
10262	10263	M14X75	31	75	Ø 50	14	M14	20	106	109	11000
10264	10265	M14X100	31	100	Ø 50	14	M14	20	131	134	11000
10266	10267	M14X125	31	125	Ø 50	14	M14	20	156	159	11000
10260/16	10261/16	M16X50	31	50	Ø 50	16	M16	20	81	84	11000
10262/16	10263/16	M16X75	31	75	Ø 50	16	M16	20	106	109	11000
10264/16	10265/16	M16X100	31	100	Ø 50	16	M16	20	131	134	11000
10266/16	10267/16	M16X125	31	125	Ø 50	16	M16	20	156	159	11000
10268/16	10269/16	M16X150	31	150	Ø 50	16	M16	20	181	184	11000

- Materiale base: poliammide rinforzato con sfera di vetro. A richiesta disponibile con gomma antiscivolo NBR 70 shore (codice standard = senza gomma). Materiale stelo: acciaio zincato FE. Su richiesta l'elemento di livellamento viene fornito con dado in acciaio.

- I valori dei carichi sopra riportati sono calcolati in condizioni statiche alla metà della lunghezza dello stelo filettato. Qualora s'intendesse utilizzare i supporti in presenza di vibrazioni o carichi in movimento, tali valori dovranno essere adeguatamente ridotti. Per ulteriori chiarimenti consultare il nostro ufficio tecnico. Ogni nostra responsabilità decade in caso di manomissioni o modifiche dei componenti.

- *Base in black polyamide material, reinforced by sphere glass. On request non-skid plate in NBR rubber 70 shore is available (Standard code = without rubber). Galvanized steel screw. The leveling element could be supplied, on request, with steel nut.*

- *Load values above mentioned have to be considered referring to static conditions calculated at the half of the screw length. In conditions of vibrations or in presence of dynamic loads these values should be reduced. For further information consult our technical office. We cannot accept responsibility for mounts that have been tampered or modified.*

Piede in Polyamide & Acciaio Zincato

PLASTICA

Martin
Levelling Components

Caratteristiche: BASE Ø 65, STELO SNODATO 30°

Features: BASE Ø 65, 30° ARTICULATED STEM

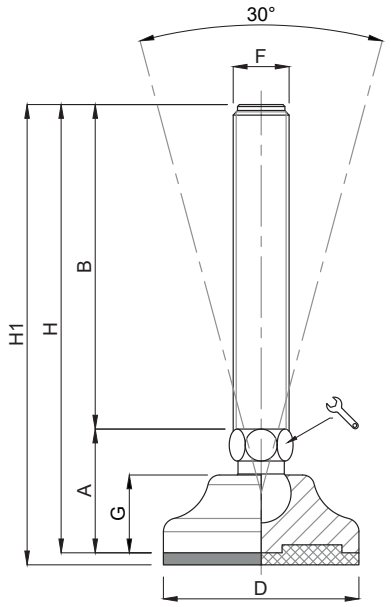

CODICE - *CODE*		descrizione	DIMENSIONI PRINCIPALI - *MAIN DIMENSIONS*								CARICO STATICO *STATIC LOAD* NEWTON
standard *standard*	antiscivolo *antislip*	*description*	A	B	D		F	G	H	H1	
10268/10	10269/10	M10X50	33	50	Ø 65	14	M10	23	83	86	11000
10270/10	10271/10	M10X75	33	75	Ø 65	14	M10	23	108	111	11000
10272/10	10273/10	M10X100	33	100	Ø 65	14	M10	23	133	136	11000
10274/10	10275/10	M10X125	33	125	Ø 65	14	M10	23	158	161	11000
10268/12	10269/12	M12X50	33	50	Ø 65	14	M12	23	83	86	11000
10270/12	10271/12	M12X75	33	75	Ø 65	14	M12	23	108	111	11000
10272/12	10273/12	M12X100	33	100	Ø 65	14	M12	23	133	136	11000
10274/12	10275/12	M12X125	33	125	Ø 65	14	M12	23	158	161	11000
10276/12	10277/12	M12X150	33	125	Ø 65	14	M12	23	183	186	11000
10268	10269	M14X50	33	50	Ø 65	14	M14	23	83	86	15000
10270	10271	M14X75	33	75	Ø 65	14	M14	23	108	111	15000
10272	10273	M14X100	33	100	Ø 65	14	M14	23	133	136	15000
10274	10275	M14X125	33	125	Ø 65	14	M14	23	158	161	15000
10276	10277	M14X150	33	150	Ø 65	14	M14	23	183	186	15000
10278	10279	M14X175	33	175	Ø 65	14	M14	23	208	211	15000

- Materiale base: poliammide rinforzato con sfera di vetro. A richiesta disponibile con gomma antiscivolo NBR 70 shore (codice standard = senza gomma). Materiale stelo: acciaio zincato FE. Su richiesta l'elemento di livellamento viene fornito con dado in acciaio.

- I valori dei carichi sopra riportati sono calcolati in condizioni statiche alla metà della lunghezza dello stelo filettato. Qualora s'intendesse utilizzare i supporti in presenza di vibrazioni o carichi in movimento, tali valori dovranno essere adeguatamente ridotti. Per ulteriori chiarimenti consultare il nostro ufficio tecnico. Ogni nostra responsabilità decade in caso di manomissioni o modifiche dei componenti.

- *Base in black polyamide material, reinforced by sphere glass. On request non-skid plate in NBR rubber 70 shore is available (Standard code = without rubber). Galvanized steel screw. The leveling element could be supplied, on request, with steel nut.*

- *Load values above mentioned have to be considered referring to static conditions calculated at the half of the screw length. In conditions of vibrations or in presence of dynamic loads these values should be reduced. For further information consult our technical office. We cannot accept responsibility for mounts that have been tampered or modified.*

Piede in Polyamide & Acciaio Zincato

PLASTICA

Caratteristiche: BASE Ø 65, STELO SNODATO 30°

Features: BASE Ø 65, 30° ARTICULATED STEM

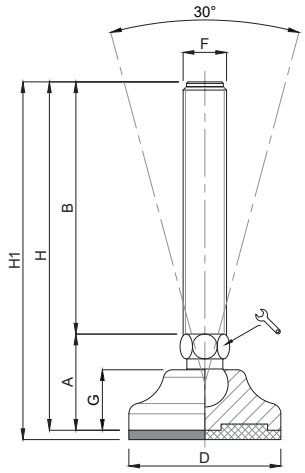

CODICE - *CODE* standard *standard*	CODICE - *CODE* antiscivolo *antislip*	descrizione *description*	DIMENSIONI PRINCIPALI - *MAIN DIMENSIONS* A	B	D		F	G	H	H1	CARICO STATICO *STATIC LOAD* NEWTON
10280	10281	M16X50	33	50	Ø 65	16	M16	23	83	86	15000
10282	10283	M16X75	33	75	Ø 65	16	M16	23	108	111	15000
10284	10285	M16X100	33	100	Ø 65	16	M16	23	133	136	15000
10286	10287	M16X125	33	125	Ø 65	16	M16	23	158	161	15000
10288	10289	M16X150	33	150	Ø 65	16	M16	23	183	186	15000
10290	10291	M16X175	33	175	Ø 65	16	M16	23	208	211	15000
10292	10293	M16X200	33	200	Ø 65	16	M16	23	233	236	15000

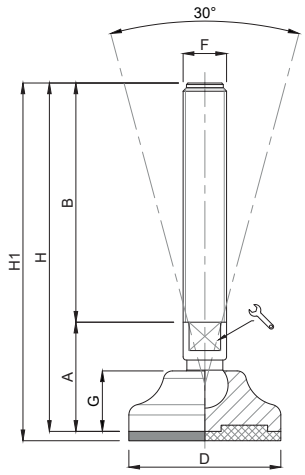

CODICE - *CODE* standard *standard*	CODICE - *CODE* antiscivolo *antislip*	descrizione *description*	DIMENSIONI PRINCIPALI - *MAIN DIMENSIONS* A	B	D		F	G	H	H1	CARICO STATICO *STATIC LOAD* NEWTON
10282/20	10283/20	M20X75	39	75	Ø 65	17	M20	23	114	117	15000
10284/20	10285/20	M20X100	39	100	Ø 65	17	M20	23	139	142	15000
10286/20	10287/20	M20X125	39	125	Ø 65	17	M20	23	164	167	15000
10288/20	10289/20	M20X150	39	150	Ø 65	17	M20	23	189	192	15000
10290/20	10291/20	M20X175	39	175	Ø 65	17	M20	23	214	217	15000
10292/20	10293/20	M20X200	39	200	Ø 65	17	M20	23	239	242	15000

- Materiale base: poliammide rinforzato con sfera di vetro. A richiesta disponibile con gomma antiscivolo NBR 70 shore (codice standard = senza gomma). Materiale stelo: acciaio zincato FE. Su richiesta l'elemento di livellamento viene fornito con dado in acciaio.

- *Base in black polyamide material, reinforced by sphere glass. On request non-skid plate in NBR rubber 70 shore is available (Standard code = without rubber). Galvanized steel screw. The leveling element could be supplied, on request, with steel nut.*

Piede in Polyamide & Acciaio Zincato

PLASTICA

Martin
Levelling Components

Caratteristiche: BASE Ø 83, STELO SNODATO 30°

Features: BASE Ø 83, 30° ARTICULATED STEM

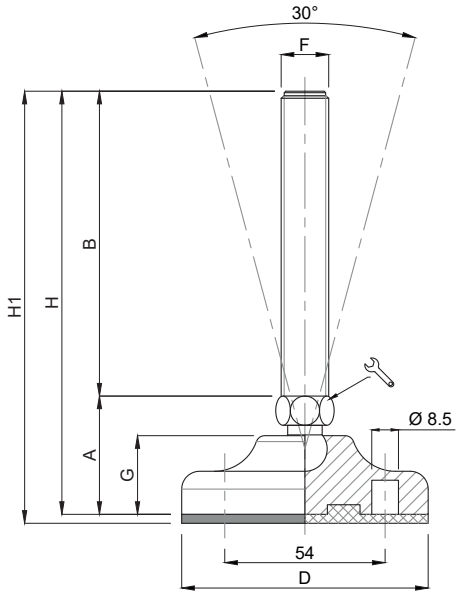

CODICE - *CODE*		descrizione	DIMENSIONI PRINCIPALI - *MAIN DIMENSIONS*								CARICO STATICO *STATIC LOAD* NEWTON
standard *standard*	antiscivolo *antislip*	*description*	A	B	D		F	G	H	H1	
10294/10	10295/10	M10X50	38	50	Ø 83	14	M10	27	88	91	15000
10296/10	10297/10	M10X75	38	75	Ø 83	14	M10	27	113	116	15000
10298/10	10299/10	M10X100	38	100	Ø 83	14	M10	27	138	141	15000
10300/10	10301/10	M10X125	38	125	Ø 83	14	M10	27	163	166	15000
10294/12	10295/12	M12X50	38	50	Ø 83	14	M12	27	88	91	15000
10296/12	10297/12	M12X75	38	75	Ø 83	14	M12	27	113	116	15000
10298/12	10299/12	M12X100	38	100	Ø 83	14	M12	27	138	141	15000
10300/12	10301/12	M12X125	38	125	Ø 83	14	M12	27	163	166	15000
10302/12	10303/12	M12X150	38	150	Ø 83	14	M12	27	188	191	15000
10294/14	10295/14	M14X50	38	50	Ø 83	14	M14	27	88	91	20000
10296/14	10297/14	M14X75	38	75	Ø 83	14	M14	27	113	116	20000
10298/14	10299/14	M14X100	38	100	Ø 83	14	M14	27	138	141	20000
10300/14	10301/14	M14X125	38	125	Ø 83	14	M14	27	163	166	20000
10302/14	10303/14	M14X150	38	150	Ø 83	14	M14	27	188	191	20000
10304/14	10305/14	M14X175	38	175	Ø 83	14	M14	27	213	216	20000

- Materiale base: poliammide rinforzato con sfera di vetro. A richiesta disponibile con gomma antiscivolo NBR 70 shore (codice standard = senza gomma). Materiale stelo: acciaio zincato FE. Su richiesta l'elemento di livellamento viene fornito con dado in acciaio.

- I valori dei carichi sopra riportati sono calcolati in condizioni statiche alla metà della lunghezza dello stelo filettato. Qualora s'intendesse utilizzare i supporti in presenza di vibrazioni o carichi in movimento, tali valori dovranno essere adeguatamente ridotti. Per ulteriori chiarimenti consultare il nostro ufficio tecnico. Ogni nostra responsabilità decade in caso di manomissioni o modifiche dei componenti.

- *Base in black polyamide material, reinforced by sphere glass. On request non-skid plate in NBR rubber 70 shore is available (Standard code = without rubber). Galvanized steel screw. The leveling element could be supplied, on request, with steel nut.*

- *Load values above mentioned have to be considered referring to static conditions calculated at the half of the screw length. In conditions of vibrations or in presence of dynamic loads these values should be reduced. For further information consult our technical office. We cannot accept responsibility for mounts that have been tampered or modified.*

Piede in Polyamide & Acciaio Zincato

Caratteristiche: BASE Ø 83, STELO SNODATO 30°

Features: BASE Ø 83, 30° ARTICULATED STEM

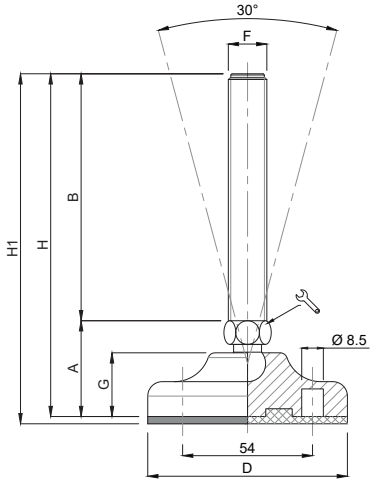

CODICE - *CODE* standard *standard*	CODICE - *CODE* antiscivolo *antislip*	descrizione *description*	DIMENSIONI PRINCIPALI - *MAIN DIMENSIONS* A	B	D		F	G	H	H1	CARICO STATICO *STATIC LOAD* NEWTON
10294	10295	M16X50	38	50	Ø 83	16	M16	27	88	91	20000
10296	10297	M16X75	38	75	Ø 83	16	M16	27	113	116	20000
10298	10299	M16X100	38	100	Ø 83	16	M16	27	138	141	20000
10300	10301	M16X125	38	125	Ø 83	16	M16	27	163	166	20000
10302	10303	M16X150	38	150	Ø 83	16	M16	27	188	191	20000
10304	10305	M16X175	38	175	Ø 83	16	M16	27	213	216	20000
10306	10307	M16X200	38	200	Ø 83	16	M16	27	238	241	20000

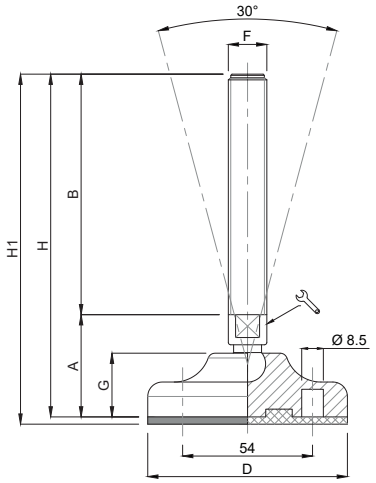

CODICE - *CODE* standard *standard*	CODICE - *CODE* antiscivolo *antislip*	descrizione *description*	DIMENSIONI PRINCIPALI - *MAIN DIMENSIONS* A	B	D		F	G	H	H1	CARICO STATICO *STATIC LOAD* NEWTON
10308	10309	M20X75	42	75	Ø 83	17	M20	27	117	120	20000
10310	10311	M20X100	42	100	Ø 83	17	M20	27	142	145	20000
10312	10313	M20X125	42	125	Ø 83	17	M20	27	167	170	20000
10314	10315	M20X150	42	150	Ø 83	17	M20	27	192	195	20000
10316	10317	M20X175	42	175	Ø 83	17	M20	27	217	220	20000
10318	10319	M20X200	42	200	Ø 83	17	M20	27	242	245	20000
10320	10321	M20X225	42	225	Ø 83	17	M20	27	267	270	20000

- Materiale base: poliammide rinforzato con sfera di vetro. A richiesta disponibile con gomma antiscivolo NBR 70 shore (codice standard = senza gomma). Materiale stelo: acciaio zincato FE. Su richiesta l'elemento di livellamento viene fornito con dado in acciaio.

- *Base in black polyamide material, reinforced by sphere glass. On request non-skid plate in NBR rubber 70 shore is available (Standard code = without rubber). Galvanized steel screw. The leveling element could be supplied, on request, with steel nut.*

Piede in Polyamide & Acciaio Zincato

PLASTICA

Martin
Levelling Components

Caratteristiche: BASE Ø 103, STELO SNODATO 30°

Features: BASE Ø 103, 30° ARTICULATED STEM

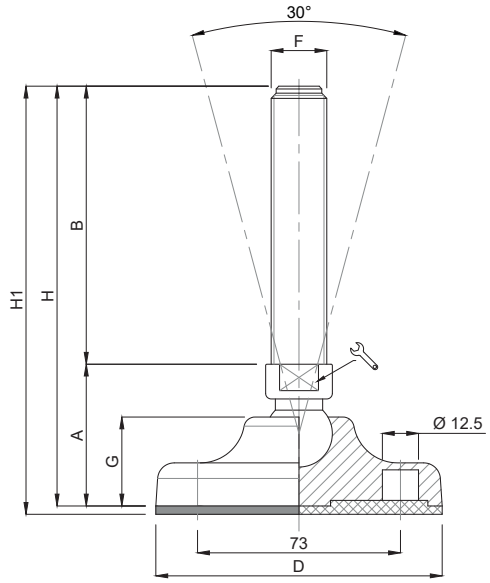

CODICE - *CODE*		descrizione *description*	DIMENSIONI PRINCIPALI - *MAIN DIMENSIONS*								CARICO STATICO *STATIC LOAD* NEWTON
standard *standard*	antiscivolo *antislip*		A	B	D	🔧	F	G	H	H1	
10322	10323	M16X50	51	50	Ø 103	20	M16	32	101	104	25000
10324	10325	M16X75	51	75	Ø 103	20	M16	32	126	129	25000
10326	10327	M16X100	51	100	Ø 103	20	M16	32	151	154	25000
10328	10329	M16X125	51	125	Ø 103	20	M16	32	176	179	25000
10330	10331	M16X150	51	150	Ø 103	20	M16	32	201	204	25000
10332	10333	M16X175	51	175	Ø 103	20	M16	32	226	229	25000
10334	10335	M16X200	51	200	Ø 103	20	M16	32	251	254	25000
10336	10337	M16X225	51	225	Ø 103	20	M16	32	276	279	25000
10340	10341	M20X75	51	75	Ø 103	20	M20	32	126	129	25000
10342	10343	M20X100	51	100	Ø 103	20	M20	32	151	154	25000
10344	10345	M20X125	51	125	Ø 103	20	M20	32	176	179	25000
10346	10347	M20X150	51	150	Ø 103	20	M20	32	201	204	25000
10348	10349	M20X175	51	175	Ø 103	20	M20	32	226	229	25000
10350	10351	M20X200	51	200	Ø 103	20	M20	32	251	254	25000
10352	10353	M20X225	51	225	Ø 103	20	M20	32	276	279	25000
10354	10355	M20X250	51	250	Ø 103	20	M20	32	301	304	25000
10358	10359	M24X75	52	75	Ø 103	20	M24	32	127	130	25000
10360	10361	M24X100	52	100	Ø 103	20	M24	32	152	155	25000
10362	10363	M24X125	52	125	Ø 103	20	M24	32	177	180	25000
* 10364	10365	M24X150	52	150	Ø 103	20	M24	32	202	205	25000
10366	10367	M24X175	52	175	Ø 103	20	M24	32	227	230	25000
* 10368	10369	M24X200	52	200	Ø 103	20	M24	32	252	255	25000
10370	10371	M24X225	52	225	Ø 103	20	M24	32	277	280	25000
10372	10373	M24X250	52	250	Ø 103	20	M24	32	302	305	25000

* Disponibile con Filettatura a passo fine. Aggiungere "**/P2**"al codice
*Available with Thin pitch thread. Please, add "**/P2**" to the code*

- Materiale base: poliammide rinforzato con sfera di vetro. A richiesta disponibile con gomma antiscivolo NBR 70 shore (codice standard = senza gomma). Materiale stelo: acciaio zincato FE. Su richiesta l'elemento di livellamento viene fornito con dado in acciaio.

- I valori dei carichi sopra riportati sono calcolati in condizioni statiche alla metà della lunghezza dello stelo filettato. Qualora s'intendesse utilizzare i supporti in presenza di vibrazioni o carichi in movimento, tali valori dovranno essere adeguatamente ridotti. Per ulteriori chiarimenti consultare il nostro ufficio tecnico. Ogni nostra responsabilità decade in caso di manomissioni o modifiche dei componenti.

- *Base in black polyamide material, reinforced by sphere glass. On request non-skid plate in NBR rubber 70 shore is available (Standard code = without rubber). Galvanized steel screw. The leveling element could be supplied, on request, with steel nut.*

- *Load values above mentioned have to be considered referring to static conditions calculated at the half of the screw length. In conditions of vibrations or in presence of dynamic loads these values should be reduced. For further information consult our technical office. We cannot accept responsibility for mounts that have been tampered or modified.*

Piede in Polyamide & Acciaio Zincato

PLASTICA

Caratteristiche: BASE Ø 103, STELO SNODATO 30°

Features: BASE Ø 103, 30° ARTICULATED STEM

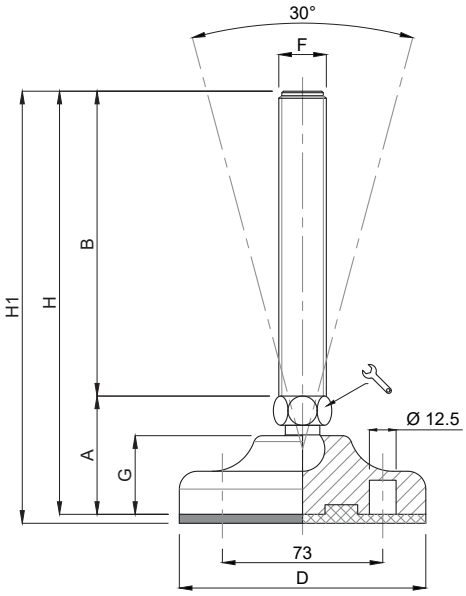

CODICE - *CODE*		descrizione	DIMENSIONI PRINCIPALI - *MAIN DIMENSIONS*								CARICO STATICO *STATIC LOAD* NEWTON
standard *standard*	antiscivolo *antislip*	*description*	A	B	D		F	G	H	H1	
10322/15	10323/15	M16X50	51	50	Ø 103	16	M16	32	101	104	20000
10326/15	10327/15	M16X100	51	100	Ø 103	16	M16	32	151	154	20000
10330/15	10331/15	M16X150	51	150	Ø 103	16	M16	32	201	204	20000
10334/15	10335/15	M16X200	51	200	Ø 103	16	M16	32	251	254	20000
10342/20	10343/20	M20X100	51	100	Ø 103	17	M20	32	151	154	20000
10346/20	10347/20	M20X150	51	150	Ø 103	17	M20	32	201	204	20000
10350/20	10351/20	M20X200	51	200	Ø 103	17	M20	32	251	254	20000

- Materiale base: poliammide rinforzato con sfera di vetro. A richiesta disponibile con gomma antiscivolo NBR 70 shore (codice standard = senza gomma). Materiale stelo: acciaio zincato FE. Su richiesta l'elemento di livellamento viene fornito con dado in acciaio.

- I valori dei carichi sopra riportati sono calcolati in condizioni statiche alla metà della lunghezza dello stelo filettato. Qualora s'intendesse utilizzare i supporti in presenza di vibrazioni o carichi in movimento, tali valori dovranno essere adeguatamente ridotti. Per ulteriori chiarimenti consultare il nostro ufficio tecnico. Ogni nostra responsabilità decade in caso di manomissioni o modifiche dei componenti.

- *Base in black polyamide material, reinforced by sphere glass. On request non-skid plate in NBR rubber 70 shore is available (Standard code = without rubber). Galvanized steel screw. The leveling element could be supplied, on request, with steel nut.*

- *Load values above mentioned have to be considered referring to static conditions calculated at the half of the screw length. In conditions of vibrations or in presence of dynamic loads these values should be reduced. For further information consult our technical office. We cannot accept responsibility for mounts that have been tampered or modified.*

Piede in Polyamide & Acciaio Zincato

PLASTICA

Martin
Levelling Components

Caratteristiche: BASE Ø 123, STELO SNODATO 30°

Features: BASE Ø 123, 30° ARTICULATED STEM

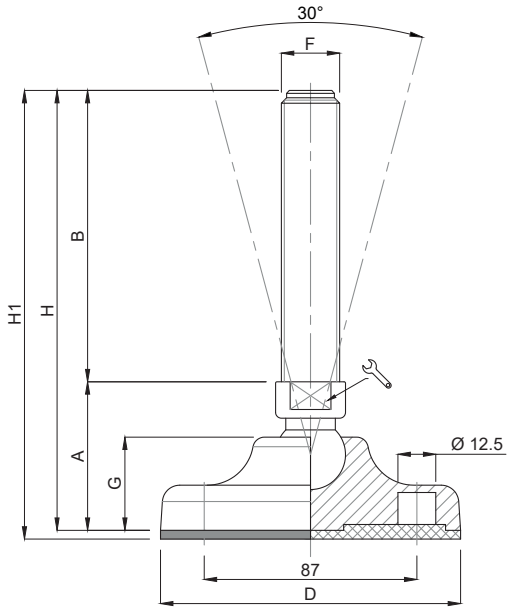

CODICE - *CODE*		descrizione	DIMENSIONI PRINCIPALI - *MAIN DIMENSIONS*								CARICO STATICO *STATIC LOAD* NEWTON
standard *standard*	antiscivolo *antislip*	*description*	A	B	D	🔧	F	G	H	H1	
10374	10375	M16X50	57	50	Ø 123	20	M16	37	107	110	35000
10376	10377	M16X75	57	75	Ø 123	20	M16	37	132	135	35000
10378	10379	M16X100	57	100	Ø 123	20	M16	37	157	160	35000
10380	10381	M16X125	57	125	Ø 123	20	M16	37	182	185	35000
10382	10383	M16X150	57	150	Ø 123	20	M16	37	207	210	35000
10384	10385	M16X175	57	175	Ø 123	20	M16	37	232	235	35000
10386	10387	M16X200	57	200	Ø 123	20	M16	37	257	260	35000
10388	10389	M16X225	57	225	Ø 123	20	M16	37	285	288	35000
10392	10393	M20X75	57	75	Ø 123	20	M20	37	132	135	35000
10394	10395	M20X100	57	100	Ø 123	20	M20	37	157	160	35000
10396	10397	M20X125	57	125	Ø 123	20	M20	37	182	185	35000
10398	10399	M20X150	57	150	Ø 123	20	M20	37	207	210	35000
10400	10401	M20X175	57	175	Ø 123	20	M20	37	232	235	35000
10402	10403	M20X200	57	200	Ø 123	20	M20	37	257	260	35000
10404	10405	M20X225	57	225	Ø 123	20	M20	37	282	285	35000
10406	10407	M20X250	57	250	Ø 123	20	M20	37	307	310	35000

- Materiale base: poliammide rinforzato con sfera di vetro. A richiesta disponibile con gomma antiscivolo NBR 70 shore (codice standard = senza gomma). Materiale stelo: acciaio zincato FE. Su richiesta l'elemento di livellamento viene fornito con dado in acciaio.

- I valori dei carichi sopra riportati sono calcolati in condizioni statiche alla metà della lunghezza dello stelo filettato. Qualora s'intendesse utilizzare i supporti in presenza di vibrazioni o carichi in movimento, tali valori dovranno essere adeguatamente ridotti. Per ulteriori chiarimenti consultare il nostro ufficio tecnico. Ogni nostra responsabilità decade in caso di manomissioni o modifiche dei componenti.

- *Base in black polyamide material, reinforced by sphere glass. On request non-skid plate in NBR rubber 70 shore is available (Standard code = without rubber). Galvanized steel screw. The leveling element could be supplied, on request, with steel nut.*

- *Load values above mentioned have to be considered referring to static conditions calculated at the half of the screw length. In conditions of vibrations or in presence of dynamic loads these values should be reduced. For further information consult our technical office. We cannot accept responsibility for mounts that have been tampered or modified.*

Piede in Polyamide & Acciaio Zincato

PLASTICA

Caratteristiche: BASE Ø 123, STELO SNODATO 30°

Features: BASE Ø 123, 30° ARTICULATED STEM

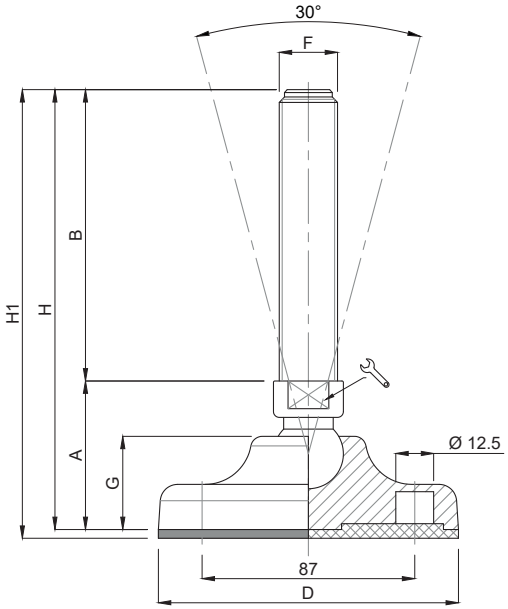

	CODICE - *CODE*		descrizione	DIMENSIONI PRINCIPALI - *MAIN DIMENSIONS*								CARICO STATICO *STATIC LOAD* NEWTON
	standard *standard*	antiscivolo *antislip*	*description*	A	B	D		F	G	H	H1	
	10410	10411	M24X75	58	75	Ø 123	20	M24	37	133	136	35000
	10412	10413	M24X100	58	100	Ø 123	20	M24	37	158	161	35000
	10414	10415	M24X125	58	125	Ø 123	20	M24	37	183	186	35000
*	10416	10417	M24X150	58	150	Ø 123	20	M24	37	208	211	35000
	10418	10419	M24X175	58	175	Ø 123	20	M24	37	233	236	35000
*	10420	10421	M24X200	58	200	Ø 123	20	M24	37	258	261	35000
	10422	10423	M24X225	58	225	Ø 123	20	M24	37	283	286	35000
	10424	10425	M24X250	58	250	Ø 123	20	M24	37	308	311	35000
	10426	10427	M30X100	59	100	Ø 123	26	M30	37	159	162	35000
	10428	10429	M30X125	59	125	Ø 123	26	M30	37	184	187	35000
*	10430	10431	M30X150	59	150	Ø 123	26	M30	37	209	212	35000
	10432	10433	M30X175	59	175	Ø 123	26	M30	37	234	237	35000
*	10434	10435	M30X200	59	200	Ø 123	26	M30	37	259	262	35000
	10436	10437	M30X225	59	225	Ø 123	26	M30	37	284	287	35000
	10880	10881	M30X250	59	250	Ø 123	26	M30	37	309	312	35000

* Disponibile con Filettatura a passo fine. Aggiungere "**/P2**"al codice
*Available with Thin pitch thread. Please, add "**/P2**" to the code*

- Materiale base: poliammide rinforzato con sfera di vetro. A richiesta disponibile con gomma antiscivolo NBR 70 shore (codice standard = senza gomma). Materiale stelo: acciaio zincato FE. Su richiesta l'elemento di livellamento viene fornito con dado in acciaio.

- I valori dei carichi sopra riportati sono calcolati in condizioni statiche alla metà della lunghezza dello stelo filettato. Qualora s'intendesse utilizzare i supporti in presenza di vibrazioni o carichi in movimento, tali valori dovranno essere adeguatamente ridotti. Per ulteriori chiarimenti consultare il nostro ufficio tecnico. Ogni nostra responsabilità decade in caso di manomissioni o modifiche dei componenti.

- *Base in black polyamide material, reinforced by sphere glass. On request non-skid plate in NBR rubber 70 shore is available (Standard code = without rubber). Galvanized steel screw. The leveling element could be supplied, on request, with steel nut.*

- *Load values above mentioned have to be considered referring to static conditions calculated at the half of the screw length. In conditions of vibrations or in presence of dynamic loads these values should be reduced. For further information consult our technical office. We cannot accept responsibility for mounts that have been tampered or modified.*

Piede in Polyamide & Acciaio Zincato

PLASTICA

Martin
Levelling Components

Caratteristiche: BASE Ø 123, STELO SNODATO 30°

Features: BASE Ø 123, 30° ARTICULATED STEM

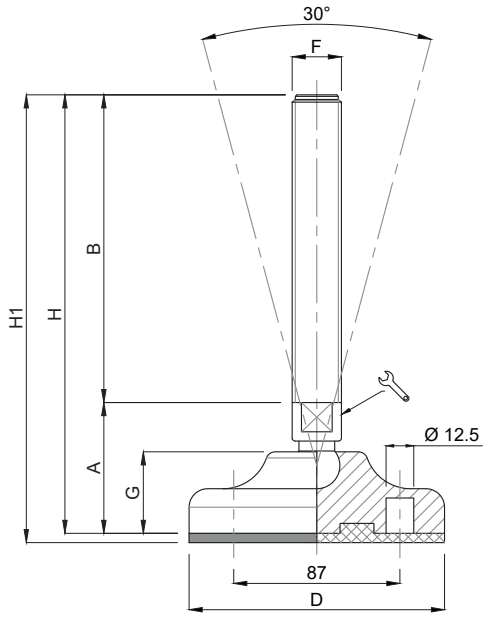

CODICE - *CODE*		descrizione	DIMENSIONI PRINCIPALI - *MAIN DIMENSIONS*								CARICO STATICO *STATIC LOAD* NEWTON
standard *standard*	antiscivolo *antislip*	*description*	A	B	D		F	G	H	H1	
10374/15	10375/15	M16X50	57	50	Ø 123	16	M16	37	107	110	25000
10378/15	10379/15	M16X100	57	100	Ø 123	16	M16	37	157	160	25000
10382/15	10383/15	M16X150	57	150	Ø 123	16	M16	37	207	210	25000
10386/15	10387/15	M16X200	57	200	Ø 123	16	M16	37	257	260	25000
10394/20	10395/20	M20X100	57	100	Ø 123	17	M20	37	157	160	25000
10398/20	10399/20	M20X150	57	150	Ø 123	17	M20	37	207	210	25000
10402/20	10403/20	M20X200	57	200	Ø 123	17	M20	37	257	260	25000

- Materiale base: poliammide rinforzato con sfera di vetro. A richiesta disponibile con gomma antiscivolo NBR 70 shore (codice standard = senza gomma). Materiale stelo: acciaio zincato FE. Su richiesta l'elemento di livellamento viene fornito con dado in acciaio.

- I valori dei carichi sopra riportati sono calcolati in condizioni statiche alla metà della lunghezza dello stelo filettato. Qualora s'intendesse utilizzare i supporti in presenza di vibrazioni o carichi in movimento, tali valori dovranno essere adeguatamente ridotti. Per ulteriori chiarimenti consultare il nostro ufficio tecnico. Ogni nostra responsabilità decade in caso di manomissioni o modifiche dei componenti.

- *Base in black polyamide material, reinforced by sphere glass. On request non-skid plate in NBR rubber 70 shore is available (Standard code = without rubber). Galvanized steel screw. The leveling element could be supplied, on request, with steel nut.*

- *Load values above mentioned have to be considered referring to static conditions calculated at the half of the screw length. In conditions of vibrations or in presence of dynamic loads these values should be reduced. For further information consult our technical office. We cannot accept responsibility for mounts that have been tampered or modified.*

Piede in Polyamide & Acciaio Zincato

PLASTICA

Caratteristiche: BASE Ø 83, STELO FISSO

Features: BASE Ø 83, FIX STEM

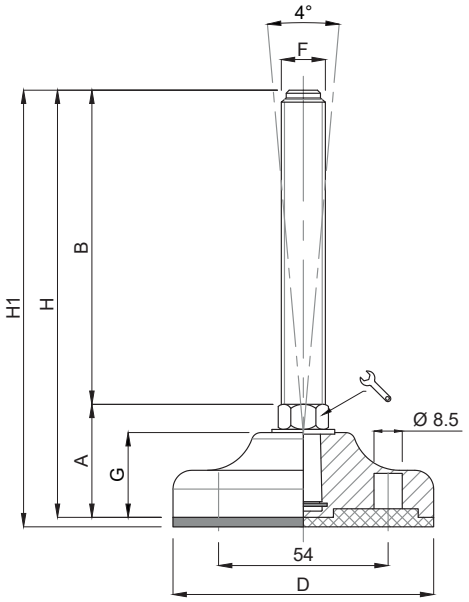

CODICE - *CODE*		descrizione *description*	DIMENSIONI PRINCIPALI - *MAIN DIMENSIONS*								CARICO STATICO *STATIC LOAD* NEWTON
standard *standard*	antiscivolo *antislip*		A	B	D		F	G	H	H1	
12644/10	12645/10	M10X50	36	50	Ø 83	14	M10	28	86	89	10000
12646/10	12647/10	M10X75	36	75	Ø 83	14	M10	28	111	114	10000
12648/10	12649/10	M10X100	36	100	Ø 83	14	M10	28	136	139	10000
12650/10	12651/10	M10X125	36	125	Ø 83	14	M10	28	161	164	10000
12644/12	12645/12	M12X50	36	50	Ø 83	14	M12	28	86	89	15000
12646/12	12647/12	M12X75	36	75	Ø 83	14	M12	28	111	114	15000
12648/12	12649/12	M12X100	36	100	Ø 83	14	M12	28	136	139	15000
12650/12	12651/12	M12X125	36	125	Ø 83	14	M12	28	161	164	15000
12644	12645	M14X50	36	50	Ø 83	14	M14	28	86	89	25000
12646	12647	M14X75	36	75	Ø 83	14	M14	28	111	114	25000
12648	12649	M14X100	36	100	Ø 83	14	M14	28	136	139	25000
12650	12651	M14X125	36	125	Ø 83	14	M14	28	161	164	25000
12652	12653	M14X150	36	150	Ø 83	14	M14	28	186	189	25000
12654	12655	M14X175	36	175	Ø 83	14	M14	28	211	215	25000

- Materiale base: poliammide rinforzato con sfera di vetro. A richiesta disponibile con gomma antiscivolo NBR 70 shore (codice standard = senza gomma). Materiale stelo: acciaio zincato FE. Su richiesta l'elemento di livellamento viene fornito con dado in acciaio.

- I valori dei carichi sopra riportati sono calcolati in condizioni statiche alla metà della lunghezza dello stelo filettato. Qualora s'intendesse utilizzare i supporti in presenza di vibrazioni o carichi in movimento, tali valori dovranno essere adeguatamente ridotti. Per ulteriori chiarimenti consultare il nostro ufficio tecnico. Ogni nostra responsabilità decade in caso di manomissioni o modifiche dei componenti.

- *Base in black polyamide material, reinforced by sphere glass. On request non-skid plate in NBR rubber 70 shore is available (Standard code = without rubber). Galvanized steel screw. The leveling element could be supplied, on request, with steel nut.*

- *Load values above mentioned have to be considered referring to static conditions calculated at the half of the screw length. In conditions of vibrations or in presence of dynamic loads these values should be reduced. For further information consult our technical office. We cannot accept responsibility for mounts that have been tampered or modified.*

Piede in Polyamide & Acciaio Zincato

PLASTICA

Martin
Levelling Components

Caratteristiche: BASE Ø 83, STELO FISSO

Features: BASE Ø 83, FIX STEM

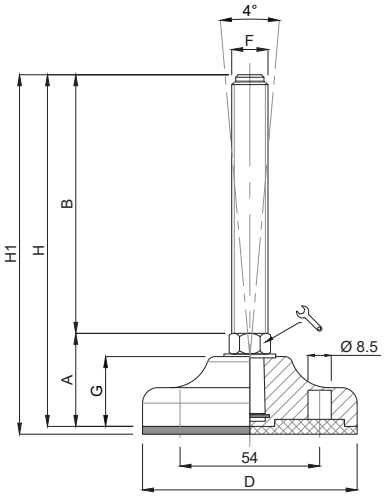

CODICE - *CODE*		descrizione	DIMENSIONI PRINCIPALI - *MAIN DIMENSIONS*								CARICO STATICO *STATIC LOAD* NEWTON
standard *standard*	antiscivolo *antislip*	*description*	A	B	D	🔧	F	G	H	H1	
12672	12673	M16X50	36	50	Ø 83	16	M16	28	86	89	25000
12674	12675	M16X75	36	75	Ø 83	16	M16	28	111	114	25000
12676	12677	M16X100	36	100	Ø 83	16	M16	28	136	139	25000
12678	12679	M16X125	36	125	Ø 83	16	M16	28	161	164	25000
12680	12681	M16X150	36	150	Ø 83	16	M16	28	186	189	25000
12682	12683	M16X175	36	175	Ø 83	16	M16	28	211	214	25000
12684	12685	M16X200	36	200	Ø 83	16	M16	28	236	239	25000

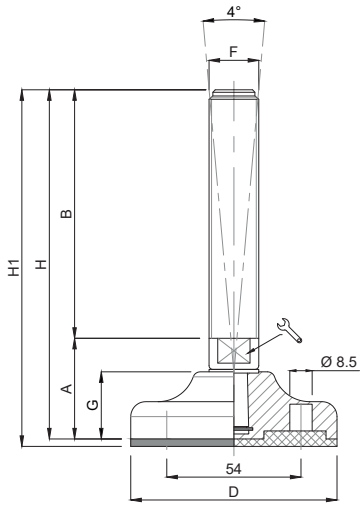

CODICE - *CODE*		descrizione	DIMENSIONI PRINCIPALI - *MAIN DIMENSIONS*								CARICO STATICO *STATIC LOAD* NEWTON
standard *standard*	antiscivolo *antislip*	*description*	A	B	D	🔧	F	G	H	H1	
12704	12705	M20X75	40	75	Ø 83	17	M20	28	115	118	25000
12706	12707	M20X100	40	100	Ø 83	17	M20	28	140	143	25000
12708	12709	M20X125	40	125	Ø 83	17	M20	28	165	168	25000
12710	12711	M20X150	40	150	Ø 83	17	M20	28	190	193	25000
12712	12713	M20X175	40	175	Ø 83	17	M20	28	215	218	25000
12714	12715	M20X200	40	200	Ø 83	17	M20	28	240	243	25000
12716	12717	M20X225	40	225	Ø 83	17	M20	28	265	268	25000

- Materiale base: poliammide rinforzato con sfera di vetro. A richiesta disponibile con gomma antiscivolo NBR 70 shore (codice standard = senza gomma). Materiale stelo: acciaio zincato FE. Su richiesta l'elemento di livellamento viene fornito con dado in acciaio.

- *Base in black polyamide material, reinforced by sphere glass. On request non-skid plate in NBR rubber 70 shore is available (Standard code = without rubber). Galvanized steel screw. The leveling element could be supplied, on request, with steel nut.*

Piede in Polyamide & Acciaio Zincato

PLASTICA

Caratteristiche: BASE Ø 103, STELO FISSO

Features: BASE Ø 103, FIX STEM

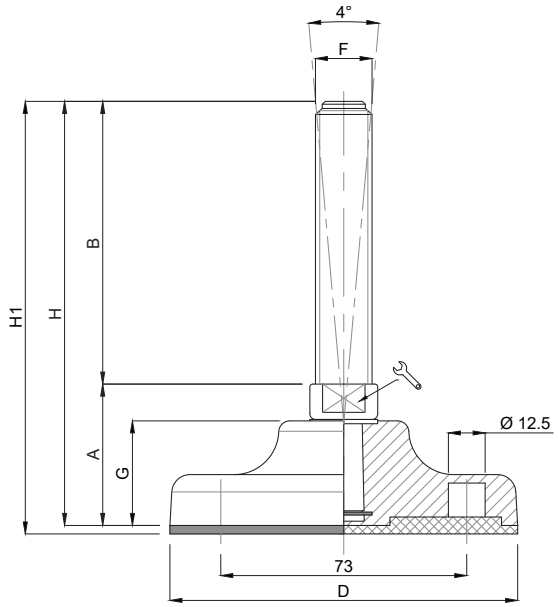

	CODICE - *CODE*		descrizione	DIMENSIONI PRINCIPALI - *MAIN DIMENSIONS*								CARICO STATICO *STATIC LOAD* NEWTON
	standard *standard*	antiscivolo *antislip*	*description*	A	B	D		F	G	H	H1	
	12734	12735	M16X50	45	50	Ø 103	17	M16	33	95	98	35000
	12736	12737	M16X75	45	75	Ø 103	17	M16	33	120	123	35000
	12738	12739	M16X100	45	100	Ø 103	17	M16	33	145	148	35000
	12740	12741	M16X125	45	125	Ø 103	17	M16	33	170	173	35000
	12742	12743	M16X150	45	150	Ø 103	17	M16	33	195	198	35000
	12744	12745	M16X175	45	175	Ø 103	17	M16	33	220	223	35000
	12746	12747	M16X200	45	200	Ø 103	17	M16	33	245	248	35000
	12748	12749	M16X225	45	225	Ø 103	17	M16	33	270	273	35000
	12768	12769	M20X75	45	75	Ø 103	17	M20	33	120	123	35000
	12770	12771	M20X100	45	100	Ø 103	17	M20	33	145	148	35000
	12772	12773	M20X125	45	125	Ø 103	17	M20	33	170	173	35000
	12774	12775	M20X150	45	150	Ø 103	17	M20	33	195	198	35000
	12776	12777	M20X175	45	175	Ø 103	17	M20	33	220	223	35000
	12778	12779	M20X200	45	200	Ø 103	17	M20	33	245	248	35000
	12780	12781	M20X225	45	225	Ø 103	17	M20	33	270	273	35000
	12800	12801	M24X75	47	75	Ø 103	20	M24	33	122	125	35000
	12802	12803	M24X100	47	100	Ø 103	20	M24	33	147	150	35000
	12804	12805	M24X125	47	125	Ø 103	20	M24	33	172	175	35000
*	12806	12807	M24X150	47	150	Ø 103	20	M24	33	197	200	35000
	12808	12809	M24X175	47	175	Ø 103	20	M24	33	222	225	35000
*	12810	12811	M24X200	47	200	Ø 103	20	M24	33	247	250	35000
	12812	12813	M24X225	47	225	Ø 103	20	M24	33	272	275	35000

* Disponibile con Filettatura a passo fine. Aggiungere "**/P2**"al codice
*Available with Thin pitch thread. Please, add "**/P2**" to the code*

- Materiale base: poliammide rinforzato con sfera di vetro. A richiesta disponibile con gomma antiscivolo NBR 70 shore (codice standard = senza gomma). Materiale stelo: acciaio zincato FE. Su richiesta l'elemento di livellamento viene fornito con dado in acciaio.

- I valori dei carichi sopra riportati sono calcolati in condizioni statiche alla metà della lunghezza dello stelo filettato. Qualora s'intendesse utilizzare i supporti in presenza di vibrazioni o carichi in movimento, tali valori dovranno essere adeguatamente ridotti. Per ulteriori chiarimenti consultare il nostro ufficio tecnico. Ogni nostra responsabilità decade in caso di manomissioni o modifiche dei componenti.

- *Base in black polyamide material, reinforced by sphere glass. On request non-skid plate in NBR rubber 70 shore is available (Standard code = without rubber). Galvanized steel screw. The leveling element could be supplied, on request, with steel nut.*

- *Load values above mentioned have to be considered referring to static conditions calculated at the half of the screw length. In conditions of vibrations or in presence of dynamic loads these values should be reduced. For further information consult our technical office. We cannot accept responsibility for mounts that have been tampered or modified.*

Piede in Polyamide & Acciaio Zincato

PLASTICA

Martin
Levelling Components

Caratteristiche: BASE Ø 123, STELO FISSO

Features: BASE Ø 123, FIX STEM

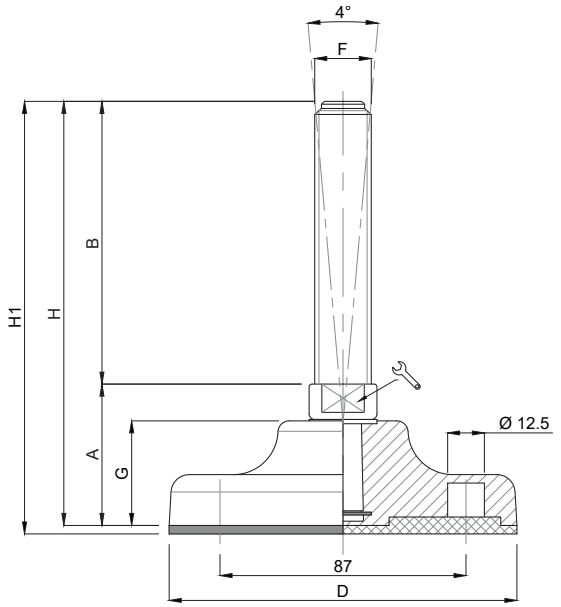

CODICE - *CODE*		descrizione	DIMENSIONI PRINCIPALI - *MAIN DIMENSIONS*								CARICO STATICO *STATIC LOAD* NEWTON
standard *standard*	antiscivolo *antislip*	*description*	A	B	D	🔧	F	G	H	H1	
12830	12831	M16X50	50	50	Ø 123	20	M16	37	100	103	35000
12832	12833	M16X75	50	75	Ø 123	20	M16	37	125	128	35000
12834	12835	M16X100	50	100	Ø 123	20	M16	37	150	153	35000
12836	12837	M16X125	50	125	Ø 123	20	M16	37	175	178	35000
12838	12839	M16X150	50	150	Ø 123	20	M16	37	200	203	35000
12840	12841	M16X175	50	175	Ø 123	20	M16	37	225	228	35000
12842	12843	M16X200	50	200	Ø 123	20	M16	37	250	253	35000
12844	12845	M16X225	50	225	Ø 123	20	M16	37	275	278	35000
12864	12865	M20X75	50	75	Ø 123	20	M20	37	125	128	40000
12866	12867	M20X100	50	100	Ø 123	20	M20	37	150	153	40000
12868	12869	M20X125	50	125	Ø 123	20	M20	37	175	178	40000
12870	12871	M20X150	50	150	Ø 123	20	M20	37	200	203	40000
12872	12873	M20X175	50	175	Ø 123	20	M20	37	225	228	40000
12874	12875	M20X200	50	200	Ø 123	20	M20	37	250	253	40000
12876	12877	M20X225	50	225	Ø 123	20	M20	37	275	278	40000
12834/20	12835/20	M16X100	50	100	Ø 123	17	M16	37	150	153	35000
12838/20	12839/20	M16X150	50	150	Ø 123	17	M16	37	200	203	35000
12842/20	12843/20	M16X200	50	200	Ø 123	17	M16	37	250	253	35000
12866/20	12867/20	M20X100	50	100	Ø 123	17	M20	37	150	153	40000
12870/20	12871/20	M20X150	50	150	Ø 123	17	M20	37	200	203	40000
12874/20	12875/20	M20X200	50	200	Ø 123	17	M20	37	250	253	40000

- Materiale base: poliammide rinforzato con sfera di vetro. A richiesta disponibile con gomma antiscivolo NBR 70 shore (codice standard = senza gomma). Materiale stelo: acciaio zincato FE. Su richiesta l'elemento di livellamento viene fornito con dado in acciaio.

- I valori dei carichi sopra riportati sono calcolati in condizioni statiche alla metà della lunghezza dello stelo filettato. Qualora s'intendesse utilizzare i supporti in presenza di vibrazioni o carichi in movimento, tali valori dovranno essere adeguatamente ridotti. Per ulteriori chiarimenti consultare il nostro ufficio tecnico. Ogni nostra responsabilità decade in caso di manomissioni o modifiche dei componenti.

- *Base in black polyamide material, reinforced by sphere glass. On request non-skid plate in NBR rubber 70 shore is available (Standard code = without rubber). Galvanized steel screw. The leveling element could be supplied, on request, with steel nut.*

- *Load values above mentioned have to be considered referring to static conditions calculated at the half of the screw length. In conditions of vibrations or in presence of dynamic loads these values should be reduced. For further information consult our technical office. We cannot accept responsibility for mounts that have been tampered or modified.*

Piede in Polyamide & Acciaio Zincato

PLASTICA

Caratteristiche: BASE Ø 123, STELO FISSO

Features: BASE Ø 123, FIX STEM

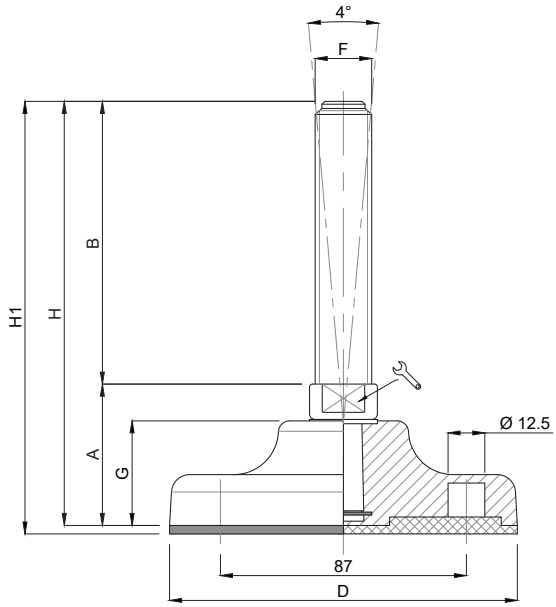

	CODICE - *CODE*		descrizione	DIMENSIONI PRINCIPALI - *MAIN DIMENSIONS*								CARICO STATICO *STATIC LOAD* NEWTON
	standard *standard*	antiscivolo *antislip*	*description*	A	B	D		F	G	H	H1	
	12894	12895	M24X75	51	75	Ø 123	20	M24	37	126	129	45000
	12896	12897	M24X100	51	100	Ø 123	20	M24	37	151	154	45000
	12898	12899	M24X125	51	125	Ø 123	20	M24	37	176	179	45000
*	12900	12901	M24X150	51	150	Ø 123	20	M24	37	201	204	45000
	12902	12903	M24X175	51	175	Ø 123	20	M24	37	226	229	45000
*	12904	12905	M24X200	51	200	Ø 123	20	M24	37	251	254	45000
	12906	12907	M24X225	51	225	Ø 123	20	M24	37	276	279	45000
	12908	12909	M24X250	51	250	Ø 123	20	M24	37	301	304	45000
	12924	12925	M30X100	52	100	Ø 123	26	M30	37	152	155	45000
	12926	12927	M30X125	52	125	Ø 123	26	M30	37	177	180	45000
*	12928	12929	M30X150	52	150	Ø 123	26	M30	37	202	205	45000
	12930	12931	M30X175	52	175	Ø 123	26	M30	37	227	230	45000
*	12932	12933	M30X200	52	200	Ø 123	26	M30	37	252	255	45000
	12934	12935	M30X225	52	225	Ø 123	26	M30	37	277	280	45000
	12936	12937	M30X250	52	250	Ø 123	26	M30	37	302	305	45000

* Disponibile con Filettatura a passo fine. Aggiungere "**/P2**"al codice
*Available with Thin pitch thread. Please, add "**/P2**" to the code*

- Materiale base: poliammide rinforzato con sfera di vetro. A richiesta disponibile con gomma antiscivolo NBR 70 shore (codice standard = senza gomma). Materiale stelo: acciaio zincato FE. Su richiesta l'elemento di livellamento viene fornito con dado in acciaio.

- I valori dei carichi sopra riportati sono calcolati in condizioni statiche alla metà della lunghezza dello stelo filettato. Qualora s'intendesse utilizzare i supporti in presenza di vibrazioni o carichi in movimento, tali valori dovranno essere adeguatamente ridotti. Per ulteriori chiarimenti consultare il nostro ufficio tecnico. Ogni nostra responsabilità decade in caso di manomissioni o modifiche dei componenti.

- *Base in black polyamide material, reinforced by sphere glass. On request non-skid plate in NBR rubber 70 shore is available (Standard code = without rubber). Galvanized steel screw. The leveling element could be supplied, on request, with steel nut.*

- *Load values above mentioned have to be considered referring to static conditions calculated at the half of the screw length. In conditions of vibrations or in presence of dynamic loads these values should be reduced. For further information consult our technical office. We cannot accept responsibility for mounts that have been tampered or modified.*

Martin
Levelling Components
Made in Italy

LINEA CONVEYORS • STELO FERRO
design ribassato per facilità di regolazione

CONVEYORS LINE • STEEL SCREW
low profile to ease the adjustment operation

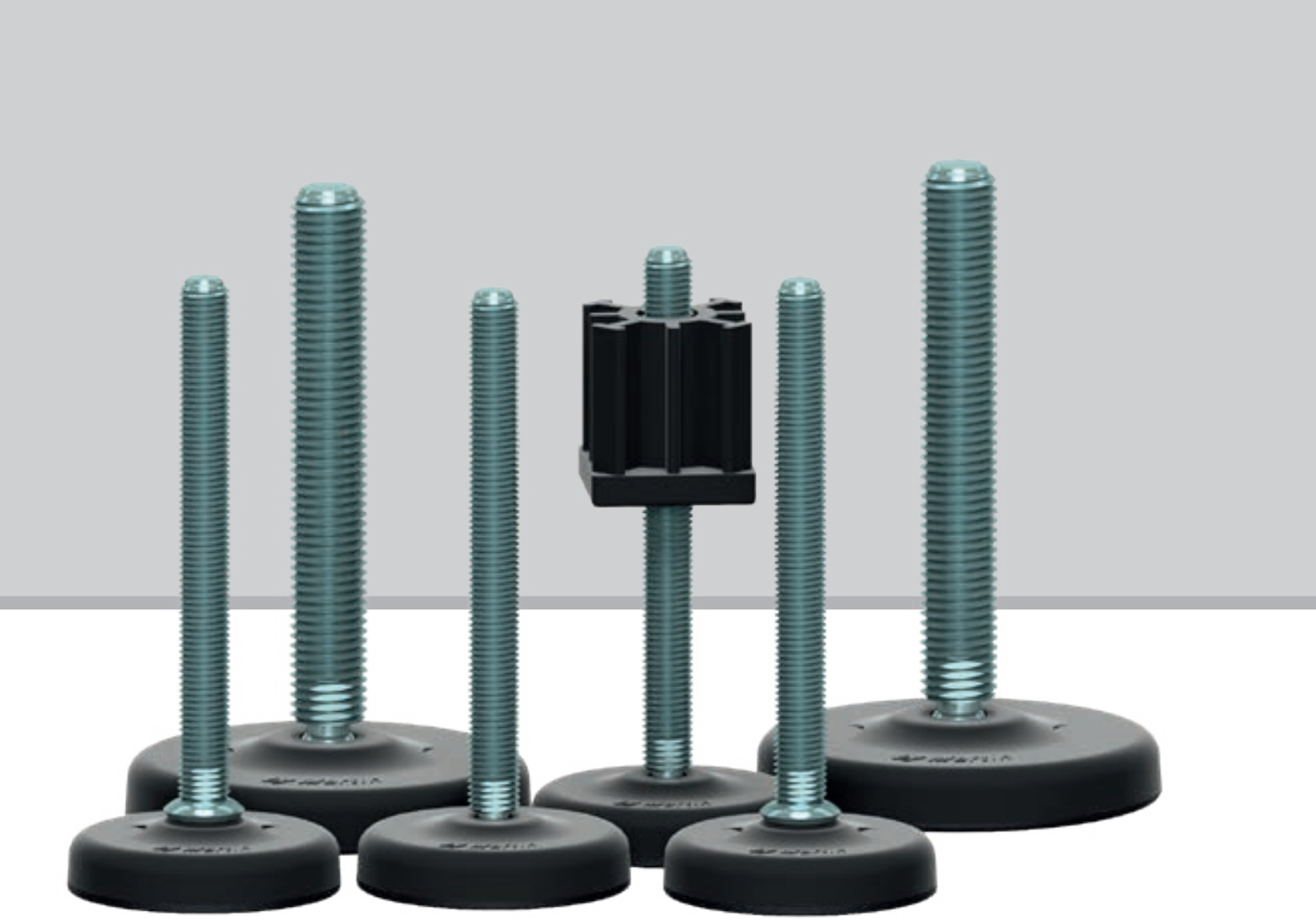

Piede in Polyamide & Acciaio Zincato

Caratteristiche: BASE RIBASSATA Ø 83, STELO SNODATO 30°

Features: LOW-PROFILE BASE Ø 83, 30° ARTICULATED STEM

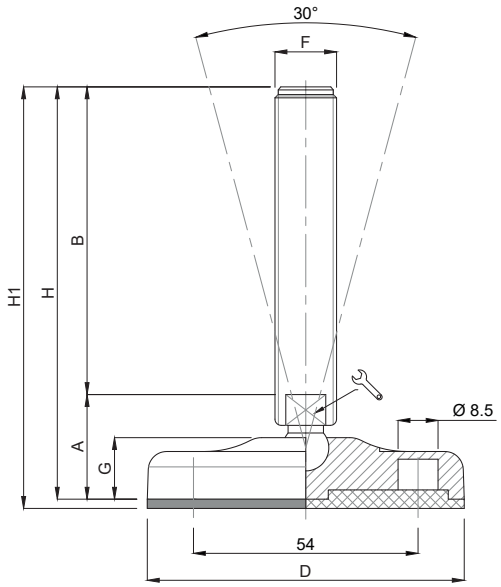

CODICE - *CODE*		descrizione *description*	DIMENSIONI PRINCIPALI - *MAIN DIMENSIONS*								CARICO STATICO *STATIC LOAD* NEWTON
standard *standard*	antiscivolo *antislip*		A	B	D		F	G	H	H1	
18500	18501	M10x50	30	50	Ø 83	8	M10	18	80	83	10000
18504	18505	M10x100	30	100	Ø 83	8	M10	18	130	133	10000
18508	18509	M10x150	30	150	Ø 83	8	M10	18	180	183	10000
18512	18513	M12x50	30	50	Ø 83	10	M12	18	80	83	13000
18516	18517	M12x100	30	100	Ø 83	10	M12	18	130	133	13000
18520	18521	M12x150	30	150	Ø 83	10	M12	18	180	183	13000
18524	18525	M16x100	30	100	Ø 83	13	M16	18	130	133	16000
18528	18529	M16x150	30	150	Ø 83	13	M16	18	180	183	16000
18532	18533	M16x200	30	200	Ø 83	13	M16	18	230	233	16000
18536	18537	M20x100	32	100	Ø 83	17	M20	18	132	135	18000
18540	18541	M20x150	32	150	Ø 83	17	M20	18	182	185	18000
18544	18545	M20x200	32	200	Ø 83	17	M20	18	232	235	18000
18548	18549	M20x250	32	250	Ø 83	17	M20	18	282	285	18000

- Materiale base: poliammide rinforzato con sfera di vetro. A richiesta disponibile con gomma antiscivolo NBR 70 shore (codice standard = senza gomma). Materiale stelo: acciaio zincato FE. Su richiesta l'elemento di livellamento viene fornito con dado in acciaio.

- I valori dei carichi sopra riportati sono calcolati in condizioni statiche alla metà della lunghezza dello stelo filettato. Qualora s'intendesse utilizzare i supporti in presenza di vibrazioni o carichi in movimento, tali valori dovranno essere adeguatamente ridotti. Per ulteriori chiarimenti consultare il nostro ufficio tecnico. Ogni nostra responsabilità decade in caso di manomissioni o modifiche dei componenti.

- *Base in black polyamide material, reinforced by sphere glass. On request non-skid plate in NBR rubber 70 shore is available (Standard code = without rubber). Galvanized steel screw. The leveling element could be supplied, on request, with steel nut.*

- *Load values above mentioned have to be considered referring to static conditions calculated at the half of the screw length. In conditions of vibrations or in presence of dynamic loads these values should be reduced. For further information consult our technical office. We cannot accept responsibility for mounts that have been tampered or modified.*

Piede in Polyamide & Acciaio Zincato

CONVEYORS

Martin
Levelling Components

Caratteristiche: BASE RIBASSATA Ø 103, STELO SNODATO 30°

Features: LOW-PROFILE BASE Ø 103, 30° ARTICULATED STEM

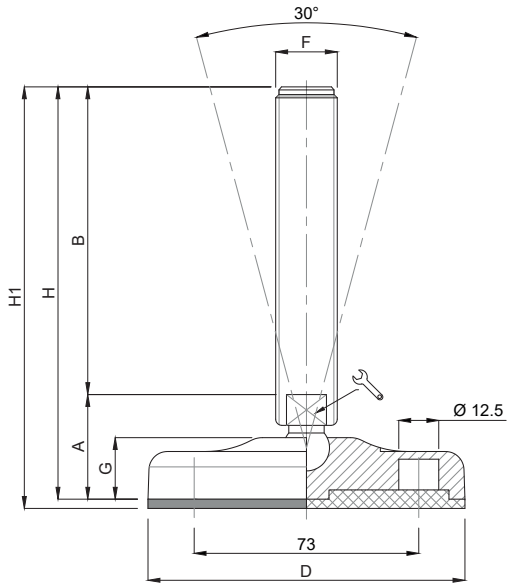

	CODICE - *CODE*		descrizione *description*	DIMENSIONI PRINCIPALI - *MAIN DIMENSIONS*								CARICO STATICO *STATIC LOAD* NEWTON
	standard *standard*	antiscivolo *antislip*		A	B	D		F	G	H	H1	
	18550	18551	M16x100	32	100	Ø 103	13	M16	20	132	135	18000
	18554	18555	M16x150	32	150	Ø 103	13	M16	20	182	185	18000
	18558	18559	M16x200	32	200	Ø 103	13	M16	20	232	235	18000
	18562	18563	M20x100	34	100	Ø 103	17	M20	20	134	137	20000
	18566	18567	M20x150	34	150	Ø 103	17	M20	20	184	187	20000
	18570	18571	M20x200	34	200	Ø 103	17	M20	20	234	237	20000
	18574	18575	M20x250	34	250	Ø 103	17	M20	20	284	287	20000
	18578	18579	M24x100	37	100	Ø 103	20	M24	20	137	140	25000
*	18582	18583	M24x150	37	150	Ø 103	20	M24	20	187	190	25000
*	18586	18587	M24x200	37	200	Ø 103	20	M24	20	237	240	25000
	18590	18591	M24x250	37	250	Ø 103	20	M24	20	287	290	25000

* Disponibile con Filettatura a passo fine. Aggiungere "**/P2**"al codice
*Available with Thin pitch thread. Please, add "**/P2**" to the code*

- Materiale base: poliammide rinforzato con sfera di vetro. A richiesta disponibile con gomma antiscivolo NBR 70 shore (codice standard = senza gomma). Materiale stelo: acciaio zincato FE. Su richiesta l'elemento di livellamento viene fornito con dado in acciaio.

- I valori dei carichi sopra riportati sono calcolati in condizioni statiche alla metà della lunghezza dello stelo filettato. Qualora s'intendesse utilizzare i supporti in presenza di vibrazioni o carichi in movimento, tali valori dovranno essere adeguatamente ridotti. Per ulteriori chiarimenti consultare il nostro ufficio tecnico. Ogni nostra responsabilità decade in caso di manomissioni o modifiche dei componenti.

- *Base in black polyamide material, reinforced by sphere glass. On request non-skid plate in NBR rubber 70 shore is available (Standard code = without rubber). Galvanized steel screw. The leveling element could be supplied, on request, with steel nut.*

- *Load values above mentioned have to be considered referring to static conditions calculated at the half of the screw length. In conditions of vibrations or in presence of dynamic loads these values should be reduced. For further information consult our technical office. We cannot accept responsibility for mounts that have been tampered or modified.*

Piede in Polyamide & Acciaio Zincato

Caratteristiche: BASE RIBASSATA Ø 123, STELO SNODATO 30°

Features: LOW-PROFILE BASE Ø 123, 30° ARTICULATED STEM

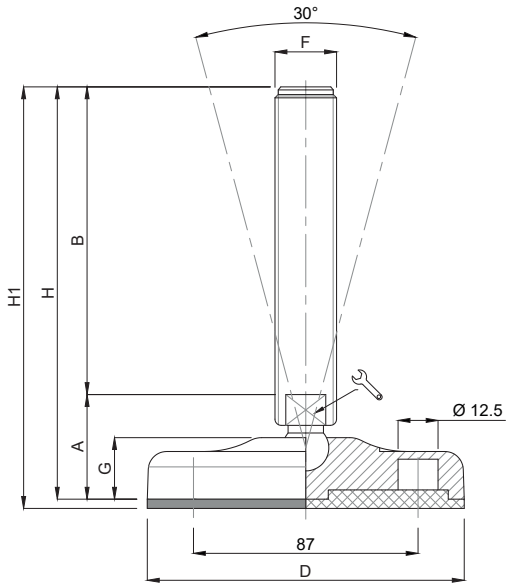

	CODICE - *CODE*		descrizione	DIMENSIONI PRINCIPALI - *MAIN DIMENSIONS*								CARICO STATICO *STATIC LOAD* NEWTON
	standard *standard*	antiscivolo *antislip*	*description*	A	B	D		F	G	H	H1	
	18600	18601	M16x100	34	100	Ø 123	13	M16	22	134	137	18000
	18604	18605	M16x150	34	150	Ø 123	13	M16	22	184	187	18000
	18608	18609	M16x200	34	200	Ø 123	13	M16	22	234	237	18000
	18612	18613	M20x100	36	100	Ø 123	17	M20	22	136	139	20000
	18616	18617	M20x150	36	150	Ø 123	17	M20	22	186	189	20000
	18620	18621	M20x200	36	200	Ø 123	17	M20	22	236	239	20000
	18624	18625	M20x250	36	250	Ø 123	17	M20	22	286	289	20000
	18628	18629	M24x100	39	100	Ø 123	20	M24	22	139	142	25000
*	18632	18633	M24x150	39	150	Ø 123	20	M24	22	189	192	25000
*	18636	18637	M24x200	39	200	Ø 123	20	M24	22	239	242	25000
	18640	18641	M24x250	39	250	Ø 123	20	M24	22	289	292	25000
	18644	18645	M30x100	39	100	Ø 123	26	M30	22	139	142	25000
*	18648	18649	M30x150	39	150	Ø 123	26	M30	22	189	192	25000
*	18652	18653	M30x200	39	200	Ø 123	26	M30	22	239	242	25000
	18656	18657	M30x250	39	250	Ø 123	26	M30	22	289	292	25000

* Disponibile con Filettatura a passo fine. Aggiungere "**/P2**"al codice
*Available with Thin pitch thread. Please, add "**/P2**" to the code*

- Materiale base: poliammide rinforzato con sfera di vetro. A richiesta disponibile con gomma antiscivolo NBR 70 shore (codice standard = senza gomma). Materiale stelo: acciaio zincato FE. Su richiesta l'elemento di livellamento viene fornito con dado in acciaio.

- I valori dei carichi sopra riportati sono calcolati in condizioni statiche alla metà della lunghezza dello stelo filettato. Qualora s'intendesse utilizzare i supporti in presenza di vibrazioni o carichi in movimento, tali valori dovranno essere adeguatamente ridotti. Per ulteriori chiarimenti consultare il nostro ufficio tecnico. Ogni nostra responsabilità decade in caso di manomissioni o modifiche dei componenti.

- *Base in black polyamide material, reinforced by sphere glass. On request non-skid plate in NBR rubber 70 shore is available (Standard code = without rubber). Galvanized steel screw. The leveling element could be supplied, on request, with steel nut.*

- *Load values above mentioned have to be considered referring to static conditions calculated at the half of the screw length. In conditions of vibrations or in presence of dynamic loads these values should be reduced. For further information consult our technical office. We cannot accept responsibility for mounts that have been tampered or modified.*

Piede in Polyamide & Acciaio Zincato

CONVEYORS

Martin
Levelling Components

Caratteristiche: BASE SEMISNODATA Ø 65, STELO SNODATO 16°

Features: HALF-ARTICULATED BASE Ø 65, 16° ARTICULATED STEM

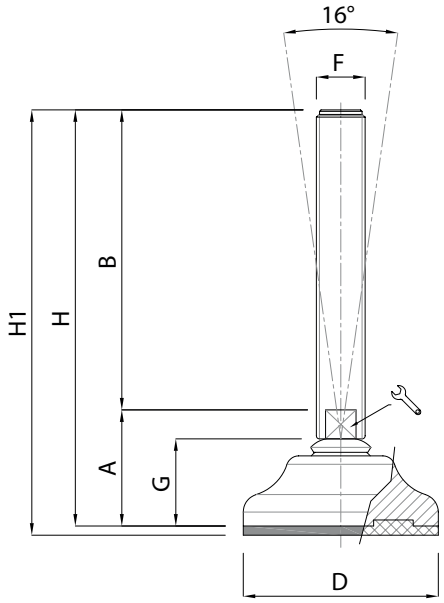

CODICE - *CODE*	DESCRIZIONE description	DIMENSIONI PRINCIPALI - *MAIN DIMENSIONS*								CARICO STATICO *STATIC LOAD NEWTON*
		A	B	D		F	G	H	H1	
18660/65 - 18661/65	M12x50	39	50	ø 65	10	M12	29	89	92	13000
18664/65 - 18665/65	M12x100	39	100	ø 65	10	M12	29	139	142	13000
18668/65 - 18669/65	M12x150	39	150	ø 65	10	M12	29	189	192	13000
18672/65 - 18673/65	M16x100	39	100	ø 65	13	M16	29	139	142	18000
18676/65 - 18677/65	M16x150	39	150	ø 65	13	M16	29	189	192	18000
18680/65 - 18681/65	M16x200	39	200	ø 65	13	M16	29	239	242	18000
18684/65 - 18685/65	M20x100	41	100	ø 65	17	M20	29	141	144	18000
18688/65 - 18689/65	M20x150	41	150	ø 65	17	M20	29	191	194	18000
18692/65 - 18693/65	M20x200	41	200	ø 65	17	M20	29	241	244	18000
18696/65 - 18697/65	M20x250	41	250	ø 65	17	M20	29	291	294	18000
18700/65 - 18701/65	M24x100	41	100	ø 65	20	M24	29	141	144	18000
* 18704/65 - 18705/65	M24x150	41	150	ø 65	20	M24	29	191	194	18000
* 18708/65 - 18709/65	M24x200	41	200	ø 65	20	M24	29	241	244	18000
18712/65 - 18713/65	M24x250	41	250	ø 65	20	M24	29	291	294	18000

* Disponibile con Filettatura a passo fine. Aggiungere "**/P2**"al codice
*Available with Thin pitch thread. Please, add "**/P2**" to the code*

- Materiale base: poliammide rinforzato con sfera di vetro. A richiesta disponibile con gomma antiscivolo NBR 70 shore (codice standard = senza gomma). Materiale stelo: acciaio zincato FE. Su richiesta l'elemento di livellamento viene fornito con dado in acciaio.

- I valori dei carichi sopra riportati sono calcolati in condizioni statiche alla metà della lunghezza dello stelo filettato. Qualora s'intendesse utilizzare i supporti in presenza di vibrazioni o carichi in movimento, tali valori dovranno essere adeguatamente ridotti. Per ulteriori chiarimenti consultare il nostro ufficio tecnico. Ogni nostra responsabilità decade in caso di manomissioni o modifiche dei componenti.

- *Base in black polyamide material, reinforced by sphere glass. On request non-skid plate in NBR rubber 70 shore is available (Standard code = without rubber). Galvanized steel screw. The leveling element could be supplied, on request, with steel nut.*

- *Load values above mentioned have to be considered referring to static conditions calculated at the half of the screw length. In conditions of vibrations or in presence of dynamic loads these values should be reduced. For further information consult our technical office. We cannot accept responsibility for mounts that have been tampered or modified.*

Piede in Polyamide & Acciaio Zincato

Caratteristiche: BASE RIBASSATA Ø 83, STELO SNODATO 16°

Features: LOW-PROFILE BASE Ø 83, 16° ARTICULATED STEM

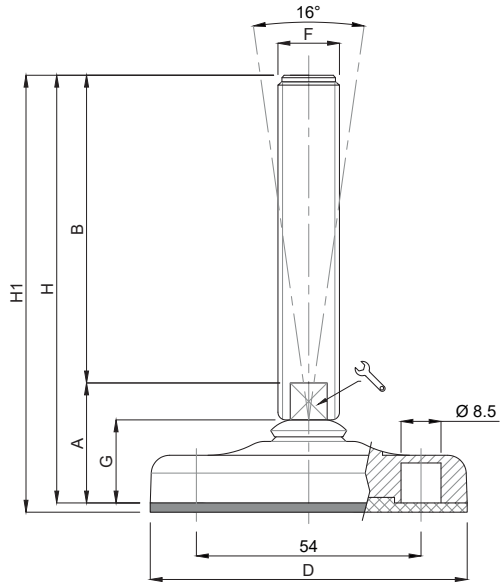

	CODICE - *CODE*		descrizione *description*	DIMENSIONI PRINCIPALI - *MAIN DIMENSIONS*								CARICO STATICO *STATIC LOAD* NEWTON
	standard *standard*	antiscivolo *antislip*		A	B	D		F	G	H	H1	
	18660	18661	M12x50	35	50	Ø 83	10	M12	25	85	88	14000
	18664	18665	M12x100	35	100	Ø 83	10	M12	25	135	138	14000
	18668	18669	M12x150	35	150	Ø 83	10	M12	25	185	188	14000
	18672	18673	M16x100	35	100	Ø 83	13	M16	25	135	138	20000
	18676	18677	M16x150	35	150	Ø 83	13	M16	25	185	188	20000
	18680	18681	M16x200	35	200	Ø 83	13	M16	25	235	238	20000
	18684	18685	M20x100	37	100	Ø 83	17	M20	25	137	140	20000
	18688	18689	M20x150	37	150	Ø 83	17	M20	25	187	190	20000
	18692	18693	M20x200	37	200	Ø 83	17	M20	25	237	240	20000
	18696	18697	M20x250	37	250	Ø 83	17	M20	25	287	290	20000
	18700	18701	M24x100	37	100	Ø 83	20	M24	25	137	140	25000
*	18704	18705	M24x150	37	150	Ø 83	20	M24	25	187	190	25000
*	18708	18709	M24x200	37	200	Ø 83	20	M24	25	237	240	25000
	18712	18713	M24x250	37	250	Ø 83	20	M24	25	287	290	25000

* Disponibile con Filettatura a passo fine. Aggiungere "**/P2**"al codice
*Available with Thin pitch thread. Please, add "**/P2**" to the code*

- Materiale base: poliammide rinforzato con sfera di vetro. A richiesta disponibile con gomma antiscivolo NBR 70 shore (codice standard = senza gomma). Materiale stelo: acciaio zincato FE. Su richiesta l'elemento di livellamento viene fornito con dado in acciaio.

- I valori dei carichi sopra riportati sono calcolati in condizioni statiche alla metà della lunghezza dello stelo filettato. Qualora s'intendesse utilizzare i supporti in presenza di vibrazioni o carichi in movimento, tali valori dovranno essere adeguatamente ridotti. Per ulteriori chiarimenti consultare il nostro ufficio tecnico. Ogni nostra responsabilità decade in caso di manomissioni o modifiche dei componenti.

- *Base in black polyamide material, reinforced by sphere glass. On request non-skid plate in NBR rubber 70 shore is available (Standard code = without rubber). Galvanized steel screw. The leveling element could be supplied, on request, with steel nut.*

- *Load values above mentioned have to be considered referring to static conditions calculated at the half of the screw length. In conditions of vibrations or in presence of dynamic loads these values should be reduced. For further information consult our technical office. We cannot accept responsibility for mounts that have been tampered or modified.*

Piede in Polyamide & Acciaio Zincato

CONVEYORS

Martin
Levelling Components

Caratteristiche: BASE RIBASSATA Ø 103, STELO SNODATO 16°

Features: LOW-PROFILE BASE Ø 103, 16° ARTICULATED STEM

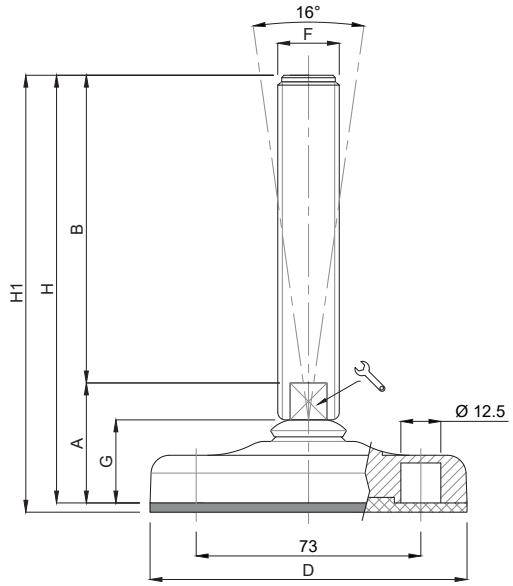

	CODICE - *CODE*		descrizione	DIMENSIONI PRINCIPALI - *MAIN DIMENSIONS*								CARICO STATICO *STATIC LOAD* NEWTON
	standard *standard*	antiscivolo *antislip*	*description*	A	B	D		F	G	H	H1	
	18720	18721	M16x100	37	100	Ø 103	13	M16	27	137	140	30000
	18724	18725	M16x150	37	150	Ø 103	13	M16	27	187	190	30000
	18728	18729	M16x200	37	200	Ø 103	13	M16	27	237	240	30000
	18732	18733	M20x100	39	100	Ø 103	17	M20	27	139	142	30000
	18736	18737	M20x150	39	150	Ø 103	17	M20	27	189	192	30000
	18740	18741	M20x200	39	200	Ø 103	17	M20	27	239	242	30000
	18744	18745	M20x250	39	250	Ø 103	17	M20	27	289	292	30000
	18748	18749	M24x100	39	100	Ø 103	20	M24	27	139	142	30000
*	18752	18753	M24x150	39	150	Ø 103	20	M24	27	189	192	30000
*	18756	18757	M24x200	39	200	Ø 103	20	M24	27	239	242	30000
	18760	18761	M24x250	39	250	Ø 103	20	M24	27	289	292	30000

* Disponibile con Filettatura a passo fine. Aggiungere "**/P2**"al codice
*Available with Thin pitch thread. Please, add "**/P2**" to the code*

- Materiale base: poliammide rinforzato con sfera di vetro. A richiesta disponibile con gomma antiscivolo NBR 70 shore (codice standard = senza gomma). Materiale stelo: acciaio zincato FE. Su richiesta l'elemento di livellamento viene fornito con dado in acciaio.

- I valori dei carichi sopra riportati sono calcolati in condizioni statiche alla metà della lunghezza dello stelo filettato. Qualora s'intendesse utilizzare i supporti in presenza di vibrazioni o carichi in movimento, tali valori dovranno essere adeguatamente ridotti. Per ulteriori chiarimenti consultare il nostro ufficio tecnico. Ogni nostra responsabilità decade in caso di manomissioni o modifiche dei componenti.

- *Base in black polyamide material, reinforced by sphere glass. On request non-skid plate in NBR rubber 70 shore is available (Standard code = without rubber). Galvanized steel screw. The leveling element could be supplied, on request, with steel nut.*

- *Load values above mentioned have to be considered referring to static conditions calculated at the half of the screw length. In conditions of vibrations or in presence of dynamic loads these values should be reduced. For further information consult our technical office. We cannot accept responsibility for mounts that have been tampered or modified.*

Piede in Polyamide & Acciaio Zincato

Caratteristiche: BASE RIBASSATA Ø 123, STELO SNODATO 16°

Features: LOW-PROFILE BASE Ø 123, 16° ARTICULATED STEM

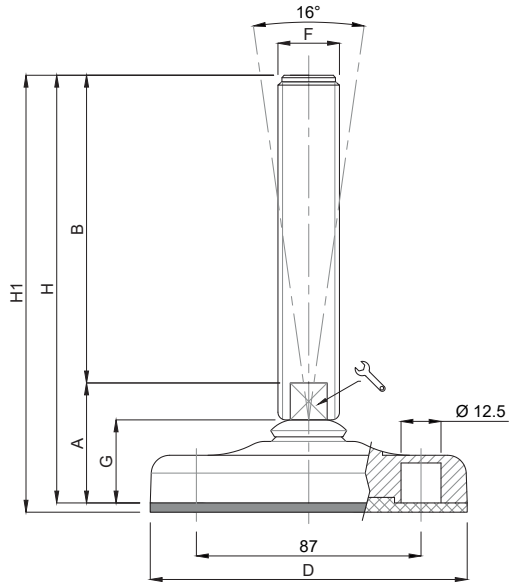

	CODICE - *CODE*		descrizione	DIMENSIONI PRINCIPALI - *MAIN DIMENSIONS*								CARICO STATICO *STATIC LOAD* NEWTON
	standard *standard*	antiscivolo *antislip*	*description*	A	B	D	🔧	F	G	H	H1	
	18770	18771	M16x100	39	100	Ø 123	13	M16	29	139	143	35000
	18774	18775	M16x150	39	150	Ø 123	13	M16	29	189	193	35000
	18778	18779	M16x200	39	200	Ø 123	13	M16	29	239	243	35000
	18782	18783	M20x100	41	100	Ø 123	17	M20	29	141	145	35000
	18786	18787	M20x150	41	150	Ø 123	17	M20	29	191	195	35000
	18790	18791	M20x200	41	200	Ø 123	17	M20	29	241	245	35000
	18794	18795	M20x250	41	250	Ø 123	17	M20	29	291	295	35000
	18798	18799	M24x100	41	100	Ø 123	20	M24	29	141	145	35000
*	18802	18803	M24x150	41	150	Ø 123	20	M24	29	191	195	35000
*	18806	18807	M24x200	41	200	Ø 123	20	M24	29	241	245	35000
	18810	18811	M24x250	41	250	Ø 123	20	M24	29	291	295	35000
	18814	18815	M30x100	41	100	Ø 123	26	M30	29	141	145	35000
*	18818	18819	M30x150	41	150	Ø 123	26	M30	29	191	195	35000
*	18822	18823	M30x200	41	200	Ø 123	26	M30	29	241	245	35000
	18826	18827	M30x250	41	250	Ø 123	26	M30	29	291	295	35000

* Disponibile con Filettatura a passo fine. Aggiungere "**/P2**"al codice
*Available with Thin pitch thread. Please, add "**/P2**" to the code*

- Materiale base: poliammide rinforzato con sfera di vetro. A richiesta disponibile con gomma antiscivolo NBR 70 shore (codice standard = senza gomma). Materiale stelo: acciaio zincato FE. Su richiesta l'elemento di livellamento viene fornito con dado in acciaio.

- I valori dei carichi sopra riportati sono calcolati in condizioni statiche alla metà della lunghezza dello stelo filettato. Qualora s'intendesse utilizzare i supporti in presenza di vibrazioni o carichi in movimento, tali valori dovranno essere adeguatamente ridotti. Per ulteriori chiarimenti consultare il nostro ufficio tecnico. Ogni nostra responsabilità decade in caso di manomissioni o modifiche dei componenti.

- *Base in black polyamide material, reinforced by sphere glass. On request non-skid plate in NBR rubber 70 shore is available (Standard code = without rubber). Galvanized steel screw. The leveling element could be supplied, on request, with steel nut.*

- *Load values above mentioned have to be considered referring to static conditions calculated at the half of the screw length. In conditions of vibrations or in presence of dynamic loads these values should be reduced. For further information consult our technical office. We cannot accept responsibility for mounts that have been tampered or modified.*

Piede in Polyamide gomma antivibrante TEKNO-EASY

Caratteristiche: BASE Ø 83/103/123

Features: BASE Ø 83/103/123 with anti-vibration rubber

Martin
Levelling Components

Ø 83 PORTATA 5000 N
Ø 83 LOAD CAPACITY 5000 N

Ø 103 PORTATA 10000 N
Ø 103 LOAD CAPACITY 10000 N

Ø 123 PORTATA 12000 N
Ø 123 LOAD CAPACITY 12000 N

Teknoeasy nasce per eliminare i problemi di vibrazioni dove non ci siano esigenze di carichi pesanti

Applicazione: compressori, alimentatori, vibratori, autodistributori, macchine per pulitura ecc.

Teknoeasy is the right solution in contexts of light medium loads
Applications: compressors, feeders, vibrators, cleaning machines a.s.o.

per ordinare è sufficiente aggiungere "/1" al codice standard.
Esemplo: base plastica Ø 83, stelo In ferro zincato m20x200
codice standard... 10318 - codice Teknoeasy... 10318/1

to make your order you just have to add a /1 to the standard CODE.
Example: Standard leveling 10318: plastic base d.83 screw M20x200
Teknoeasy CODE: 10318/1

• Materiale base: poliammide rinforzata con fibre di vetro. Gomma NBR 70 shore

• *Plastic base reinforced by fiber glass; anti-vibration pad NBR 70 shore*

PIEDE CON RUOTA "MAGIC"

PLASTIC FOOT WITH WHEEL "MAGIC"

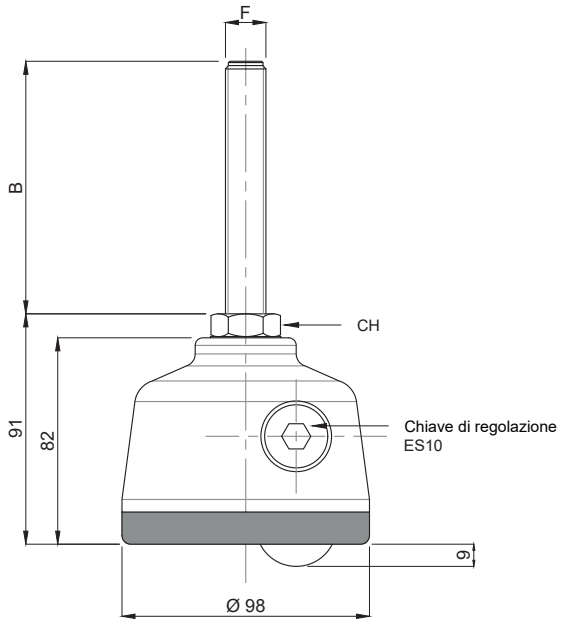

CODICE	DESCRIZIONE	DIMENSIONI PRINCIPALI			CARICO STATICO NEWTON
		CH	F	B	
01FR2	PIEDE RUOTA M16x50 ANTIVIBRANTE	24	M16	50	1500
02FR2	PIEDE RUOTA M16x100 ANTIVIBRANTE	24	M16	100	1500
03FR2	PIEDE RUOTA M20x75 ANTIVIBRANTE	24	M20	75	1500
04FR2	PIEDE RUOTA M20x125 ANTIVIBRANTE	24	M20	125	1500
05FR2	PIEDE RUOTA M24x75 ANTIVIBRANTE	24	M24	75	1500
06FR2	PIEDE RUOTA M24x125 ANTIVIBRANTE	24	M24	125	1500

Su richiesta disponibile con stelo Acciaio Inox AISI 304
Available with stainless steel stem AISI 304 (1.4301)

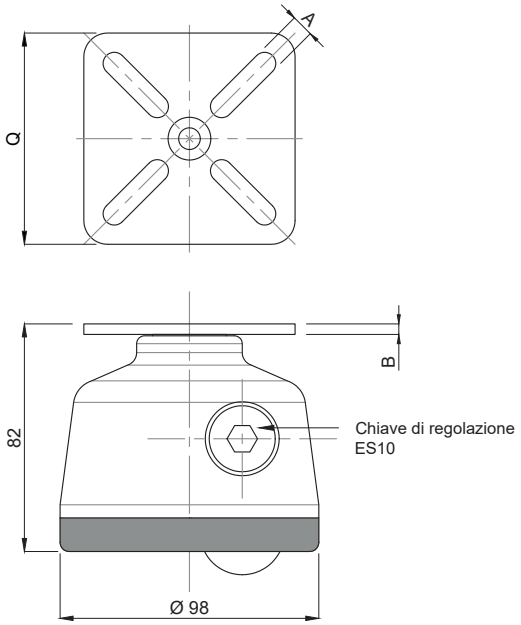

CODICE - *CODE*	DESCRIZIONE - description	DIMENSIONI PRINCIPALI *MAIN DIMENSIONS*		
		A	Q	B
020.PF80x80	PIEDE RUOTA CON PIASTRA DI FISSAGGIO	8,5	80x80	4

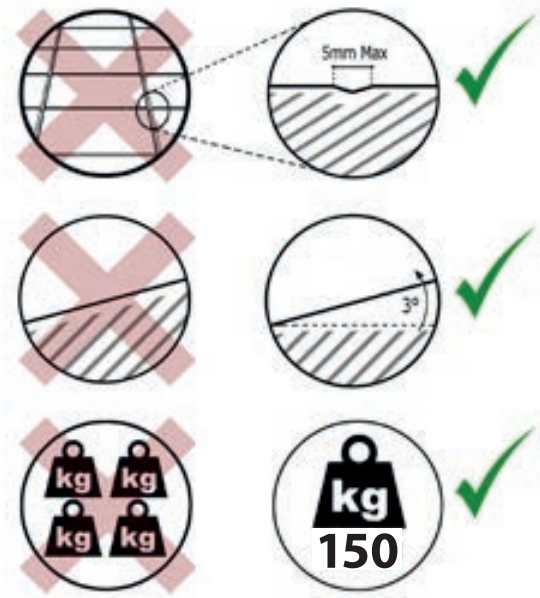

facile e veloce

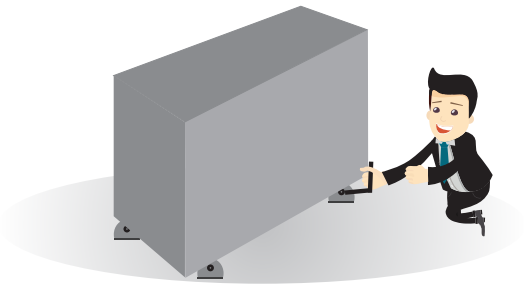

easy and fast

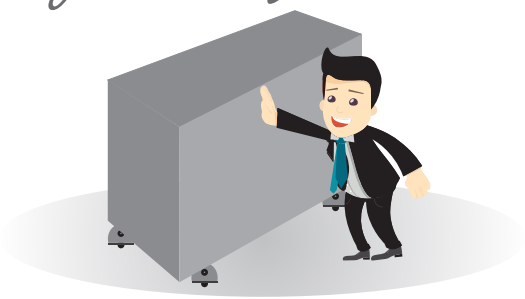

Vantaggi:
- Flessibilità
- Velocità di azione
- Risparmio di tempo
- Riduzione della forza lavoro per l'installazione del macchinario
- Estetica gradevole

Pros:
- *Flexibility*
- *Speed of action*
- *Time saving*
- *Less manpower to move the structure around*
- *Attractive design*

Caratteristiche: TAPPO TONDO, INSERTO OTTONE NICHELATO

Features: ROUND PLUG, NICKEL BRASS INSERT

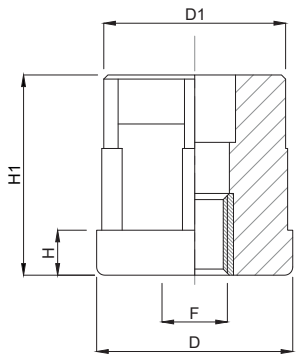

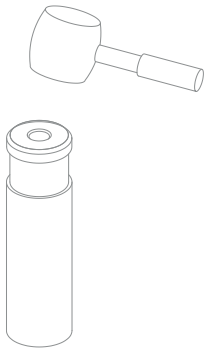

CODICE - *CODE*	DIMENSIONI PRINCIPALI - *MAIN DIMENSIONS*								CARICO STATICO MASSIMO *MAXIMUM STATIC LOAD* NEWTON
	ESTERNO *EXTERNAL*	SPESSORE *THICKNESS*	INTERNO *INTERNAL*	FILETTO *SCREW-THREAD*	D	D1	H	H1	
17000/M8	Ø30mm	1 mm	28 mm	M8	Ø 30	Ø 28,5	6	35	3200
17000				M10	Ø 30	Ø 28,5	6	35	3200
17001				M12	Ø 30	Ø 28,5	6	35	3200
17002				M14	Ø 30	Ø 28,5	6	35	3200
17003				M16	Ø 30	Ø 28,5	6	35	3200
17004/M8	Ø38mm	1,5 mm	35 mm	M8	Ø 38	Ø 35,5	8	43	5500
17004				M10	Ø 38	Ø 35,5	8	43	5500
17005				M12	Ø 38	Ø 35,5	8	43	5500
17006				M14	Ø 38	Ø 35,5	8	43	5500
17007				M16	Ø 38	Ø 35,5	8	43	5500
17008/M8	Ø42mm	1,5mm	39 mm	M8	Ø 42	Ø 39,5	8	42	6500
17008				M10	Ø 42	Ø 39,5	8	42	6500
17009				M12	Ø 42	Ø 39,5	8	42	6500
17010				M14	Ø 42	Ø 39,5	8	42	6500
17011				M16	Ø 42	Ø 39,5	8	42	6500
17012				M20	Ø 42	Ø 39,5	8	42	6500
17013/M8	Ø48mm	1,5 mm	45 mm	M8	Ø 48	Ø 45,5	11	49	8000
17013				M10	Ø 48	Ø 45,5	11	49	8000
17014				M12	Ø 48	Ø 45,5	11	49	8000
17015				M14	Ø 48	Ø 45,5	11	49	8000
17016				M16	Ø 48	Ø 45,5	11	49	8000
17017				M20	Ø 48	Ø 45,5	11	49	8000
17018/M8	Ø50mm	1,5 mm	47 mm	M8	Ø 50	Ø 47,5	11	49	8500
17018/M10				M10	Ø 50	Ø 47,5	11	49	8500
17018				M12	Ø 50	Ø 47,5	11	49	8500
17019				M14	Ø 50	Ø 47,5	11	49	8500
17020				M16	Ø 50	Ø 47,5	11	49	8500
17021				M20	Ø 50	Ø 47,5	11	49	8500
17022	Ø60mm	1,5 mm	57 mm	M14	Ø 60	Ø 57,5	12	50	10000
17023				M16	Ø 60	Ø 57,5	12	50	10000
17024				M20	Ø 60	Ø 57,5	12	50	10000
17025				M24	Ø 60	Ø 57,5	12	50	10000
17026	Ø60mm	2 mm	56 mm	M14	Ø 60	Ø 56,5	12	50	10000
17027				M16	Ø 60	Ø 56,5	12	50	10000
17028				M20	Ø 60	Ø 56,5	12	50	10000
17029				M24	Ø 60	Ø 56,5	12	50	10000
17030	Ø60mm	2,5 mm	55 mm	M14	Ø 60	Ø 55,5	12	50	10000
17031				M16	Ø 60	Ø 55,5	12	50	10000
17032				M20	Ø 60	Ø 55,5	12	50	10000
17033				M24	Ø 60	Ø 55,5	12	50	10000

- Materiale: poliammide rinforzata con sfera di vetro. Inserto filettato in ottone nichelato. A richiesta inserto filettato in acciaio inox: per Vs ordine aggiungere alla fine del codice standard la lettera "I". Es. 17000 I tappo d.30 con inserto filettato inox

- *Material: polyamide reinforced with sphere glass. Threaded insert in nickel-plated brass. Stainless steel insert is also available: in this case to place your order, please add an "I" at the end of the standard code. Ex. 17000I*

Tappi

SUPPORTI

Martin
Levelling Components

Caratteristiche: TAPPO QUADRO, INSERTO OTTONE NICHELATO
Features: SQUARE PLUG, NICKEL BRASS INSERT

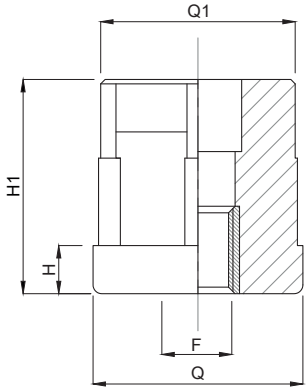

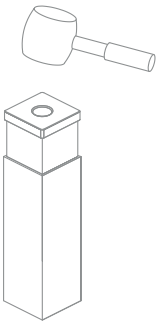

CODICE - *CODE*	DIMENSIONI PRINCIPALI - *MAIN DIMENSIONS*								CARICO STATICO MASSIMO *MAXIMUM STATIC LOAD* NEWTON
	ESTERNO *EXTERNAL*	SPESSORE *THICKNESS*	INTERNO *INTERNAL*	FILETTO *SCREW-THREAD*	Q	Q1	H	H1	
17034/M8	30x30	1,5 mm	27 mm	M8	30	27,5	6	33	5500
17034				M10	30	27,5	6	33	5500
17035				M12	30	27,5	6	33	5500
17036				M14	30	27,5	6	33	5500
17037				M16	30	27,5	6	33	5500
17038/M8	35x35	1,5 mm	32 mm	M8	35	32,5	8	43	7000
17038				M10	35	32,5	8	43	7000
17039				M12	35	32,5	8	43	7000
17040				M14	35	32,5	8	43	7000
17041				M16	35	32,5	8	43	7000
17043/M8	40x40	1,5 mm	37 mm	M8	40	37,5	8	43	8000
17043				M10	40	37,5	8	43	8000
17044				M12	40	37,5	8	43	8000
17045				M14	40	37,5	8	43	8000
17046				M16	40	37,5	8	43	8000
17047				M20	40	37,5	8	43	8000
17048/M8	40x40	2 mm	36 mm	M8	40	36,5	8	43	8000
17048				M10	40	36,5	8	43	8000
17049				M12	40	36,5	8	43	8000
17050				M14	40	36,5	8	43	8000
17051				M16	40	36,5	8	43	8000
17052				M20	40	36,5	8	43	8000
17053	50x50	1,5 mm	47 mm	M12	50	47,5	10	55	9500
17054				M14	50	47,5	10	55	9500
17055				M16	50	47,5	10	55	9500
17056				M20	50	47,5	10	55	9500
17057	50x50	2,5 mm	45 mm	M12	50	45,5	10	55	9500
17058				M14	50	45,5	10	55	9500
17059				M16	50	45,5	10	55	9500
17060				M20	50	45,5	10	55	9500

- Materiale: poliammide rinforzata con sfera di vetro. Inserto filettato in ottone nichelato. A richiesta inserto filettato in acciaio inox: per Vs ordine aggiungere alla fine del codice standard la lettera "I". Es. 17000 I tappo d.30 con inserto filettato inox

- *Material: polyamide reinforced with sphere glass. Threaded insert in nickel-plated brass. Stainless steel insert is also available: in this case to place your order, please add an "I" at the end of the standard code. Ex. 17000I*

Caratteristiche: PIASTRINE INOX A SALDARE

Features: ST STEEL WELDING PLATES

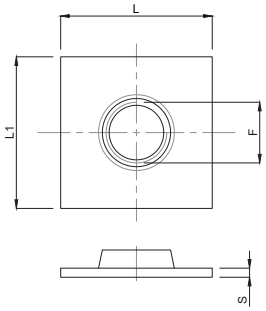

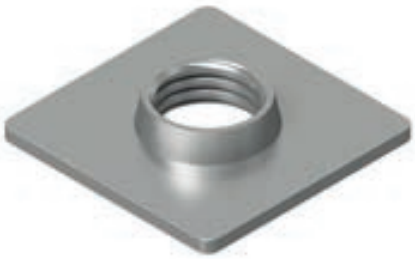

CODICE CODE	L	L1	S	F	CARICO STATICO STATIC LOAD NEWTON
PI17489	35	35	3	M12	5000
PI17490	35	35	3	M16	8000
PI17491	35	35	3	M20	10000
PI17499	40	40	3	M12	5000
PI17500	40	40	3	M16	8000
PI17501	40	40	3	M20	10000
PI17509	50	50	3	M12	5000
PI17510	50	50	3	M16	8000
PI17511	50	50	3	M20	10000
PI17519	60	60	3	M12	5000
PI17520	60	60	3	M16	8000
PI17521	60	60	3	M20	10000
PI17529	60	40	3	M12	5000
PI17530	60	40	3	M16	8000
PI17531	60	40	3	M20	10000
PI17539	80	40	3	M12	5000
PI17540	80	40	3	M16	8000
PI17541	80	40	3	M20	10000
PI17549	100	40	3	M12	5000
PI17550	100	40	3	M16	8000
PI17551	100	40	3	M20	10000
PI17559	100	50	3	M12	5000
PI17560	100	50	3	M16	8000
PI17561	100	50	3	M20	10000

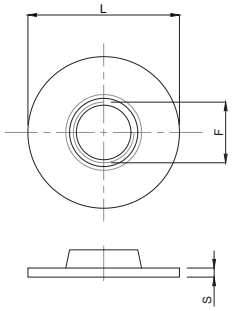

PIASTRINA IN INOX A SALDARE TONDA

ROUND STAINLESS STEEL WELDING PLATE

CODICE CODE	L	S	F	CARICO STATICO STATIC LOAD NEWTON
PI17564	40	3	M12	5000
PI17565	40	3	M16	8000
PI17566	40	3	M20	10000
PI17569	42	3	M12	5000
PI17570	42	3	M16	8000
PI17571	42	3	M20	10000
PI17579	48	3	M12	5000
PI17580	48	3	M16	8000
PI17581	48	3	M20	10000
PI17589	50	3	M12	5000
PI17590	50	3	M16	8000
PI17591	50	3	M20	10000
PI17599	60	3	M12	5000
PI17600	60	3	M16	8000
PI17601	60	3	M20	10000

Martin
Levelling Components
Made in Italy

LINEA ACCIAIO INOSSIDABILE
STAINLESS STEEL LINE

PAG. 75	VULCANIZZATO IGIENICO *HYGIENIC VULCANIZED*
PAG. 89	VULCANIZZATO - *VULCANIZED*
PAG. 105	LINEA 15°- *15° LINE*
PAG. 115	MEDIA PORTATA - *MEDIUM LOAD*
PAG. 129	CARICHI PESANTI 30° *HEAVY DUTY 30°*
PAG. 141	CARICHI PESANTI 10° *HEAVY DUTY 10°*
PAG. 145	CARICHI PESANTI 0° *HEAVY DUTY 0°*

Piede Inox — VULCANIZZATO IGIENICO

Caratteristiche: BASE VULCANIZZATA Ø 50, STELO SNODATO 10°

Features: HYGIENIC VULCANIZED BASE Ø 50, 10° ARTICULATED STEM

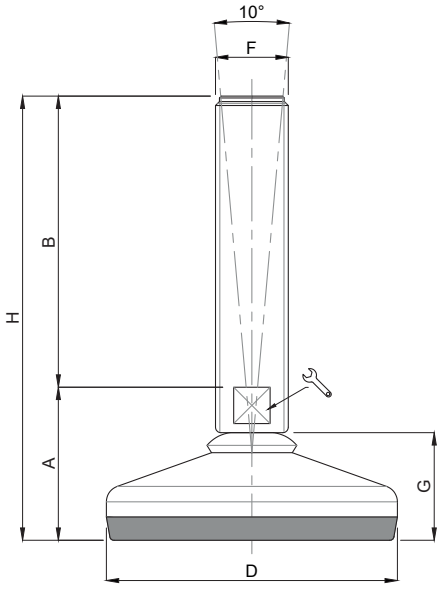

NBR

EPDM

CODICE - *CODE*		DESCRIZIONE description	DIMENSIONI PRINCIPALI - *MAIN DIMENSIONS*								CARICO LOAD NEWTON
Gomma NBR	Gomma EPDM blu		A	B	D			F	G	H	
24500R	24500RB	M10x50	32	50	ø 50	-	14	M10	24	82	4000
24502R	24502RB	M10x75	32	75	ø 50	-	14	M10	24	107	4000
24504R	24504RB	M10x100	32	100	ø 50	-	14	M10	24	132	4000
24506R	24506RB	M10x125	32	125	ø 50	-	14	M10	24	157	4000
24507R/BF	24507RB/BF	M10x150	35	150	ø 50	8	-	M10	24	185	4000
24508R/BF	24508RB/BF	M10x175	35	175	ø 50	8	-	M10	24	210	4000
24509R/BF	24509RB/BF	M10x200	35	200	ø 50	8	-	M10	24	235	4000
24600R	24600RB	M12x50	32	50	ø 50	-	14	M12	24	82	4000
24602R	24602RB	M12x75	32	75	ø 50	-	14	M12	24	107	4000
24604R	24604RB	M12x100	32	100	ø 50	-	14	M12	24	132	4000
24606R	24606RB	M12x125	32	125	ø 50	-	14	M12	24	157	4000
24607R/BF	24607RB/BF	M12x150	35	150	ø 50	10	-	M12	24	185	4000
24608R/BF	24608RB/BF	M12x175	35	175	ø 50	10	-	M12	24	210	4000
24609R/BF	24609RB/BF	M12x200	35	200	ø 50	10	-	M12	24	235	4000
24700R	24700RB	M14x75	32	75	ø 50	-	14	M14	24	107	4000
24702R	24702RB	M14x100	32	100	ø 50	-	14	M14	24	132	4000
24704R	24704RB	M14x125	32	125	ø 50	-	14	M14	24	157	4000
24706R	24706RB	M14x150	32	150	ø 50	-	14	M14	24	182	4000
24708R	24708RB	M14x175	32	175	ø 50	-	14	M14	24	207	4000
24800R	24800RB	M16x75	35	75	ø 50	13	-	M16	24	110	4000
24802R	24802RB	M16x100	35	100	ø 50	13	-	M16	24	135	4000
24804R	24804RB	M16x125	35	125	ø 50	13	-	M16	24	160	4000
24806R	24806RB	M16x150	35	150	ø 50	13	-	M16	24	185	4000
24808R	24808RB	M16x175	35	175	ø 50	13	-	M16	24	210	4000
24810R	24810RB	M16x200	35	200	ø 50	13	-	M16	24	235	4000

Piede Inox — VULCANIZZATO IGIENICO

Martin
Levelling Components

Caratteristiche: BASE VULCANIZZATA Ø 60, STELO SNODATO 10°

Features: HYGIENIC VULCANIZED BASE Ø 60, 10° ARTICULATED STEM

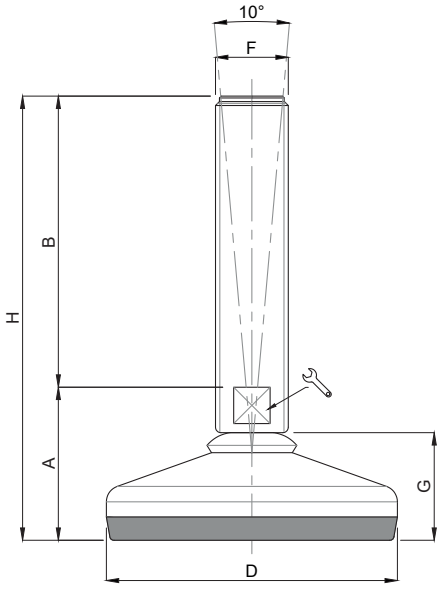

NBR EPDM

CODICE - *CODE*		DESCRIZIONE description	DIMENSIONI PRINCIPALI - *MAIN DIMENSIONS*								CARICO LOAD NEWTON
Gomma NBR	Gomma EPDM blu		A	B	D			F	G	H	
24510R	24510RB	M10x50	35	50	ø 60	-	14	M10	27	85	7000
24512R	24512RB	M10x75	35	75	ø 60	-	14	M10	27	110	7000
24514R	24514RB	M10x100	35	100	ø 60	-	14	M10	27	135	7000
24516R	24516RB	M10x125	35	125	ø 60	-	14	M10	27	160	7000
24518R/BF	24518RB/BF	M10x150	40	150	ø 60	8	-	M10	27	190	7000
24520R/BF	24520RB/BF	M10x175	40	175	ø 60	8	-	M10	27	215	7000
24522R/BF	24522RB/BF	M10x200	40	200	ø 60	8	-	M10	27	240	7000
24610R	24610RB	M12x50	35	50	ø 60	-	14	M12	27	85	7000
24612R	24612RB	M12x75	35	75	ø 60	-	14	M12	27	110	7000
24614R	24614RB	M12x100	35	100	ø 60	-	14	M12	27	135	7000
24616R	24616RB	M12x125	35	125	ø 60	-	14	M12	27	160	7000
24618R/BF	24618RB/BF	M12x150	40	150	ø 60	10	-	M12	27	190	7000
24620R/BF	24620RB/BF	M12x175	40	175	ø 60	10	-	M12	27	215	7000
24622R/BF	24622RB/BF	M12x200	40	200	ø 60	10	-	M12	27	240	7000
24710R	24710RB	M14x75	35	75	ø 60	-	14	M14	27	110	7000
24712R	24712RB	M14x100	35	100	ø 60	-	14	M14	27	135	7000
24714R	24714RB	M14x125	35	125	ø 60	-	14	M14	27	160	7000
24716R	24716RB	M14x150	35	150	ø 60	-	14	M14	27	185	7000
24718R	24718RB	M14x175	35	175	ø 60	-	14	M14	27	210	7000
24814R	24814RB	M16x75	40	75	ø 60	13	-	M16	27	115	7000
24816R	24816RB	M16x100	40	100	ø 60	13	-	M16	27	140	7000
24818R	24818RB	M16x125	40	125	ø 60	13	-	M16	27	165	7000
24820R	24820RB	M16x150	40	150	ø 60	13	-	M16	27	190	7000
24822R	24822RB	M16x175	40	175	ø 60	13	-	M16	27	215	7000
24824R	24824RB	M16x200	40	200	ø 60	13	-	M16	27	240	7000
24910R	24910RB	M20x75	40	75	ø 60	17	-	M20	27	115	7000
24912R	24912RB	M20x100	40	100	ø 60	17	-	M20	27	140	7000
24914R	24914RB	M20x125	40	125	ø 60	17	-	M20	27	165	7000
24916R	24916RB	M20x150	40	150	ø 60	17	-	M20	27	190	7000
24918R	24918RB	M20x175	40	175	ø 60	17	-	M20	27	215	7000
24920R	24920RB	M20x200	40	200	ø 60	17	-	M20	27	240	7000
24922R	24922RB	M20x225	40	225	ø 60	17	-	M20	27	265	7000
24924R	24924RB	M20x250	40	250	ø 60	17	-	M20	27	290	7000

Piede Inox — VULCANIZZATO IGIENICO

Caratteristiche: BASE VULCANIZZATA Ø 80, STELO SNODATO 10°

Features: HYGIENIC VULCANIZED BASE Ø 80, 10° ARTICULATED STEM

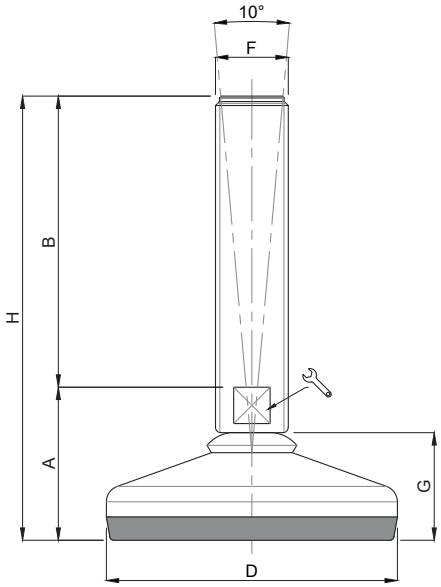

NBR

EPDM

CODICE - *CODE*		DESCRIZIONE description	DIMENSIONI PRINCIPALI - *MAIN DIMENSIONS*								CARICO LOAD NEWTON
Gomma NBR	Gomma EPDM blu		A	B	D			F	G	H	
24900/10R	24900/10RB	M10x50	37	50	ø 80	-	14	M10	30	87	10000
25000/10R	25000/10RB	M10x75	37	75	ø 80	-	14	M10	30	112	10000
25002/10R	25002/10RB	M10x100	37	100	ø 80	-	14	M10	30	137	10000
25004/10R	25004/10RB	M10x125	37	125	ø 80	-	14	M10	30	162	10000
25006/10R/BF	25006/10RB/BF	M10x150	42	150	ø 80	8	-	M10	30	192	10000
25008/10R/BF	25008/10RB/BF	M10x175	42	175	ø 80	8	-	M10	30	217	10000
25010/10R/BF	25010/10RB/BF	M10x200	42	200	ø 80	8	-	M10	30	242	10000
24900/12R	24900/12RB	M12x50	37	50	ø 80	-	14	M12	30	87	10000
25000/12R	25000/12RB	M12x75	37	75	ø 80	-	14	M12	30	112	10000
25002/12R	25002/12RB	M12x100	37	100	ø 80	-	14	M12	30	137	10000
25004/12R	25004/12RB	M12x125	37	125	ø 80	-	14	M12	30	162	10000
25006/12R/BF	25006/12RB/BF	M12x150	42	150	ø 80	10	-	M12	30	192	10000
25008/12R/BF	25008/12RB/BF	M12x175	42	175	ø 80	10	-	M12	30	217	10000
25010/12R/BF	25010/12RB/BF	M12x200	42	200	ø 80	10	-	M12	30	242	10000
25000R	25000RB	M14x75	35	75	ø 80	-	14	M14	30	110	10000
25002R	25002RB	M14x100	35	100	ø 80	-	14	M14	30	135	10000
25004R	25004RB	M14x125	35	125	ø 80	-	14	M14	30	160	10000
25006R	25006RB	M14x150	35	150	ø 80	-	14	M14	30	185	10000
25008R	25008RB	M14x175	35	175	ø 80	-	14	M14	30	210	10000
25020R	25020RB	M16x75	42	75	ø 80	13	-	M16	30	117	10000
25022R	25022RB	M16x100	42	100	ø 80	13	-	M16	30	142	10000
25024R	25024RB	M16x125	42	125	ø 80	13	-	M16	30	167	10000
25026R	25026RB	M16x150	42	150	ø 80	13	-	M16	30	192	10000
25028R	25028RB	M16x175	42	175	ø 80	13	-	M16	30	217	10000
25030R	25030RB	M16x200	42	200	ø 80	13	-	M16	30	242	10000
25040R	25040RB	M20x75	42	75	ø 80	17	-	M20	30	117	10000
25042R	25042RB	M20x100	42	100	ø 80	17	-	M20	30	142	10000
25044R	25044RB	M20x125	42	125	ø 80	17	-	M20	30	167	10000
25046R	25046RB	M20x150	42	150	ø 80	17	-	M20	30	192	10000
25048R	25048RB	M20x175	42	175	ø 80	17	-	M20	30	217	10000
25050R	25050RB	M20x200	42	200	ø 80	17	-	M20	30	242	10000
25052R	25052RB	M20x225	42	225	ø 80	17	-	M20	30	267	10000
25054R	25054RB	M20x250	42	250	ø 80	17	-	M20	30	292	10000
25070R	25070RB	M24x75	42	75	ø 80	20	-	M24	30	117	10000
25072R	25072RB	M24x100	42	100	ø 80	20	-	M24	30	142	10000
25074R	25074RB	M24x125	42	125	ø 80	20	-	M24	30	167	10000
* 25076R	25076RB	M24x150	42	150	ø 80	20	-	M24	30	192	10000
25078R	25078RB	M24x175	42	175	ø 80	20	-	M24	30	217	10000
* 25080R	25080RB	M24x200	42	200	ø 80	20	-	M24	30	242	10000
25082R	25082RB	M24x225	42	225	ø 80	20	-	M24	30	267	10000
25084R	25084RB	M24x250	42	250	ø 80	20	-	M24	30	292	10000

* Disponibile con Filettatura a passo fine. Aggiungere "/P2" al codice
Available with Thin pitch thread. Please, add "/P2" to the code.

Piede Inox — VULCANIZZATO IGIENICO

Martin Levelling Components

Caratteristiche: BASE VULCANIZZATA Ø 100, STELO SNODATO 10°

Features: HYGIENIC VULCANIZED BASE Ø 100, 10° ARTICULATED STEM

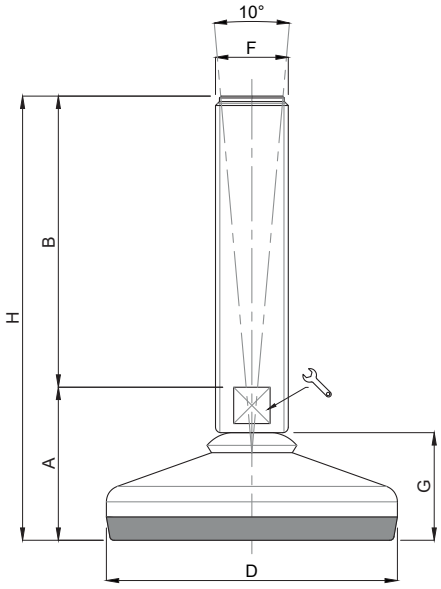

NBR

EPDM

CODICE - *CODE*		DESCRIZIONE description	DIMENSIONI PRINCIPALI - *MAIN DIMENSIONS*								CARICO LOAD NEWTON
Gomma NBR	Gomma EPDM blu		A	B	D			F	G	H	
25100R	25100RB	M16x75	46	75	ø 100	13	-	M16	33	121	15000
25102R	25102RB	M16x100	46	100	ø 100	13	-	M16	33	146	15000
25104R	25104RB	M16x125	46	125	ø 100	13	-	M16	33	171	15000
25106R	25106RB	M16x150	46	150	ø 100	13	-	M16	33	196	15000
25108R	25108RB	M16x175	46	175	ø 100	13	-	M16	33	221	15000
25110R	25110RB	M16x200	46	200	ø 100	13	-	M16	33	246	15000
25120R	25120RB	M20x75	46	75	ø 100	17	-	M20	33	121	15000
25122R	25122RB	M20x100	46	100	ø 100	17	-	M20	33	146	15000
25124R	25124RB	M20x125	46	125	ø 100	17	-	M20	33	171	15000
25126R	25126RB	M20x150	46	150	ø 100	17	-	M20	33	196	15000
25128R	25128RB	M20x175	46	175	ø 100	17	-	M20	33	221	15000
25130R	25130RB	M20x200	46	200	ø 100	17	-	M20	33	246	15000
25132R	25132RB	M20x225	46	225	ø 100	17	-	M20	33	271	15000
25134R	25134RB	M20x250	46	250	ø 100	17	-	M20	33	296	15000
25150R	25150RB	M24x100	48	100	ø 100	20	-	M24	33	148	15000
25152R	25152RB	M24x125	48	125	ø 100	20	-	M24	33	173	15000
* 25154R	25154RB	M24x150	48	150	ø 100	20	-	M24	33	198	15000
25156R	25156RB	M24x175	48	175	ø 100	20	-	M24	33	223	15000
* 25158R	25158RB	M24x200	48	200	ø 100	20	-	M24	33	248	15000
25160R	25160RB	M24x225	48	225	ø 100	20	-	M24	33	273	15000
25162R	25162RB	M24x250	48	250	ø 100	20	-	M24	33	298	15000
25180R	25180RB	M30x100	48	100	ø 100	-	26	M30	33	148	15000
25182R	25182RB	M30x125	48	125	ø 100	-	26	M30	33	173	15000
* 25184R	25184RB	M30x150	48	150	ø 100	-	26	M30	33	198	15000
25186R	25186RB	M30x175	48	175	ø 100	-	26	M30	33	223	15000
* 25188R	25188RB	M30x200	48	200	ø 100	-	26	M30	33	248	15000
25200R	25200RB	M30x225	48	225	ø 100	-	26	M30	33	273	15000
25202R	25202RB	M30x250	48	250	ø 100	-	26	M30	33	298	15000

* Disponibile con Filettatura a passo fine. Aggiungere "/P2" al codice
Available with Thin pitch thread. Please, add "/P2" to the code.

Piede Inox — VULCANIZZATO IGIENICO

Caratteristiche: BASE VULCANIZZATA Ø 120, STELO SNODATO 10°

Features: HYGIENIC VULCANIZED BASE Ø 120, 10° ARTICULATED STEM

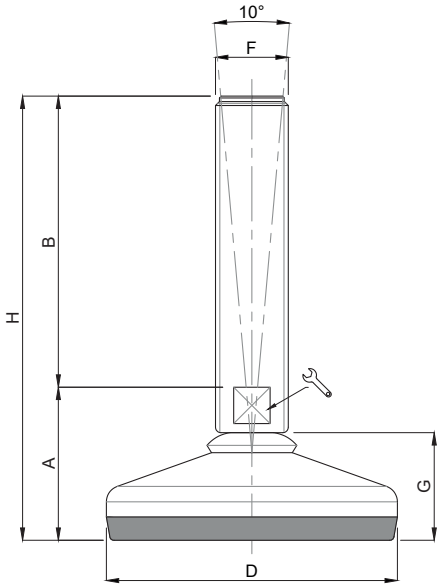

NBR

EPDM

CODICE - *CODE*		DESCRIZIONE description	DIMENSIONI PRINCIPALI - *MAIN DIMENSIONS*								CARICO LOAD NEWTON
Gomma NBR	Gomma EPDM blu		A	B	D			F	G	H	
25250R	25250RB	M16x75	49	75	ø 120	13	-	M16	36	124	30000
25252R	25252RB	M16x100	49	100	ø 120	13	-	M16	36	149	30000
25254R	25254RB	M16x125	49	125	ø 120	13	-	M16	36	174	30000
25256R	25256RB	M16x150	49	150	ø 120	13	-	M16	36	199	30000
25258R	25258RB	M16x175	49	175	ø 120	13	-	M16	36	224	30000
25260R	25260RB	M16x200	49	200	ø 120	13	-	M16	36	249	30000
25262R	25262RB	M20x75	49	75	ø 120	17	-	M20	36	124	30000
25264R	25264RB	M20x100	49	100	ø 120	17	-	M20	36	149	30000
25266R	25266RB	M20x125	49	125	ø 120	17	-	M20	36	174	30000
25268R	25268RB	M20x150	49	150	ø 120	17	-	M20	36	199	30000
25270R	25270RB	M20x175	49	175	ø 120	17	-	M20	36	224	30000
25272R	25272RB	M20x200	49	200	ø 120	17	-	M20	36	249	30000
25274R	25274RB	M20x225	49	225	ø 120	17	-	M20	36	274	30000
25276R	25276RB	M20x250	49	250	ø 120	17	-	M20	36	299	30000
25278R	25278RB	M24x100	51	100	ø 120	20	-	M24	36	151	30000
25280R	25280R	M24x125	51	125	ø 120	20	-	M24	36	176	30000
* 25282R	25282RB	M24x150	51	150	ø 120	20	-	M24	36	201	30000
25284R	25284RB	M24x175	51	175	ø 120	20	-	M24	36	226	30000
* 25286R	25286RB	M24x200	51	200	ø 120	20	-	M24	36	251	30000
25288R	25288RB	M24x225	51	225	ø 120	20	-	M24	36	276	30000
25290R	25290RB	M24x250	51	250	ø 120	20	-	M24	36	301	30000
25292R	25292RB	M30x100	51	100	ø 120	-	26	M30	36	151	30000
25294R	25294RB	M30x125	51	125	ø 120	-	26	M30	36	176	30000
* 25296R	25296RB	M30x150	51	150	ø 120	-	26	M30	36	201	30000
25298R	25298RB	M30x175	51	175	ø 120	-	26	M30	36	226	30000
* 25300R	25300RB	M30x200	51	200	ø 120	-	26	M30	36	251	30000
25302R	25302RB	M30x225	51	225	ø 120	-	26	M30	36	276	30000
25304R	25304RB	M30x250	51	250	ø 120	-	26	M30	36	301	30000

* Disponibile con Filettatura a passo fine. Aggiungere "/P2" al codice
Available with Thin pitch thread. Please, add "/P2" to the code.

Piede Inox — VULCANIZZATO IGIENICO

Martin Levelling Components

Caratteristiche: BASE VULCANIZZATA Ø 60 CON FISSAGGIO, STELO SNODATO 10°

Features: HYGIENIC VULCANIZED BOLT/DOWN BASE Ø 60, 10° ARTICULATED STEM

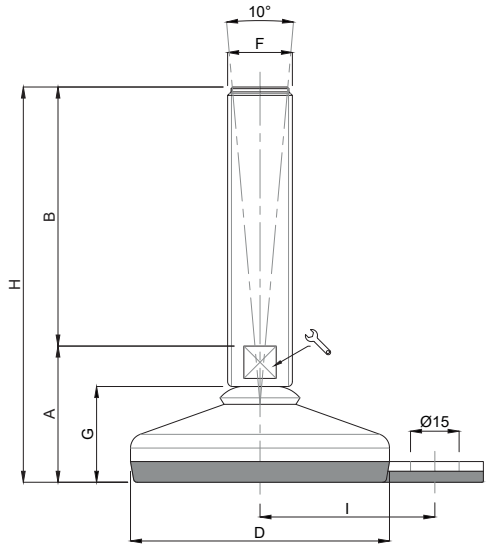

NBR

EPDM

CODICE - *CODE*		DESCRIZIONE description	DIMENSIONI PRINCIPALI - *MAIN DIMENSIONS*									CARICO LOAD NEWTON
Gomma NBR	Gomma EPDM blu		A	B	D			F	G	H	I	
24510R/F	24510RB/F	M10x50	35	50	ø 60	-	14	M10	27	85	45	7000
24512R/F	24512RB/F	M10x75	35	75	ø 60	-	14	M10	27	110	45	7000
24514R/F	24514RB/F	M10x100	35	100	ø 60	-	14	M10	27	135	45	7000
24516R/F	24516RB/F	M10x125	35	125	ø 60	-	14	M10	27	160	45	7000
24518R/BF/F	24518RB/BF/F	M10x150	40	150	ø 60	8	-	M10	27	190	45	7000
24520R/BF/F	24520RB/BF/F	M10x175	40	175	ø 60	8	-	M10	27	215	45	7000
24522R/BF/F	24522RB/BF/F	M10x200	40	200	ø 60	8	-	M10	27	240	45	7000
24610R/F	24610RB/F	M12x50	35	50	ø 60	-	14	M12	27	85	45	7000
24612R/F	24612RB/F	M12x75	35	75	ø 60	-	14	M12	27	110	45	7000
24614R/F	24614RB/F	M12x100	35	100	ø 60	-	14	M12	27	135	45	7000
24616R/F	24616RB/F	M12x125	35	125	ø 60	-	14	M12	27	160	45	7000
24618R/BF/F	24618RB/BF/F	M12x150	40	150	ø 60	10	-	M12	27	190	45	7000
24620R/BF/F	24620RB/BF/F	M12x175	40	175	ø 60	10	-	M12	27	215	45	7000
24622R/BF/F	24622RB/BF/F	M12x200	40	200	ø 60	10	-	M12	27	240	45	7000
24710R/F	24710RB/F	M14x75	35	75	ø 60	-	14	M14	27	110	45	7000
24712R/F	24712RB/F	M14x100	35	100	ø 60	-	14	M14	27	135	45	7000
24714R/F	24714RB/F	M14x125	35	125	ø 60	-	14	M14	27	160	45	7000
24716R/F	24716RB/F	M14x150	35	150	ø 60	-	14	M14	27	185	45	7000
24718R/F	24718RB/F	M14x175	35	175	ø 60	-	14	M14	27	210	45	7000
24814R/F	24814RB/F	M16x75	40	75	ø 60	13	-	M16	27	115	45	7000
24816R/F	24816RB/F	M16x100	40	100	ø 60	13	-	M16	27	140	45	7000
24818R/F	24818RB/F	M16x125	40	125	ø 60	13	-	M16	27	165	45	7000
24820R/F	24820RB/F	M16x150	40	150	ø 60	13	-	M16	27	190	45	7000
24822R/F	24822RB/F	M16x175	40	175	ø 60	13	-	M16	27	215	45	7000
24824R/F	24824RB/F	M16x200	40	200	ø 60	13	-	M16	27	240	45	7000
24910R/F	24910RB/F	M20x75	40	75	ø 60	17	-	M20	27	115	45	7000
24912R/F	24912RB/F	M20x100	40	100	ø 60	17	-	M20	27	140	45	7000
24914R/F	24914RB/F	M20x125	40	125	ø 60	17	-	M20	27	165	45	7000
24916R/F	24916RB/F	M20x150	40	150	ø 60	17	-	M20	27	190	45	7000
24918R/F	24918RB/F	M20x175	40	175	ø 60	17	-	M20	27	215	45	7000
24920R/F	24920RB/F	M20x200	40	200	ø 60	17	-	M20	27	240	45	7000
24922R/F	24922RB/F	M20x225	40	225	ø 60	17	-	M20	27	265	45	7000
24924R/F	24924RB/F	M20x250	40	250	ø 60	17	-	M20	27	290	45	7000

Martin
Levelling Components

Piede Inox — VULCANIZZATO IGIENICO

Caratteristiche: BASE VULCANIZZATA Ø 60 CON DOPPIO FISSAGGIO, STELO SNODATO 10°

Features: HYGIENIC VULCANIZED BOLT/DOWN BASE Ø 60, 10° ARTICULATED STEM

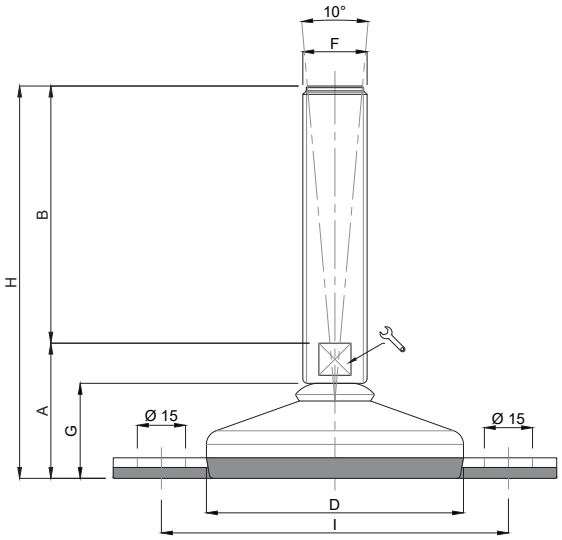

NBR

EPDM

CODICE - *CODE*		DESCRIZIONE description	DIMENSIONI PRINCIPALI - *MAIN DIMENSIONS*									CARICO LOAD NEWTON
Gomma NBR	Gomma EPDM blu		A	B	D			F	G	H	I	
24510R/FF	24510RB/FF	M10x50	35	50	ø 60	-	14	M10	27	85	90	7000
24512R/FF	24512RB/FF	M10x75	35	75	ø 60	-	14	M10	27	110	90	7000
24514R/FF	24514RB/FF	M10x100	35	100	ø 60	-	14	M10	27	135	90	7000
24516R/FF	24516RB/FF	M10x125	35	125	ø 60	-	14	M10	27	160	90	7000
24518R/BF/FF	24518RB/BF/FF	M10x150	40	150	ø 60	8	-	M10	27	190	90	7000
24520R/BF/FF	24520RB/BF/FF	M10x175	40	175	ø 60	8	-	M10	27	215	90	7000
24522R/BF/FF	24522RB/BF/FF	M10x200	40	200	ø 60	8	-	M10	27	240	90	7000
24610R/FF	24610RB/FF	M12x50	35	50	ø 60	-	14	M12	27	85	90	7000
24612R/FF	24612RB/FF	M12x75	35	75	ø 60	-	14	M12	27	110	90	7000
24614R/FF	24614RB/FF	M12x100	35	100	ø 60	-	14	M12	27	135	90	7000
24616R/FF	24616RB/FF	M12x125	35	125	ø 60	-	14	M12	27	160	90	7000
24618R/BF/FF	24618RB/BF/FF	M12x150	40	150	ø 60	10	-	M12	27	190	90	7000
24620R/BF/FF	24620RB/BF/FF	M12x175	40	175	ø 60	10	-	M12	27	215	90	7000
24622R/BF/FF	24622RB/BF/FF	M12x200	40	200	ø 60	10	-	M12	27	240	90	7000
24710R/FF	24710RB/FF	M14x75	35	75	ø 60	-	14	M14	27	110	90	7000
24712R/FF	24712RB/FF	M14x100	35	100	ø 60	-	14	M14	27	135	90	7000
24714R/FF	24714RB/FF	M14x125	35	125	ø 60	-	14	M14	27	160	90	7000
24716R/FF	24716RB/FF	M14x150	35	150	ø 60	-	14	M14	27	185	90	7000
24718R/FF	24718RB/FF	M14x175	35	175	ø 60	-	14	M14	27	210	90	7000
24814R/FF	24814RB/FF	M16x75	40	75	ø 60	13	-	M16	27	115	90	7000
24816R/FF	24816RB/FF	M16x100	40	100	ø 60	13	-	M16	27	140	90	7000
24818R/FF	24818RB/FF	M16x125	40	125	ø 60	13	-	M16	27	165	90	7000
24820R/FF	24820RB/FF	M16x150	40	150	ø 60	13	-	M16	27	190	90	7000
24822R/FF	24822RB/FF	M16x175	40	175	ø 60	13	-	M16	27	215	90	7000
24824R/FF	24824RB/FF	M16x200	40	200	ø 60	13	-	M16	27	240	90	7000
24910R/FF	24910RB/FF	M20x75	40	75	ø 60	17	-	M20	27	115	90	7000
24912R/FF	24912RB/FF	M20x100	40	100	ø 60	17	-	M20	27	140	90	7000
24914R/FF	24914RB/FF	M20x125	40	125	ø 60	17	-	M20	27	165	90	7000
24916R/FF	24916RB/FF	M20x150	40	150	ø 60	17	-	M20	27	190	90	7000
24918R/FF	24918RB/FF	M20x175	40	175	ø 60	17	-	M20	27	215	90	7000
24920R/FF	24920RB/FF	M20x200	40	200	ø 60	17	-	M20	27	240	90	7000
24922R/FF	24922RB/FF	M20x225	40	225	ø 60	17	-	M20	27	265	90	7000
24924R/FF	24924RB/FF	M20x250	40	250	ø 60	17	-	M20	27	290	90	7000

Piede Inox — VULCANIZZATO IGIENICO

Martin
Levelling Components

Caratteristiche: BASE VULCANIZZATA Ø 80 CON FISSAGGIO, STELO SNODATO 10°

Features: HYGIENIC VULCANIZED BOLT/DOWN BASE Ø 80, 10° ARTICULATED STEM

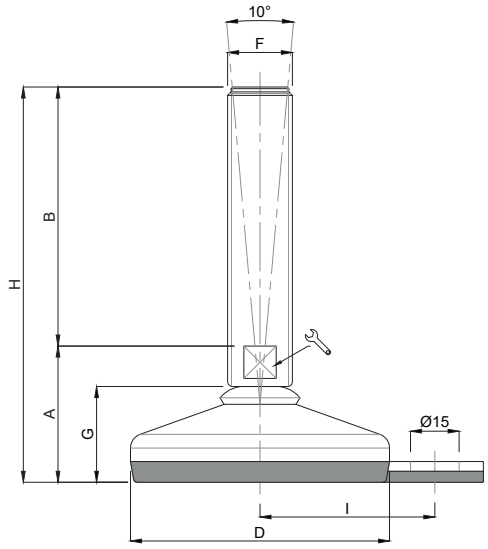

NBR

EPDM

CODICE - *CODE*		DESCRIZIONE description	DIMENSIONI PRINCIPALI - *MAIN DIMENSIONS*									CARICO LOAD NEWTON
Gomma NBR	Gomma EPDM blu		A	B	D			F	G	H	I	
24900/10R/F	24900/10RB/F	M10x50	37	50	ø 80	-	14	M10	30	87	54	10000
25000/10R/F	25000/10RB/F	M10x75	37	75	ø 80	-	14	M10	30	112	54	10000
25002/10R/F	25002/10RB/F	M10x100	37	100	ø 80	-	14	M10	30	137	54	10000
25004/10R/F	25004/10RB/F	M10x125	37	125	ø 80	-	14	M10	30	162	54	10000
25006/10R/BF/F	25006/10RB/BF/F	M10x150	42	150	ø 80	8	-	M10	30	192	54	10000
25008/10R/BF/F	25008/10RB/BF/F	M10x175	42	175	ø 80	8	-	M10	30	217	54	10000
25010/10R/BF/F	25010/10RB/BF/F	M10x200	42	200	ø 80	8	-	M10	30	242	54	10000
24900/12R/F	24900/12RB/F	M12x50	37	50	ø 80	-	14	M12	30	87	54	10000
25000/12R/F	25000/12RB/F	M12x75	37	75	ø 80	-	14	M12	30	112	54	10000
25002/12R/F	25002/12RB/F	M12x100	37	100	ø 80	-	14	M12	30	137	54	10000
25004/12R/F	25004/12RB/F	M12x125	37	125	ø 80	-	14	M12	30	162	54	10000
25006/12R/BF/F	25006/12RB/BF/F	M12x150	42	150	ø 80	10	-	M12	30	192	54	10000
25008/12R/BF/F	25008/12RB/BF/F	M12x175	42	175	ø 80	10	-	M12	30	217	54	10000
25010/12R/BF/F	25010/12RB/BF/F	M12x200	42	200	ø 80	10	-	M12	30	242	54	10000
25000R/F	25000RB/F	M14x75	35	75	ø 80	-	14	M14	30	110	54	10000
25002R/F	25002RB/F	M14x100	35	100	ø 80	-	14	M14	30	135	54	10000
25004R/F	25004RB/F	M14x125	35	125	ø 80	-	14	M14	30	160	54	10000
25006R/F	25006RB/F	M14x150	35	150	ø 80	-	14	M14	30	185	54	10000
25008R/F	25008RB/F	M14x175	35	175	ø 80	-	14	M14	30	210	54	10000
25020R/F	25020RB/F	M16x75	42	75	ø 80	13	-	M16	30	117	54	10000
25022R/F	25022RB/F	M16x100	42	100	ø 80	13	-	M16	30	142	54	10000
25024R/F	25024RB/F	M16x125	42	125	ø 80	13	-	M16	30	167	54	10000
25026R/F	25026RB/F	M16x150	42	150	ø 80	13	-	M16	30	192	54	10000
25028R/F	25028RB/F	M16x175	42	175	ø 80	13	-	M16	30	217	54	10000
25030R/F	25030RB/F	M16x200	42	200	ø 80	13	-	M16	30	242	54	10000
25040R/F	25040RB/F	M20x75	42	75	ø 80	17	-	M20	30	117	54	10000
25042R/F	25042RB/F	M20x100	42	100	ø 80	17	-	M20	30	142	54	10000
25044R/F	25044RB/F	M20x125	42	125	ø 80	17	-	M20	30	167	54	10000
25046R/F	25046RB/F	M20x150	42	150	ø 80	17	-	M20	30	192	54	10000
25048R/F	25048RB/F	M20x175	42	175	ø 80	17	-	M20	30	217	54	10000
25050R/F	25050RB/F	M20x200	42	200	ø 80	17	-	M20	30	242	54	10000
25052R/F	25052RB/F	M20x225	42	225	ø 80	17	-	M20	30	267	54	10000
25054R/F	25054RB/F	M20x250	42	250	ø 80	17	-	M20	30	292	54	10000
25070R/F	25070RB/F	M24x75	42	75	ø 80	20	-	M24	30	117	54	10000
25072R/F	25072RB/F	M24x100	42	100	ø 80	20	-	M24	30	142	54	10000
25074R/F	25074RB/F	M24x125	42	125	ø 80	20	-	M24	30	167	54	10000
* 25076R/F	25076RB/F	M24x150	42	150	ø 80	20	-	M24	30	192	54	10000
25078R/F	25078RB/F	M24x175	42	175	ø 80	20	-	M24	30	217	54	10000
* 25080R/F	25080RB/F	M24x200	42	200	ø 80	20	-	M24	30	242	54	10000
25082R/F	25082RB/F	M24x225	42	225	ø 80	20	-	M24	30	267	54	10000
25084R/F	25084RB/F	M24x250	42	250	ø 80	20	-	M24	30	292	54	10000

* Disponibile con Filettatura a passo fine. Aggiungere "/P2" al codice
Available with Thin pitch thread. Please, add "/P2" to the code.

Martin
Levelling Components

Piede Inox — VULCANIZZATO IGIENICO

Caratteristiche: BASE VULCANIZZATA Ø 80 CON DOPPIO FISSAGGIO, STELO SNODATO 10°

Features: HYGIENIC VULCANIZED BOLT/DOWN BASE Ø 80, 10° ARTICULATED STEM

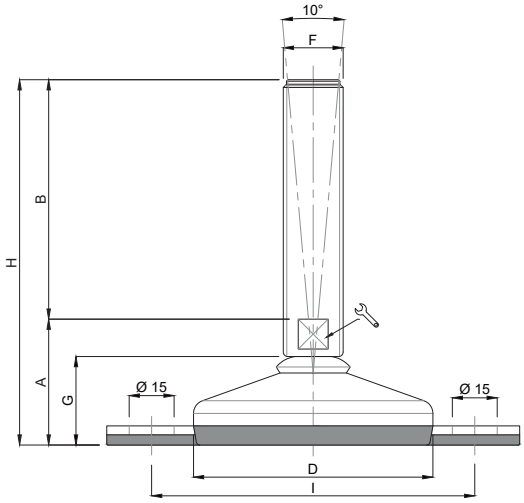

NBR

EPDM

CODICE - *CODE*		DESCRIZIONE description	DIMENSIONI PRINCIPALI - *MAIN DIMENSIONS*									CARICO LOAD NEWTON
Gomma NBR	Gomma EPDM blu		A	B	D			F	G	H	I	
24900/10R/FF	24900/10RB/FF	M10x50	37	50	ø 80	-	14	M10	30	87	108	10000
25000/10R/FF	25000/10RB/FF	M10x75	37	75	ø 80	-	14	M10	30	112	108	10000
25002/10R/FF	25002/10RB/FF	M10x100	37	100	ø 80	-	14	M10	30	137	108	10000
25004/10R/FF	25004/10RB/FF	M10x125	37	125	ø 80	-	14	M10	30	162	108	10000
25006/10R/BF/FF	25006/10RB/BF/FF	M10x150	42	150	ø 80	8	-	M10	30	192	108	10000
25008/10R/BF/FF	25008/10RB/BF/FF	M10x175	42	175	ø 80	8	-	M10	30	217	108	10000
25010/10R/BF/FF	25010/10RB/BF/FF	M10x200	42	200	ø 80	8	-	M10	30	242	108	10000
24900/12R/FF	24900/12RB/FF	M12x50	37	50	ø 80	-	14	M12	30	87	108	10000
25000/12R/FF	25000/12RB/FF	M12x75	37	75	ø 80	-	14	M12	30	112	108	10000
25002/12R/FF	25002/12RB/FF	M12x100	37	100	ø 80	-	14	M12	30	137	108	10000
25004/12R/FF	25004/12RB/FF	M12x125	37	125	ø 80	-	14	M12	30	162	108	10000
25006/12R/BF/FF	25006/12RB/BF/FF	M12x150	42	150	ø 80	10	-	M12	30	192	108	10000
25008/12R/BF/FF	25008/12RB/BF/FF	M12x175	42	175	ø 80	10	-	M12	30	217	108	10000
25010/12R/BF/FF	25010/12RB/BF/FF	M12x200	42	200	ø 80	10	-	M12	30	242	108	10000
25000R/FF	25000RB/FF	M14x75	35	75	ø 80	-	14	M14	30	110	108	10000
25002R/FF	25002RB/FF	M14x100	35	100	ø 80	-	14	M14	30	135	108	10000
25004R/FF	25004RB/FF	M14x125	35	125	ø 80	-	14	M14	30	160	108	10000
25006R/FF	25006RB/FF	M14x150	35	150	ø 80	-	14	M14	30	185	108	10000
25008R/FF	25008RB/FF	M14x175	35	175	ø 80	-	14	M14	30	210	108	10000
25020R/FF	25020RB/FF	M16x75	42	75	ø 80	13	-	M16	30	117	108	10000
25022R/FF	25022RB/FF	M16x100	42	100	ø 80	13	-	M16	30	142	108	10000
25024R/FF	25024RB/FF	M16x125	42	125	ø 80	13	-	M16	30	167	108	10000
25026R/FF	25026RB/FF	M16x150	42	150	ø 80	13	-	M16	30	192	108	10000
25028R/FF	25028RB/FF	M16x175	42	175	ø 80	13	-	M16	30	217	108	10000
25030R/FF	25030RB/FF	M16x200	42	200	ø 80	13	-	M16	30	242	108	10000
25040R/FF	25040RB/FF	M20x75	42	75	ø 80	17	-	M20	30	117	108	10000
25042R/FF	25042RB/FF	M20x100	42	100	ø 80	17	-	M20	30	142	108	10000
25044R/FF	25044RB/FF	M20x125	42	125	ø 80	17	-	M20	30	167	108	10000
25046R/FF	25046RB/FF	M20x150	42	150	ø 80	17	-	M20	30	192	108	10000
25048R/FF	25048RB/FF	M20x175	42	175	ø 80	17	-	M20	30	217	108	10000
25050R/FF	25050RB/FF	M20x200	42	200	ø 80	17	-	M20	30	242	108	10000
25052R/FF	25052RB/FF	M20x225	42	225	ø 80	17	-	M20	30	267	108	10000
25054R/FF	25054RB/FF	M20x250	42	250	ø 80	17	-	M20	30	292	108	10000
25070R/FF	25070RB/FF	M24x75	42	75	ø 80	20	-	M24	30	117	108	10000
25072R/FF	25072RB/FF	M24x100	42	100	ø 80	20	-	M24	30	142	108	10000
25074R/FF	25074RB/FF	M24x125	42	125	ø 80	20	-	M24	30	167	108	10000
* 25076R/FF	25076RB/FF	M24x150	42	150	ø 80	20	-	M24	30	192	108	10000
25078R/FF	25078RB/FF	M24x175	42	175	ø 80	20	-	M24	30	217	108	10000
* 25080R/FF	25080RB/FF	M24x200	42	200	ø 80	20	-	M24	30	242	108	10000
25082R/FF	25082RB/FF	M24x225	42	225	ø 80	20	-	M24	30	267	108	10000
25084R/FF	25084RB/FF	M24x250	42	250	ø 80	20	-	M24	30	292	108	10000

* Disponibile con Filettatura a passo fine. Aggiungere "/P2" al codice - *Available with Thin pitch thread. Please, add "/P2" to the code.*

Piede Inox — VULCANIZZATO IGIENICO

Martin
Levelling Components

Caratteristiche: BASE VULCANIZZATA Ø 100 CON FISSAGGIO, STELO SNODATO 10°

Features: HYGIENIC VULCANIZED BOLT/DOWN BASE Ø 100, 10° ARTICULATED STEM

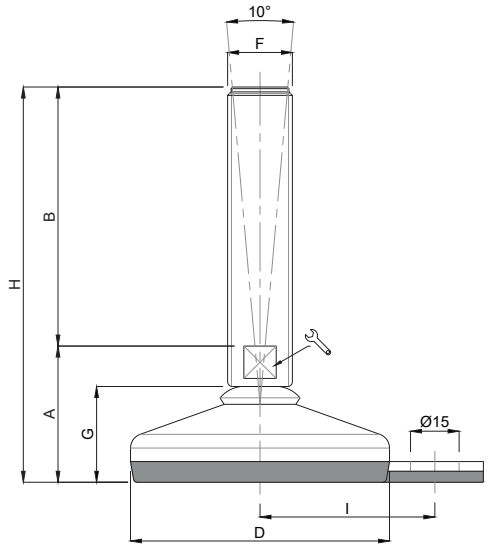

NBR

EPDM

CODICE - *CODE*		DESCRIZIONE description	DIMENSIONI PRINCIPALI - *MAIN DIMENSIONS*									CARICO LOAD NEWTON
Gomma NBR	Gomma EPDM blu		A	B	D			F	G	H	I	
25100R/F	25100RB/F	M16x75	46	75	ø 100	13	-	M16	33	121	69	15000
25102R/F	25102RB/F	M16x100	46	100	ø 100	13	-	M16	33	146	69	15000
25104R/F	25104RB/F	M16x125	46	125	ø 100	13	-	M16	33	171	69	15000
25106R/F	25106RB/F	M16x150	46	150	ø 100	13	-	M16	33	196	69	15000
25108R/F	25108RB/F	M16x175	46	175	ø 100	13	-	M16	33	221	69	15000
25110R/F	25110RB/F	M16x200	46	200	ø 100	13	-	M16	33	246	69	15000
25120R/F	25120RB/F	M20x75	46	75	ø 100	17	-	M20	33	121	69	15000
25122R/F	25122RB/F	M20x100	46	100	ø 100	17	-	M20	33	146	69	15000
25124R/F	25124RB/F	M20x125	46	125	ø 100	17	-	M20	33	171	69	15000
25126R/F	25126RB/F	M20x150	46	150	ø 100	17	-	M20	33	196	69	15000
25128R/F	25128RB/F	M20x175	46	175	ø 100	17	-	M20	33	221	69	15000
25130R/F	25130RB/F	M20x200	46	200	ø 100	17	-	M20	33	246	69	15000
25132R/F	25132RB/F	M20x225	46	225	ø 100	17	-	M20	33	271	69	15000
25134R/F	25134RB/F	M20x250	46	250	ø 100	17	-	M20	33	296	69	15000
25150R/F	25150RB/F	M24x100	48	100	ø 100	20	-	M24	33	148	69	15000
25152R/F	25152RB/F	M24x125	48	125	ø 100	20	-	M24	33	173	69	15000
* 25154R/F	25154RB/F	M24x150	48	150	ø 100	20	-	M24	33	198	69	15000
25156R/F	25156RB/F	M24x175	48	175	ø 100	20	-	M24	33	223	69	15000
* 25158R/F	25158RB/F	M24x200	48	200	ø 100	20	-	M24	33	248	69	15000
25160R/F	25160RB/F	M24x225	48	225	ø 100	20	-	M24	33	273	69	15000
25162R/F	25162RB/F	M24x250	48	250	ø 100	20	-	M24	33	298	69	15000
25180R/F	25180RB/F	M30x100	48	100	ø 100	-	26	M30	33	148	69	15000
25182R/F	25182RB/F	M30x125	48	125	ø 100	-	26	M30	33	173	69	15000
* 25184R/F	25184RB/F	M30x150	48	150	ø 100	-	26	M30	33	198	69	15000
25186R/F	25186RB/F	M30x175	48	175	ø 100	-	26	M30	33	223	69	15000
* 25188R/F	25188RB/F	M30x200	48	200	ø 100	-	26	M30	33	248	69	15000
25200R/F	25200RB/F	M30x225	48	225	ø 100	-	26	M30	33	273	69	15000
25202R/F	25202RB/F	M30x250	48	250	ø 100	-	26	M30	33	298	69	15000

* Disponibile con Filettatura a passo fine. Aggiungere "/P2" al codice
Available with Thin pitch thread. Please, add "/P2" to the code.

Martin
Levelling Components

Piede Inox — VULCANIZZATO IGIENICO

Caratteristiche: BASE VULCANIZZATA Ø 120 CON FISSAGGIO, STELO SNODATO 10°

Features: HYGIENIC VULCANIZED BOLT/DOWN BASE Ø 120, 10° ARTICULATED STEM

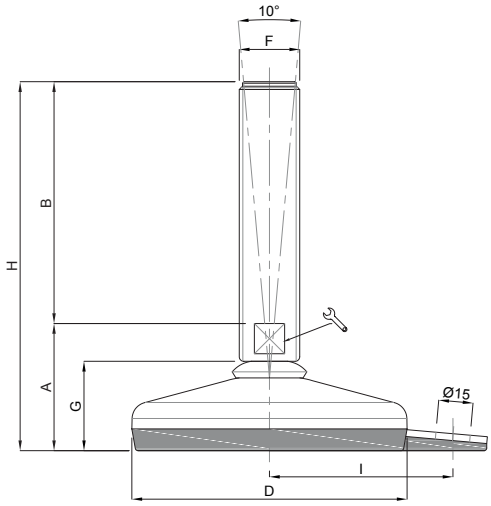

NBR

EPDM

CODICE - *CODE*		DESCRIZIONE description	DIMENSIONI PRINCIPALI - *MAIN DIMENSIONS*									CARICO LOAD NEWTON
Gomma NBR	Gomma EPDM blu		A	B	D			F	G	H	I	
25250R/F	25250RB/F	M16x75	49	75	ø 120	13	-	M16	36	124	80	30000
25252R/F	25252RB/F	M16x100	49	100	ø 120	13	-	M16	36	149	80	30000
25254R/F	25254RB/F	M16x125	49	125	ø 120	13	-	M16	36	174	80	30000
25256R/F	25256RB/F	M16x150	49	150	ø 120	13	-	M16	36	199	80	30000
25258R/F	25258RB/F	M16x175	49	175	ø 120	13	-	M16	36	224	80	30000
25260R/F	25260RB/F	M16x200	49	200	ø 120	13	-	M16	36	249	80	30000
25262R/F	25262RB/F	M20x75	49	75	ø 120	17	-	M20	36	124	80	30000
25264R/F	25264RB/F	M20x100	49	100	ø 120	17	-	M20	36	149	80	30000
25266R/F	25266RB/F	M20x125	49	125	ø 120	17	-	M20	36	174	80	30000
25268R/F	25268RB/F	M20x150	49	150	ø 120	17	-	M20	36	199	80	30000
25270R/F	25270RB/F	M20x175	49	175	ø 120	17	-	M20	36	224	80	30000
25272R/F	25272RB/F	M20x200	49	200	ø 120	17	-	M20	36	249	80	30000
25274R/F	25274RB/F	M20x225	49	225	ø 120	17	-	M20	36	274	80	30000
25276R/F	25276RB/F	M20x250	49	250	ø 120	17	-	M20	36	299	80	30000
25278R/F	25278RB/F	M24x100	51	100	ø 120	20	-	M24	36	151	80	30000
25280R/F	25280R/F	M24x125	51	125	ø 120	20	-	M24	36	176	80	30000
* 25282R/F	25282RB/F	M24x150	51	150	ø 120	20	-	M24	36	201	80	30000
25284R/F	25284RB/F	M24x175	51	175	ø 120	20	-	M24	36	226	80	30000
* 25286R/F	25286RB/F	M24x200	51	200	ø 120	20	-	M24	36	251	80	30000
25288R/F	25288RB/F	M24x225	51	225	ø 120	20	-	M24	36	276	80	30000
25290R/F	25290RB/F	M24x250	51	250	ø 120	20	-	M24	36	301	80	30000
25292R/F	25292RB/F	M30x100	51	100	ø 120	-	26	M30	36	151	80	30000
25294R/F	25294RB/F	M30x125	51	125	ø 120	-	26	M30	36	176	80	30000
* 25296R/F	25296RB/F	M30x150	51	150	ø 120	-	26	M30	36	201	80	30000
25298R/F	25298RB/F	M30x175	51	175	ø 120	-	26	M30	36	226	80	30000
* 25300R/F	25300RB/F	M30x200	51	200	ø 120	-	26	M30	36	251	80	30000
25302R/F	25302RB/F	M30x225	51	225	ø 120	-	26	M30	36	276	80	30000
25304R/F	25304RB/F	M30x250	51	250	ø 120	-	26	M30	36	301	80	30000

* Disponibile con Filettatura a passo fine. Aggiungere "/P2" al codice
Available with Thin pitch thread. Please, add "/P2" to the code.

Piede Inox VULCANIZZATO IGIENICO

Martin
Levelling Components

Caratteristiche: BASE VULCANIZZATA Ø 120 CON DOPPIO FISSAGGIO, STELO SNODATO 10°

Features: HYGIENIC VULCANIZED BOLT/DOWN BASE Ø 120, DOUBLE FIXING, 10° ARTICULATED STEM

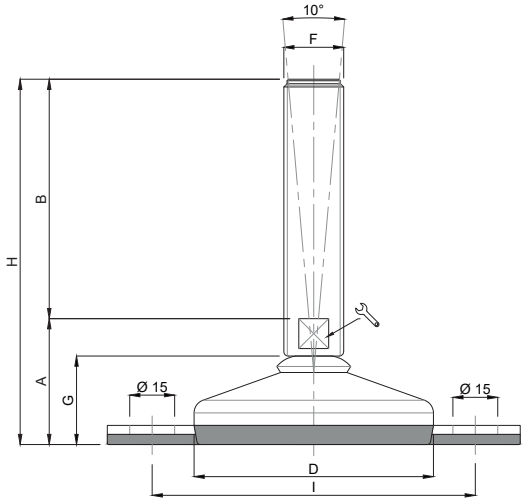

	CODICE - *CODE*	DESCRIZIONE description	DIMENSIONI PRINCIPALI - *MAIN DIMENSIONS*									CARICO LOAD NEWTON
			A	B	D			F	G	H	I	
	25250R/FF	M16x75	49	75	ø 120	13	-	M16	36	124	160	30000
	25252R/FF	M16x100	49	100	ø 120	13	-	M16	36	149	160	30000
	25254R/FF	M16x125	49	125	ø 120	13	-	M16	36	174	160	30000
	25256R/FF	M16x150	49	150	ø 120	13	-	M16	36	199	160	30000
	25258R/FF	M16x175	49	175	ø 120	13	-	M16	36	224	160	30000
	25260R/FF	M16x200	49	200	ø 120	13	-	M16	36	249	160	30000
	25262R/FF	M20x75	49	75	ø 120	17	-	M20	36	124	160	30000
	25264R/FF	M20x100	49	100	ø 120	17	-	M20	36	149	160	30000
	25266R/FF	M20x125	49	125	ø 120	17	-	M20	36	174	160	30000
	25268R/FF	M20x150	49	150	ø 120	17	-	M20	36	199	160	30000
	25270R/FF	M20x175	49	175	ø 120	17	-	M20	36	224	160	30000
	25272R/FF	M20x200	49	200	ø 120	17	-	M20	36	249	160	30000
	25274R/FF	M20x225	49	225	ø 120	17	-	M20	36	274	160	30000
	25276R/FF	M20x250	49	250	ø 120	17	-	M20	36	299	160	30000
	25278R/FF	M24x100	51	100	ø 120	20	-	M24	36	151	160	30000
	25280R/FF	M24x125	51	125	ø 120	20	-	M24	36	176	160	30000
*	25282R/FF	M24x150	51	150	ø 120	20	-	M24	36	201	160	30000
	25284R/FF	M24x175	51	175	ø 120	20	-	M24	36	226	160	30000
*	25286R/FF	M24x200	51	200	ø 120	20	-	M24	36	251	160	30000
	25288R/FF	M24x225	51	225	ø 120	20	-	M24	36	276	160	30000
	25290R/FF	M24x250	51	250	ø 120	20	-	M24	36	301	160	30000
	25292R/FF	M30x100	51	100	ø 120	-	26	M30	36	151	160	30000
	25294R/FF	M30x125	51	125	ø 120	-	26	M30	36	176	160	30000
*	25296R/FF	M30x150	51	150	ø 120	-	26	M30	36	201	160	30000
	25298R/FF	M30x175	51	175	ø 120	-	26	M30	36	226	160	30000
*	25300R/FF	M30x200	51	200	ø 120	-	26	M30	36	251	160	30000
	25302R/FF	M30x225	51	225	ø 120	-	26	M30	36	276	160	30000
	25304R/FF	M30x250	51	250	ø 120	-	26	M30	36	301	160	30000

* Disponibile con Filettatura a passo fine. Aggiungere "/P2" al codice
Available with Thin pitch thread. Please, add "/P2" to the code.

LINEA VULCANIZZATA
VULCANIZED LINE

- Materiale base e stelo: acciaio inox AISI 304 (a richiesta AISI 316).
  Gomma NBR 80 shore
  Stelo snodato 10°

- I valori dei carichi sopra riportati sono calcolati in condizioni statiche alla metà della lunghezza dello stelo filettato. Qualora s'intendesse utilizzare i supporti in presenza di vibrazioni o carichi in movimento, tali valori dovranno essere adeguatamente ridotti. Per ulteriori chiarimenti consultare il nostro ufficio tecnico. Ogni nostra responsabilità decade in caso di manomissioni o modifiche dei componenti.

- *Screw and base material: 1.4301 (1.4401 on request).*
  Pad: vulcanized rubber NBR 80 shore
  Articulated screw 10°

- *Load values above mentioned have to be considered referring to static conditions calculated at the half of the screw length. In conditions of vibrations or in presence of dynamic loads these values should be reduced. For further information consult our technical office. We cannot accept responsibility for mounts that have been tampered or modified*

Piede Inox — VULCANIZZATO

Caratteristiche: BASE VULCANIZZATA Ø 40, STELO SNODATO 10°

Features: VULCANIZED BASE Ø 40, 10° ARTICULATED STEM

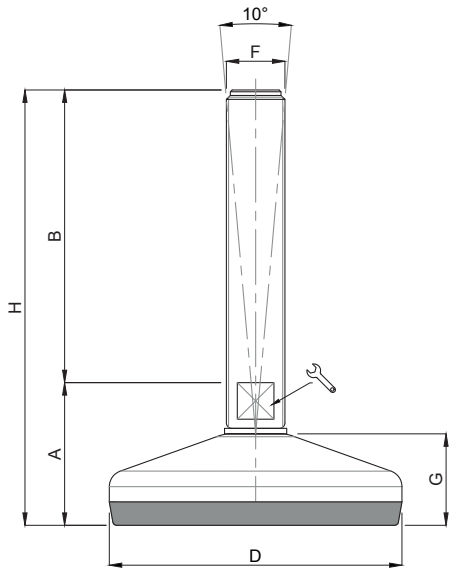

CODICE *CODE*	DESCRIZIONE description	DIMENSIONI PRINCIPALI - *MAIN DIMENSIONS*							CARICO LOAD NEWTON
		A	B	D		F	G	H	
24400	M8x25	26	25	ø 40	6	M8	15	51	3000
24402	M8x50	26	50	ø 40	6	M8	15	76	3000
24404	M8x75	26	75	ø 40	6	M8	15	101	3000
24406	M10x25	26	25	ø 40	8	M10	15	51	3000
24408	M10x50	26	50	ø 40	8	M10	15	76	3000
24410	M10x75	26	75	ø 40	8	M10	15	101	3000
24412	M10x100	26	100	ø 40	8	M10	15	126	3000
24414	M10x125	26	125	ø 40	8	M10	15	151	3000
24416	M12x50	26	50	ø 40	10	M12	15	76	3000
24418	M12x75	26	75	ø 40	10	M12	15	101	3000
24420	M12x100	26	100	ø 40	10	M12	15	126	3000
24422	M12x125	26	125	ø 40	10	M12	15	151	3000
24424	M12x150	26	150	ø 40	10	M12	15	176	3000

Piede Inox

VULCANIZZATO

Martin
Levelling Components

Caratteristiche: BASE VULCANIZZATA Ø 50, STELO SNODATO 10°

Features: VULCANIZED BASE Ø 50, 10° ARTICULATED STEM

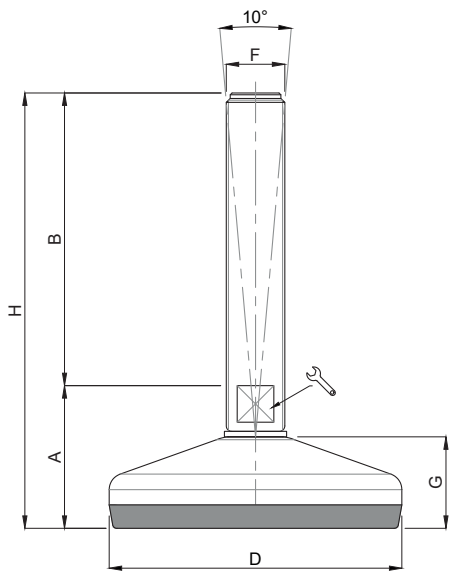

CODICE *CODE*	DESCRIZIONE description	DIMENSIONI PRINCIPALI - *MAIN DIMENSIONS*								CARICO LOAD NEWTON
		A	B	D			F	G	H	
24500	M10x50	29	50	ø 50	-	14	M10	19	79	4000
24502	M10x75	29	75	ø 50	-	14	M10	19	104	4000
24504	M10x100	29	100	ø 50	-	14	M10	19	129	4000
24506	M10x125	29	125	ø 50	-	14	M10	19	154	4000
24507/BF	M10x150	32	150	ø 50	8	-	M10	19	182	4000
24508/BF	M10x175	32	175	ø 50	8	-	M10	19	207	4000
24509/BF	M10x200	32	200	ø 50	8	-	M10	19	232	4000
24600	M12x50	29	50	ø 50	-	14	M12	19	79	4000
24602	M12x75	29	75	ø 50	-	14	M12	19	104	4000
24604	M12x100	29	100	ø 50	-	14	M12	19	129	4000
24606	M12x125	29	125	ø 50	-	14	M12	19	154	4000
24607/BF	M12x150	32	150	ø 50	10	-	M12	19	182	4000
24608/BF	M12x175	32	175	ø 50	10	-	M12	19	207	4000
24609/BF	M12x200	32	200	ø 50	10	-	M12	19	232	4000
24700	M14x75	29	75	ø 50	-	14	M14	19	104	4000
24702	M14x100	29	100	ø 50	-	14	M14	19	129	4000
24704	M14x125	29	125	ø 50	-	14	M14	19	154	4000
24706	M14x150	29	150	ø 50	-	14	M14	19	179	4000
24708	M14x175	29	175	ø 50	-	14	M14	19	204	4000
24800	M16x75	32	75	ø 50	13	-	M16	19	107	4000
24802	M16x100	32	100	ø 50	13	-	M16	19	132	4000
24804	M16x125	32	125	ø 50	13	-	M16	19	157	4000
24806	M16x150	32	150	ø 50	13	-	M16	19	182	4000
24808	M16x175	32	175	ø 50	13	-	M16	19	207	4000
24810	M16x200	32	200	ø 50	13	-	M16	19	232	4000

Piede Inox — VULCANIZZATO

Caratteristiche: BASE VULCANIZZATA Ø 60, STELO SNODATO 10°

Features: VULCANIZED BASE Ø 60, 10° ARTICULATED STEM

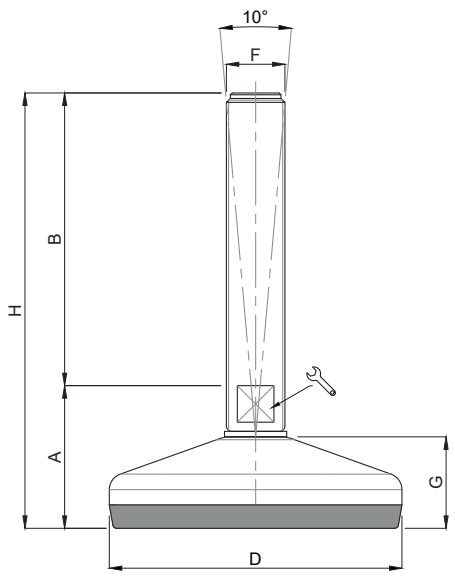

CODICE *CODE*	DESCRIZIONE description	DIMENSIONI PRINCIPALI - *MAIN DIMENSIONS*								CARICO LOAD NEWTON
		A	B	D			F	G	H	
24510	M10x50	32	50	ø 60	-	14	M10	22	82	7000
24512	M10x75	32	75	ø 60	-	14	M10	22	107	7000
24514	M10x100	32	100	ø 60	-	14	M10	22	132	7000
24516	M10x125	32	125	ø 60	-	14	M10	22	157	7000
24518/BF	M10x150	35	150	ø 60	8	-	M10	22	185	7000
24520/BF	M10x175	35	175	ø 60	8	-	M10	22	210	7000
24522/BF	M10x200	35	200	ø 60	8	-	M10	22	235	7000
24610	M12x50	32	50	ø 60	-	14	M12	22	82	7000
24612	M12x75	32	75	ø 60	-	14	M12	22	107	7000
24614	M12x100	32	100	ø 60	-	14	M12	22	132	7000
24616	M12x125	32	125	ø 60	-	14	M12	22	157	7000
24618/BF	M12x150	35	150	ø 60	10	-	M12	22	185	7000
24620/BF	M12x175	35	175	ø 60	10	-	M12	22	210	7000
24622/BF	M12x200	35	200	ø 60	10	-	M12	22	235	7000
24710	M14x75	32	75	ø 60	-	14	M14	22	107	7000
24712	M14x100	32	100	ø 60	-	14	M14	22	132	7000
24714	M14x125	32	125	ø 60	-	14	M14	22	157	7000
24716	M14x150	32	150	ø 60	-	14	M14	22	182	7000
24718	M14x175	32	175	ø 60	-	14	M14	22	207	7000
24814	M16x75	35	75	ø 60	13	-	M16	22	110	7000
24816	M16x100	35	100	ø 60	13	-	M16	22	135	7000
24818	M16x125	35	125	ø 60	13	-	M16	22	160	7000
24820	M16x150	35	150	ø 60	13	-	M16	22	185	7000
24822	M16x175	35	175	ø 60	13	-	M16	22	210	7000
24824	M16x200	35	200	ø 60	13	-	M16	22	235	7000
24910	M20x75	35	75	ø 60	17	-	M20	22	110	7000
24912	M20x100	35	100	ø 60	17	-	M20	22	135	7000
24914	M20x125	35	125	ø 60	17	-	M20	22	160	7000
24916	M20x150	35	150	ø 60	17	-	M20	22	185	7000
24918	M20x175	35	175	ø 60	17	-	M20	22	210	7000
24920	M20x200	35	200	ø 60	17	-	M20	22	235	7000
24922	M20x225	35	225	ø 60	17	-	M20	22	260	7000
24924	M20x250	35	250	ø 60	17	-	M20	22	285	7000

Piede Inox — VULCANIZZATO

Martin
Levelling Components

Caratteristiche: BASE VULCANIZZATA Ø 80, STELO SNODATO 10°

Features: VULCANIZED BASE Ø 80, 10° ARTICULATED STEM

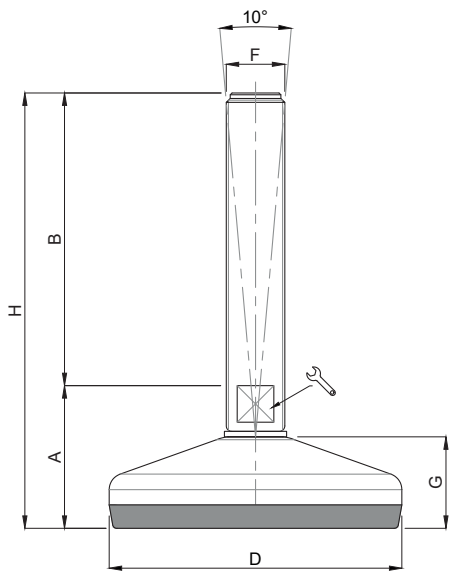

CODICE *CODE*	DESCRIZIONE description	DIMENSIONI PRINCIPALI - *MAIN DIMENSIONS*								CARICO LOAD NEWTON
		A	B	D			F	G	H	
24900/10	M10x50	35	50	ø 80	-	14	M10	25	85	10000
25000/10	M10x75	35	75	ø 80	-	14	M10	25	110	10000
25002/10	M10x100	35	100	ø 80	-	14	M10	25	135	10000
25004/10	M10x125	35	125	ø 80	-	14	M10	25	160	10000
25006/10/BF	M10x150	38	150	ø 80	8	-	M10	25	188	10000
25008/10/BF	M10x175	38	175	ø 80	8	-	M10	25	213	10000
25010/10/BF	M10x200	38	200	ø 80	8	-	M10	25	238	10000
24900/12	M12x50	35	50	ø 80	-	14	M12	25	85	10000
25000/12	M12x75	35	75	ø 80	-	14	M12	25	110	10000
25002/12	M12x100	35	100	ø 80	-	14	M12	25	135	10000
25004/12	M12x125	35	125	ø 80	-	14	M12	25	160	10000
25006/12/BF	M12x150	38	150	ø 80	10	-	M12	25	188	10000
25008/12/BF	M12x175	38	175	ø 80	10	-	M12	25	213	10000
25010/12/BF	M12x200	38	200	ø 80	10	-	M12	25	238	10000
25000	M14x75	35	75	ø 80	-	14	M14	25	110	10000
25002	M14x100	35	100	ø 80	-	14	M14	25	135	10000
25004	M14x125	35	125	ø 80	-	14	M14	25	160	10000
25006	M14x150	35	150	ø 80	-	14	M14	25	185	10000
25008	M14x175	35	175	ø 80	-	14	M14	25	210	10000
25020	M16x75	35	75	ø 80	13	-	M16	25	110	10000
25022	M16x100	38	100	ø 80	13	-	M16	25	138	10000
25024	M16x125	38	125	ø 80	13	-	M16	25	163	10000
25026	M16x150	38	150	ø 80	13	-	M16	25	188	10000
25028	M16x175	38	175	ø 80	13	-	M16	25	213	10000
25030	M16x200	38	200	ø 80	13	-	M16	25	238	10000
25040	M20x75	38	75	ø 80	17	-	M20	25	113	10000
25042	M20x100	38	100	ø 80	17	-	M20	25	138	10000
25044	M20x125	38	125	ø 80	17	-	M20	25	163	10000
25046	M20x150	38	150	ø 80	17	-	M20	25	188	10000
25048	M20x175	38	175	ø 80	17	-	M20	25	213	10000
25050	M20x200	38	200	ø 80	17	-	M20	25	238	10000
25052	M20x225	38	225	ø 80	17	-	M20	25	263	10000
25054	M20x250	38	250	ø 80	17	-	M20	25	288	10000
25070	M24x75	40	75	ø 80	20	-	M24	25	115	10000
25072	M24x100	40	100	ø 80	20	-	M24	25	140	10000
25074	M24x125	40	125	ø 80	20	-	M24	25	165	10000
* 25076	M24x150	40	150	ø 80	20	-	M24	25	190	10000
25078	M24x175	40	175	ø 80	20	-	M24	25	215	10000
* 25080	M24x200	40	200	ø 80	20	-	M24	25	240	10000
25082	M24x225	40	225	ø 80	20	-	M24	25	265	10000
25084	M24x250	40	250	ø 80	20	-	M24	25	290	10000

* Disponibile con Filettatura a passo fine. Aggiungere "/P2" al codice
Available with Thin pitch thread. Please, add "/P2" to the code.

Piede Inox — VULCANIZZATO

Caratteristiche: BASE VULCANIZZATA Ø 100, STELO SNODATO 10°

Features: VULCANIZED BASE Ø 100, 10° ARTICULATED STEM

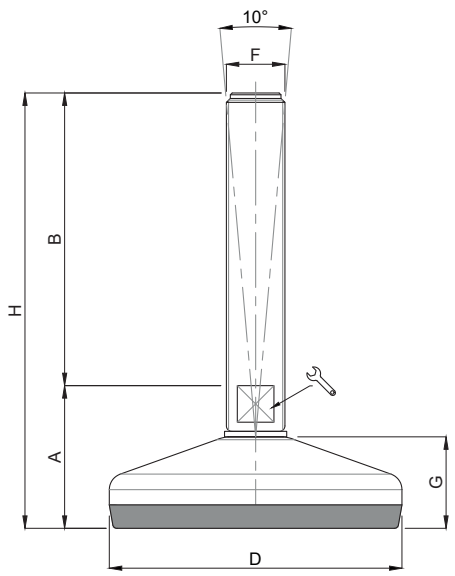

	CODICE *CODE*	DESCRIZIONE description	DIMENSIONI PRINCIPALI - *MAIN DIMENSIONS*								CARICO LOAD NEWTON
			A	B	D			F	G	H	
	25100	M16x75	42	75	ø 100	13	-	M16	28	117	15000
	25102	M16x100	42	100	ø 100	13	-	M16	28	142	15000
	25104	M16x125	42	125	ø 100	13	-	M16	28	167	15000
	25106	M16x150	42	150	ø 100	13	-	M16	28	192	15000
	25108	M16x175	42	175	ø 100	13	-	M16	28	217	15000
	25110	M16x200	42	200	ø 100	13	-	M16	28	242	15000
	25120	M20x75	42	75	ø 100	17	-	M20	28	117	15000
	25122	M20x100	42	100	ø 100	17	-	M20	28	142	15000
	25124	M20x125	42	125	ø 100	17	-	M20	28	167	15000
	25126	M20x150	42	150	ø 100	17	-	M20	28	192	15000
	25128	M20x175	42	175	ø 100	17	-	M20	28	217	15000
	25130	M20x200	42	200	ø 100	17	-	M20	28	242	15000
	25132	M20x225	42	225	ø 100	17	-	M20	28	267	15000
	25134	M20x250	42	250	ø 100	17	-	M20	28	292	15000
	25150	M24x100	44	100	ø 100	20	-	M24	28	144	15000
	25152	M24x125	44	125	ø 100	20	-	M24	28	169	15000
*	25154	M24x150	44	150	ø 100	20	-	M24	28	194	15000
	25156	M24x175	44	175	ø 100	20	-	M24	28	219	15000
*	25158	M24x200	44	200	ø 100	20	-	M24	28	244	15000
	25160	M24x225	44	225	ø 100	20	-	M24	28	269	15000
	25162	M24x250	44	250	ø 100	20	-	M24	28	294	15000
	25180	M30x100	44	100	ø 100	-	26	M30	28	144	15000
	25182	M30x125	44	125	ø 100	-	26	M30	28	169	15000
*	25184	M30x150	44	150	ø 100	-	26	M30	28	194	15000
	25186	M30x175	44	175	ø 100	-	26	M30	28	219	15000
*	25188	M30x200	44	200	ø 100	-	26	M30	28	244	15000
	25200	M30x225	44	225	ø 100	-	26	M30	28	269	15000
	25202	M30x250	44	250	ø 100	-	26	M30	28	294	15000

* Disponibile con Filettatura a passo fine. Aggiungere "/P2" al codice
Available with Thin pitch thread. Please, add "/P2" to the code.

Piede Inox — VULCANIZZATO

Martin
Levelling Components

Caratteristiche: BASE VULCANIZZATA Ø 120, STELO SNODATO 10°

Features: VULCANIZED BASE Ø 120, 10° ARTICULATED STEM

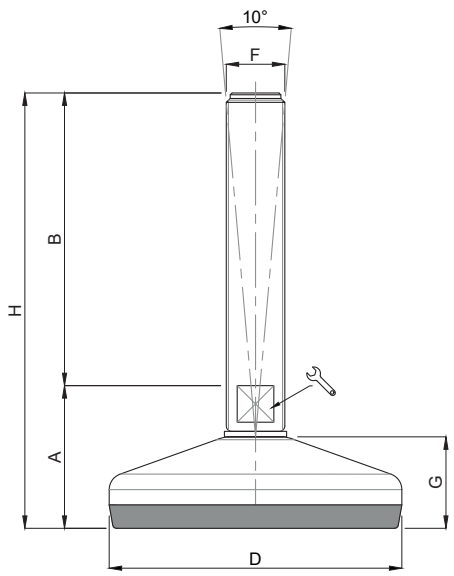

	CODICE *CODE*	DESCRIZIONE description	DIMENSIONI PRINCIPALI - *MAIN DIMENSIONS*								CARICO LOAD NEWTON
			A	B	D			F	G	H	
	25250	M16x75	47	75	ø 120	13	-	M16	32	122	30000
	25252	M16x100	47	100	ø 120	13	-	M16	32	147	30000
	25254	M16x125	47	125	ø 120	13	-	M16	32	172	30000
	25256	M16x150	47	150	ø 120	13	-	M16	32	197	30000
	25258	M16x175	47	175	ø 120	13	-	M16	32	222	30000
	25260	M16x200	47	200	ø 120	13	-	M16	32	247	30000
	25262	M20x75	47	75	ø 120	17	-	M20	32	122	30000
	25264	M20x100	47	100	ø 120	17	-	M20	32	147	30000
	25266	M20x125	47	125	ø 120	17	-	M20	32	172	30000
	25268	M20x150	47	150	ø 120	17	-	M20	32	197	30000
	25270	M20x175	47	175	ø 120	17	-	M20	32	222	30000
	25272	M20x200	47	200	ø 120	17	-	M20	32	247	30000
	25274	M20x225	47	225	ø 120	17	-	M20	32	272	30000
	25276	M20x250	47	250	ø 120	17	-	M20	32	297	30000
	25278	M24x100	49	100	ø 120	20	-	M24	32	149	30000
	25280	M24x125	49	125	ø 120	20	-	M24	32	174	30000
*	25282	M24x150	49	150	ø 120	20	-	M24	32	199	30000
	25284	M24x175	49	175	ø 120	20	-	M24	32	224	30000
*	25286	M24x200	49	200	ø 120	20	-	M24	32	249	30000
	25288	M24x225	49	225	ø 120	20	-	M24	32	274	30000
	25290	M24x250	49	250	ø 120	20	-	M24	32	299	30000
	25292	M30x100	49	100	ø 120	-	26	M30	32	149	30000
	25294	M30x125	49	125	ø 120	-	26	M30	32	174	30000
*	25296	M30x150	49	150	ø 120	-	26	M30	32	199	30000
	25298	M30x175	49	175	ø 120	-	26	M30	32	224	30000
*	25300	M30x200	49	200	ø 120	-	26	M30	32	249	30000
	25302	M30x225	49	225	ø 120	-	26	M30	32	274	30000
	25304	M30x250	49	250	ø 120	-	26	M30	32	299	30000

* Disponibile con Filettatura a passo fine. Aggiungere "/P2" al codice
Available with Thin pitch thread. Please, add "/P2" to the code.

Piede Inox VULCANIZZATO

Caratteristiche: BASE VULCANIZZATA Ø 150 STELO SNODATO 10°

Features: VULCANIZED BASE Ø 150, 10° ARTICULATED STEM

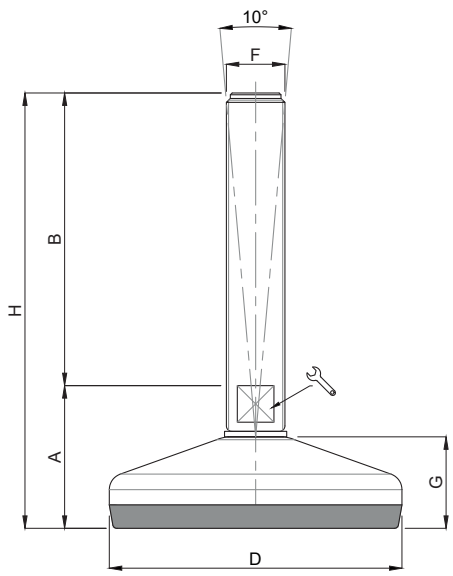

	CODICE *CODE*	DESCRIZIONE description	DIMENSIONI PRINCIPALI - *MAIN DIMENSIONS*								CARICO LOAD NEWTON
			A	B	D			F	G	H	
	25306	M16x75	49	75	ø 150	13	-	M16	35	124	30000
	25308	M16x100	49	100	ø 150	13	-	M16	35	149	30000
	25310	M16x125	49	125	ø 150	13	-	M16	35	174	30000
	25312	M16x150	49	150	ø 150	13	-	M16	35	199	30000
	25314	M16x175	49	175	ø 150	13	-	M16	35	224	30000
	25316	M16x200	49	200	ø 150	13	-	M16	35	249	30000
	25318	M20x75	48	75	ø 150	17	-	M20	35	123	30000
	25320	M20x100	48	100	ø 150	17	-	M20	35	148	30000
	25322	M20x125	48	125	ø 150	17	-	M20	35	173	30000
	25324	M20x150	48	150	ø 150	17	-	M20	35	198	30000
	25326	M20x175	48	175	ø 150	17	-	M20	35	223	30000
	25328	M20x200	48	200	ø 150	17	-	M20	35	248	30000
	25330	M20x225	48	225	ø 150	17	-	M20	35	273	30000
	25332	M20x250	48	250	ø 150	17	-	M20	35	298	30000
	25334	M24x100	49	100	ø 150	20	-	M24	35	149	40000
	25336	M24x125	49	125	ø 150	20	-	M24	35	174	40000
*	25338	M24x150	49	150	ø 150	20	-	M24	35	199	40000
	25340	M24x175	49	175	ø 150	20	-	M24	35	224	40000
*	25342	M24x200	49	200	ø 150	20	-	M24	35	249	40000
	25344	M24x225	49	225	ø 150	20	-	M24	35	274	40000
	25346	M24x250	49	250	ø 150	20	-	M24	35	299	40000
	25348	M30x100	50	100	ø 150	-	26	M30	35	150	40000
	25350	M30x125	50	125	ø 150	-	26	M30	35	175	40000
*	25352	M30x150	50	150	ø 150	-	26	M30	35	200	40000
	25354	M30x175	50	175	ø 150	-	26	M30	35	225	40000
*	25356	M30x200	50	200	ø 150	-	26	M30	35	250	40000
	25358	M30x225	50	225	ø 150	-	26	M30	35	275	40000
	25360	M30x250	50	250	ø 150	-	26	M30	35	300	40000
	25362	M36x150	50	150	ø 150	-	32	M36	35	200	40000
	25364	M36x200	50	200	ø 150	-	32	M36	35	250	40000
	25366	M36x250	50	250	ø 150	-	32	M36	35	300	40000

* Disponibile con Filettatura a passo fine. Aggiungere "/P2" al codice
Available with Thin pitch thread. Please, add "/P2" to the code.

Piede Inox VULCANIZZATO

Martin
Levelling Components

Caratteristiche: BASE VULCANIZZATA Ø 60 CON FISSAGGIO, STELO SNODATO 10°

Features: VULCANIZED BOLT/DOWN BASE Ø 60, 10° ARTICULATED STEM

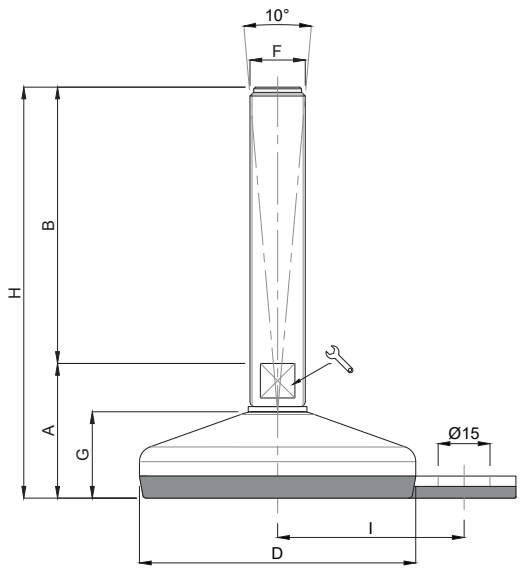

CODICE *CODE*	DESCRIZIONE description	DIMENSIONI PRINCIPALI - *MAIN DIMENSIONS*									CARICO LOAD NEWTON
		A	B	D			F	G	H	I	
24510/F	M10x50	32	50	ø 60	-	14	M10	22	82	45	7000
24512/F	M10x75	32	75	ø 60	-	14	M10	22	107	45	7000
24514/F	M10x100	32	100	ø 60	-	14	M10	22	132	45	7000
24516/F	M10x125	32	125	ø 60	-	14	M10	22	157	45	7000
24518/BF/F	M10x150	35	150	ø 60	8	-	M10	22	185	45	7000
24520/BF/F	M10x175	35	175	ø 60	8	-	M10	22	210	45	7000
24522/BF/F	M10x200	35	200	ø 60	8	-	M10	22	235	45	7000
24610/F	M12x50	32	50	ø 60	-	14	M12	22	82	45	7000
24612/F	M12x75	32	75	ø 60	-	14	M12	22	107	45	7000
24614/F	M12x100	32	100	ø 60	-	14	M12	22	132	45	7000
24616/F	M12x125	32	125	ø 60	-	14	M12	22	157	45	7000
24618/BF/F	M12x150	35	150	ø 60	10	-	M12	22	185	45	7000
24620/BF/F	M12x175	35	175	ø 60	10	-	M12	22	210	45	7000
24622/BF/F	M12x200	35	200	ø 60	10	-	M12	22	235	45	7000
24710/F	M14x75	32	75	ø 60	-	14	M14	22	107	45	7000
24712/F	M14x100	32	100	ø 60	-	14	M14	22	132	45	7000
24714/F	M14x125	32	125	ø 60	-	14	M14	22	157	45	7000
24716/F	M14x150	32	150	ø 60	-	14	M14	22	182	45	7000
24718/F	M14x175	32	175	ø 60	-	14	M14	22	207	45	7000
24814/F	M16x75	35	75	ø 60	13	-	M16	22	110	45	7000
24816/F	M16x100	35	100	ø 60	13	-	M16	22	135	45	7000
24818/F	M16x125	35	125	ø 60	13	-	M16	22	160	45	7000
24820/F	M16x150	35	150	ø 60	13	-	M16	22	185	45	7000
24822/F	M16x175	35	175	ø 60	13	-	M16	22	210	45	7000
24824/F	M16x200	35	200	ø 60	13	-	M16	22	235	45	7000
24910/F	M20x75	35	75	ø 60	17	-	M20	22	110	45	7000
24912/F	M20x100	35	100	ø 60	17	-	M20	22	135	45	7000
24914/F	M20x125	35	125	ø 60	17	-	M20	22	160	45	7000
24916/F	M20x150	35	150	ø 60	17	-	M20	22	185	45	7000
24918/F	M20x175	35	175	ø 60	17	-	M20	22	210	45	7000
24920/F	M20x200	35	200	ø 60	17	-	M20	22	235	45	7000
24922/F	M20x225	35	225	ø 60	17	-	M20	22	260	45	7000
24924/F	M20x250	35	250	ø 60	17	-	M20	22	285	45	7000

Piede Inox — VULCANIZZATO

Caratteristiche: BASE VULCANIZZATA Ø 60 CON DOPPIO FISSAGGIO, STELO SNODATO 10°

Features: VULCANIZED BOLT/DOWN BASE Ø 60, 10° ARTICULATED STEM

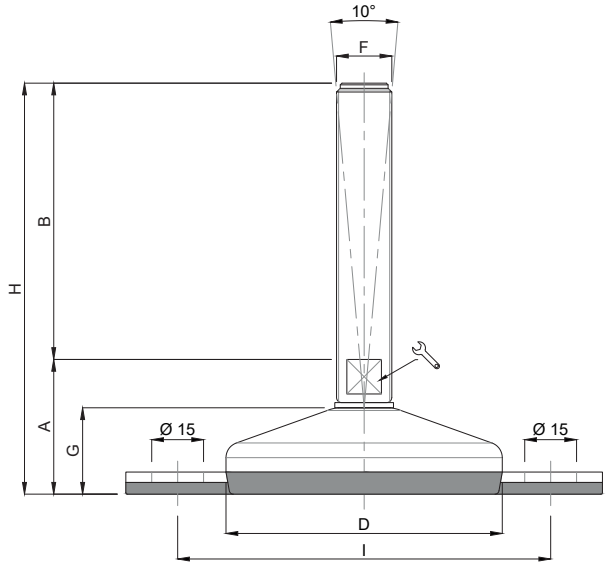

CODICE *CODE*	DESCRIZIONE description	DIMENSIONI PRINCIPALI - *MAIN DIMENSIONS*									CARICO LOAD NEWTON
		A	B	D			F	G	H	I	
24510/FF	M10x50	32	50	ø 60	-	14	M10	22	82	90	7000
24512/FF	M10x75	32	75	ø 60	-	14	M10	22	107	90	7000
24514/FF	M10x100	32	100	ø 60	-	14	M10	22	132	90	7000
24516/FF	M10x125	32	125	ø 60	-	14	M10	22	157	90	7000
24518/BF/FF	M10x150	35	150	ø 60	8	-	M10	22	185	90	7000
24520/BF/FF	M10x175	35	175	ø 60	8	-	M10	22	210	90	7000
24522/BF/FF	M10x200	35	200	ø 60	8	-	M10	22	235	90	7000
24610/FF	M12x50	32	50	ø 60	-	14	M12	22	82	90	7000
24612/FF	M12x75	32	75	ø 60	-	14	M12	22	107	90	7000
24614/FF	M12x100	32	100	ø 60	-	14	M12	22	132	90	7000
24616/FF	M12x125	32	125	ø 60	-	14	M12	22	157	90	7000
24618/BF/FF	M12x150	35	150	ø 60	10	-	M12	22	185	90	7000
24620/BF/FF	M12x175	35	175	ø 60	10	-	M12	22	210	90	7000
24622/BF/FF	M12x200	35	200	ø 60	10	-	M12	22	235	90	7000
24710/FF	M14x75	32	75	ø 60	-	14	M14	22	107	90	7000
24712/FF	M14x100	32	100	ø 60	-	14	M14	22	132	90	7000
24714/FF	M14x125	32	125	ø 60	-	14	M14	22	157	90	7000
24716/FF	M14x150	32	150	ø 60	-	14	M14	22	182	90	7000
24718/FF	M14x175	32	175	ø 60	-	14	M14	22	207	90	7000
24814/FF	M16x75	35	75	ø 60	13	-	M16	22	110	90	7000
24816/FF	M16x100	35	100	ø 60	13	-	M16	22	135	90	7000
24818/FF	M16x125	35	125	ø 60	13	-	M16	22	160	90	7000
24820/FF	M16x150	35	150	ø 60	13	-	M16	22	185	90	7000
24822/FF	M16x175	35	175	ø 60	13	-	M16	22	210	90	7000
24824/FF	M16x200	35	200	ø 60	13	-	M16	22	235	90	7000
24910/FF	M20x75	35	75	ø 60	17	-	M20	22	110	90	7000
24912/FF	M20x100	35	100	ø 60	17	-	M20	22	135	90	7000
24914/FF	M20x125	35	125	ø 60	17	-	M20	22	160	90	7000
24916/FF	M20x150	35	150	ø 60	17	-	M20	22	185	90	7000
24918/FF	M20x175	35	175	ø 60	17	-	M20	22	210	90	7000
24920/FF	M20x200	35	200	ø 60	17	-	M20	22	235	90	7000
24922/FF	M20x225	35	225	ø 60	17	-	M20	22	260	90	7000
24924/FF	M20x250	35	250	ø 60	17	-	M20	22	285	90	7000

Piede Inox — VULCANIZZATO

Martin
Levelling Components

Caratteristiche: BASE VULCANIZZATA Ø 80 CON FISSAGGIO, STELO SNODATO 10°

Features: VULCANIZED BOLT/DOWN BASE Ø 80, 10° ARTICULATED STEM

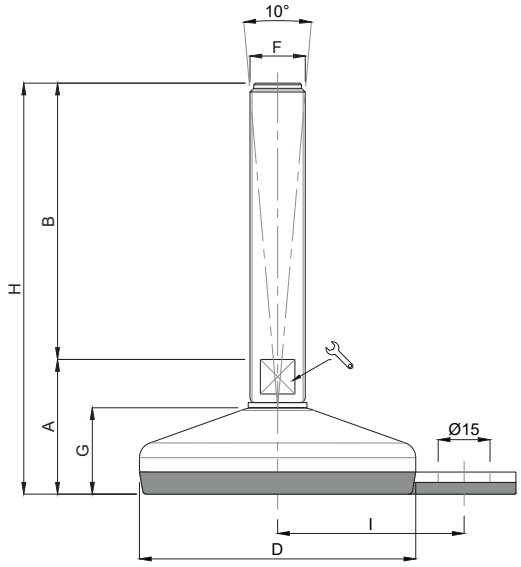

CODICE *CODE*	DESCRIZIONE description	DIMENSIONI PRINCIPALI - *MAIN DIMENSIONS*									CARICO LOAD NEWTON
		A	B	D			F	G	H	I	
24900/10/F	M10x50	35	50	ø 80	-	14	M10	25	85	54	10000
25000/10/F	M10x75	35	75	ø 80	-	14	M10	25	110	54	10000
25002/10/F	M10x100	35	100	ø 80	-	14	M10	25	135	54	10000
25004/10/F	M10x125	35	125	ø 80	-	14	M10	25	160	54	10000
25006/10/BF/F	M10x150	38	150	ø 80	8	-	M10	25	188	54	10000
25008/10/BF/F	M10x175	38	175	ø 80	8	-	M10	25	213	54	10000
25010/10/BF/F	M10x200	38	200	ø 80	8	-	M10	25	238	54	10000
24900/12/F	M12x50	35	50	ø 80	-	14	M12	25	85	54	10000
25000/12/F	M12x75	35	75	ø 80	-	14	M12	25	110	54	10000
25002/12/F	M12x100	35	100	ø 80	-	14	M12	25	135	54	10000
25004/12/F	M12x125	35	125	ø 80	-	14	M12	25	160	54	10000
25006/12/BF/F	M12x150	38	150	ø 80	10	-	M12	25	188	54	10000
25008/12/BF/F	M12x175	38	175	ø 80	10	-	M12	25	213	54	10000
25010/12/BF/F	M12x200	38	200	ø 80	10	-	M12	25	238	54	10000
25000/F	M14x75	35	75	ø 80	-	14	M14	25	110	54	10000
25002/F	M14x100	35	100	ø 80	-	14	M14	25	135	54	10000
25004/F	M14x125	35	125	ø 80	-	14	M14	25	160	54	10000
25006/F	M14x150	35	150	ø 80	-	14	M14	25	185	54	10000
25008/F	M14x175	35	175	ø 80	-	14	M14	25	210	54	10000
25020/F	M16x75	35	75	ø 80	13	-	M16	25	110	54	10000
25022/F	M16x100	38	100	ø 80	13	-	M16	25	138	54	10000
25024/F	M16x125	38	125	ø 80	13	-	M16	25	163	54	10000
25026/F	M16x150	38	150	ø 80	13	-	M16	25	188	54	10000
25028/F	M16x175	38	175	ø 80	13	-	M16	25	213	54	10000
25030/F	M16x200	38	200	ø 80	13	-	M16	25	238	54	10000
25040/F	M20x75	38	75	ø 80	17	-	M20	25	113	54	10000
25042/F	M20x100	38	100	ø 80	17	-	M20	25	138	54	10000
25044/F	M20x125	38	125	ø 80	17	-	M20	25	163	54	10000
25046/F	M20x150	38	150	ø 80	17	-	M20	25	188	54	10000
25048/F	M20x175	38	175	ø 80	17	-	M20	25	213	54	10000
25050/F	M20x200	38	200	ø 80	17	-	M20	25	238	54	10000
25052/F	M20x225	38	225	ø 80	17	-	M20	25	263	54	10000
25054/F	M20x250	38	250	ø 80	17	-	M20	25	288	54	10000
25070/F	M24x75	40	75	ø 80	20	-	M24	25	115	54	10000
25072/F	M24x100	40	100	ø 80	20	-	M24	25	140	54	10000
25074/F	M24x125	40	125	ø 80	20	-	M24	25	165	54	10000
* 25076/F	M24x150	40	150	ø 80	20	-	M24	25	190	54	10000
25078/F	M24x175	40	175	ø 80	20	-	M24	25	215	54	10000
* 25080/F	M24x200	40	200	ø 80	20	-	M24	25	240	54	10000
25082/F	M24x225	40	225	ø 80	20	-	M24	25	265	54	10000
25084/F	M24x250	40	250	ø 80	20	-	M24	25	290	54	10000

* Disponibile con Filettatura a passo fine. Aggiungere "/P2" al codice
Available with Thin pitch thread. Please, add "/P2" to the code.

Martin
Levelling Components

Piede Inox — VULCANIZZATO

Caratteristiche: BASE VULCANIZZATA Ø 80 CON DOPPIO FISSAGGIO, STELO SNODATO 10°

Features: VULCANIZED BOLT/DOWN BASE Ø 80, 10° ARTICULATED STEM

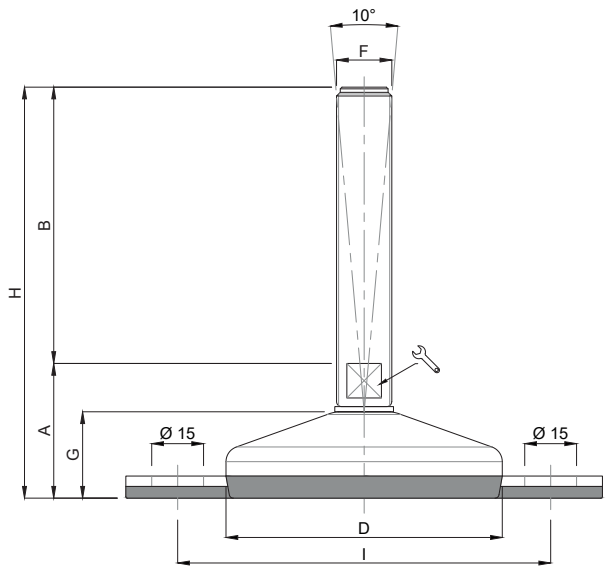

CODICE *CODE*	DESCRIZIONE description	DIMENSIONI PRINCIPALI - *MAIN DIMENSIONS*									CARICO LOAD NEWTON
		A	B	D			F	G	H	I	
24900/10/FF	M10x50	35	50	ø 80	-	14	M10	25	85	108	10000
25000/10/FF	M10x75	35	75	ø 80	-	14	M10	25	110	108	10000
25002/10/FF	M10x100	35	100	ø 80	-	14	M10	25	135	108	10000
25004/10/FF	M10x125	35	125	ø 80	-	14	M10	25	160	108	10000
25006/10/BF/FF	M10x150	38	150	ø 80	8	-	M10	25	188	108	10000
25008/10/BF/FF	M10x175	38	175	ø 80	8	-	M10	25	213	108	10000
25010/10/BF/FF	M10x200	38	200	ø 80	8	-	M10	25	238	108	10000
24900/12/FF	M12x50	35	50	ø 80	-	14	M12	25	85	108	10000
25000/12/FF	M12x75	35	75	ø 80	-	14	M12	25	110	108	10000
25002/12/FF	M12x100	35	100	ø 80	-	14	M12	25	135	108	10000
25004/12/FF	M12x125	35	125	ø 80	-	14	M12	25	160	108	10000
25006/12/BF/FF	M12x150	38	150	ø 80	10	-	M12	25	188	108	10000
25008/12/BF/FF	M12x175	38	175	ø 80	10	-	M12	25	213	108	10000
25010/12/BF/FF	M12x200	38	200	ø 80	10	-	M12	25	238	108	10000
25000/FF	M14x75	35	75	ø 80	-	14	M14	25	110	108	10000
25002/FF	M14x100	35	100	ø 80	-	14	M14	25	135	108	10000
25004/FF	M14x125	35	125	ø 80	-	14	M14	25	160	108	10000
25006/FF	M14x150	35	150	ø 80	-	14	M14	25	185	108	10000
25008/FF	M14x175	35	175	ø 80	-	14	M14	25	210	108	10000
25020/FF	M16x75	35	75	ø 80	13	-	M16	25	110	108	10000
25022/FF	M16x100	38	100	ø 80	13	-	M16	25	138	108	10000
25024/FF	M16x125	38	125	ø 80	13	-	M16	25	163	108	10000
25026/FF	M16x150	38	150	ø 80	13	-	M16	25	188	108	10000
25028/FF	M16x175	38	175	ø 80	13	-	M16	25	213	108	10000
25030/FF	M16x200	38	200	ø 80	13	-	M16	25	238	108	10000
25040/FF	M20x75	38	75	ø 80	17	-	M20	25	113	108	10000
25042/FF	M20x100	38	100	ø 80	17	-	M20	25	138	108	10000
25044/FF	M20x125	38	125	ø 80	17	-	M20	25	163	108	10000
25046/FF	M20x150	38	150	ø 80	17	-	M20	25	188	108	10000
25048/FF	M20x175	38	175	ø 80	17	-	M20	25	213	108	10000
25050/FF	M20x200	38	200	ø 80	17	-	M20	25	238	108	10000
25052/FF	M20x225	38	225	ø 80	17	-	M20	25	263	108	10000
25054/FF	M20x250	38	250	ø 80	17	-	M20	25	288	108	10000
25070/FF	M24x75	40	75	ø 80	20	-	M24	25	115	108	10000
25072/FF	M24x100	40	100	ø 80	20	-	M24	25	140	108	10000
25074/FF	M24x125	40	125	ø 80	20	-	M24	25	165	108	10000
* 25076/FF	M24x150	40	150	ø 80	20	-	M24	25	190	108	10000
25078/FF	M24x175	40	175	ø 80	20	-	M24	25	215	108	10000
* 25080/FF	M24x200	40	200	ø 80	20	-	M24	25	240	108	10000
25082/FF	M24x225	40	225	ø 80	20	-	M24	25	265	108	10000
25084/FF	M24x250	40	250	ø 80	20	-	M24	25	290	108	10000

* Disponibile con Filettatura a passo fine. Aggiungere "/P2" al codice - *Available with Thin pitch thread. Please, add "/P2" to the code.*

Piede Inox VULCANIZZATO

Martin
Levelling Components

Caratteristiche: BASE VULCANIZZATA Ø 100 CON FISSAGGIO, STELO SNODATO 10°

Features: VULCANIZED BOLT/DOWN BASE Ø 100, 10° ARTICULATED STEM

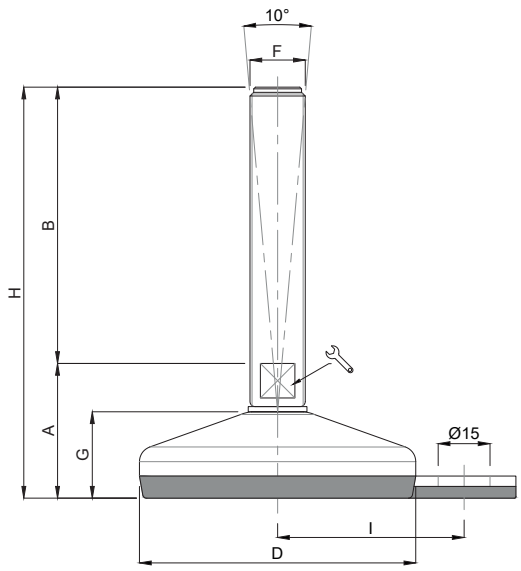

	CODICE *CODE*	DESCRIZIONE description	DIMENSIONI PRINCIPALI - *MAIN DIMENSIONS*									CARICO LOAD NEWTON
			A	B	D			F	G	H	I	
	25100/F	M16x75	42	75	ø 100	13	-	M16	28	117	69	15000
	25102/F	M16x100	42	100	ø 100	13	-	M16	28	142	69	15000
	25104/F	M16x125	42	125	ø 100	13	-	M16	28	167	69	15000
	25106/F	M16x150	42	150	ø 100	13	-	M16	28	192	69	15000
	25108/F	M16x175	42	175	ø 100	13	-	M16	28	217	69	15000
	25110/F	M16x200	42	200	ø 100	13	-	M16	28	242	69	15000
	25120/F	M20x75	42	75	ø 100	17	-	M20	28	117	69	15000
	25122/F	M20x100	42	100	ø 100	17	-	M20	28	142	69	15000
	25124/F	M20x125	42	125	ø 100	17	-	M20	28	167	69	15000
	25126/F	M20x150	42	150	ø 100	17	-	M20	28	192	69	15000
	25128/F	M20x175	42	175	ø 100	17	-	M20	28	217	69	15000
	25130/F	M20x200	42	200	ø 100	17	-	M20	28	242	69	15000
	25132/F	M20x225	42	225	ø 100	17	-	M20	28	267	69	15000
	25134/F	M20x250	42	250	ø 100	17	-	M20	28	292	69	15000
	25150/F	M24x100	44	100	ø 100	20	-	M24	28	144	69	15000
	25152/F	M24x125	44	125	ø 100	20	-	M24	28	169	69	15000
*	25154/F	M24x150	44	150	ø 100	20	-	M24	28	194	69	15000
	25156/F	M24x175	44	175	ø 100	20	-	M24	28	219	69	15000
*	25158/F	M24x200	44	200	ø 100	20	-	M24	28	244	69	15000
	25160/F	M24x225	44	225	ø 100	20	-	M24	28	269	69	15000
	25162/F	M24x250	44	250	ø 100	20	-	M24	28	294	69	15000
	25180/F	M30x100	44	100	ø 100	-	26	M30	28	144	69	15000
	25182/F	M30x125	44	125	ø 100	-	26	M30	28	169	69	15000
*	25184/F	M30x150	44	150	ø 100	-	26	M30	28	194	69	15000
	25186/F	M30x175	44	175	ø 100	-	26	M30	28	219	69	15000
*	25188/F	M30x200	44	200	ø 100	-	26	M30	28	244	69	15000
	25200/F	M30x225	44	225	ø 100	-	26	M30	28	269	69	15000
	25202/F	M30x250	44	250	ø 100	-	26	M30	28	294	69	15000

* Disponibile con Filettatura a passo fine. Aggiungere "/P2" al codice
Available with Thin pitch thread. Please, add "/P2" to the code.

Piede Inox — VULCANIZZATO

Caratteristiche: BASE VULCANIZZATA Ø 120 CON FISSAGGIO, STELO SNODATO 10°

Features: VULCANIZED BOLT/DOWN BASE Ø 120, 10° ARTICULATED STEM

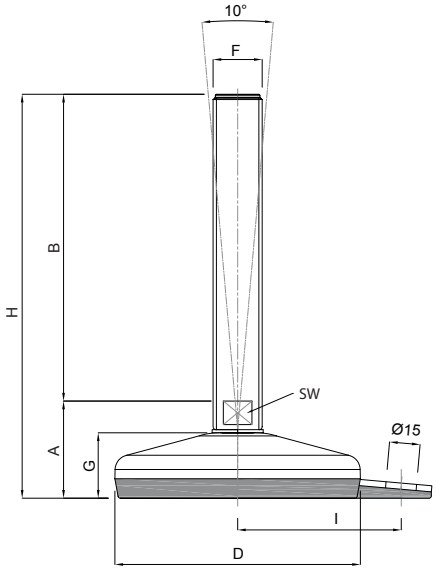

	CODICE *CODE*	DESCRIZIONE description	DIMENSIONI PRINCIPALI - *MAIN DIMENSIONS*									CARICO LOAD NEWTON
			A	B	D			F	G	H	I	
	25250/F	M16x75	47	75	ø 120	13	-	M16	32	122	80	30000
	25252/F	M16x100	47	100	ø 120	13	-	M16	32	147	80	30000
	25254/F	M16x125	47	125	ø 120	13	-	M16	32	172	80	30000
	25256/F	M16x150	47	150	ø 120	13	-	M16	32	197	80	30000
	25258/F	M16x175	47	175	ø 120	13	-	M16	32	222	80	30000
	25260/F	M16x200	47	200	ø 120	13	-	M16	32	247	80	30000
	25262/F	M20x75	47	75	ø 120	17	-	M20	32	122	80	30000
	25264/F	M20x100	47	100	ø 120	17	-	M20	32	147	80	30000
	25266/F	M20x125	47	125	ø 120	17	-	M20	32	172	80	30000
	25268/F	M20x150	47	150	ø 120	17	-	M20	32	197	80	30000
	25270/F	M20x175	47	175	ø 120	17	-	M20	32	222	80	30000
	25272/F	M20x200	47	200	ø 120	17	-	M20	32	247	80	30000
	25274/F	M20x225	47	225	ø 120	17	-	M20	32	272	80	30000
	25276/F	M20x250	47	250	ø 120	17	-	M20	32	297	80	30000
	25278/F	M24x100	49	100	ø 120	20	-	M24	32	149	80	30000
	25280/F	M24x125	49	125	ø 120	20	-	M24	32	174	80	30000
*	25282/F	M24x150	49	150	ø 120	20	-	M24	32	199	80	30000
	25284/F	M24x175	49	175	ø 120	20	-	M24	32	224	80	30000
*	25286/F	M24x200	49	200	ø 120	20	-	M24	32	249	80	30000
	25288/F	M24x225	49	225	ø 120	20	-	M24	32	274	80	30000
	25290/F	M24x250	49	250	ø 120	20	-	M24	32	299	80	30000
	25292/F	M30x100	49	100	ø 120	-	26	M30	32	149	80	30000
	25294/F	M30x125	49	125	ø 120	-	26	M30	32	174	80	30000
*	25296/F	M30x150	49	150	ø 120	-	26	M30	32	199	80	30000
	25298/F	M30x175	49	175	ø 120	-	26	M30	32	224	80	30000
*	25300/F	M30x200	49	200	ø 120	-	26	M30	32	249	80	30000
	25302/F	M30x225	49	225	ø 120	-	26	M30	32	274	80	30000
	25304/F	M30x250	49	250	ø 120	-	26	M30	32	299	80	30000

* Disponibile con Filettatura a passo fine. Aggiungere "/P2" al codice
Available with Thin pitch thread. Please, add "/P2" to the code.

Piede Inox — VULCANIZZATO

Martin Levelling Components

Caratteristiche: BASE VULCANIZZATA Ø 120 CON DOPPIO FISSAGGIO, STELO SNODATO 10°

Features: VULCANIZED BOLT/DOWN BASE Ø 120, DOUBLE FIXING, 10° ARTICULATED STEM

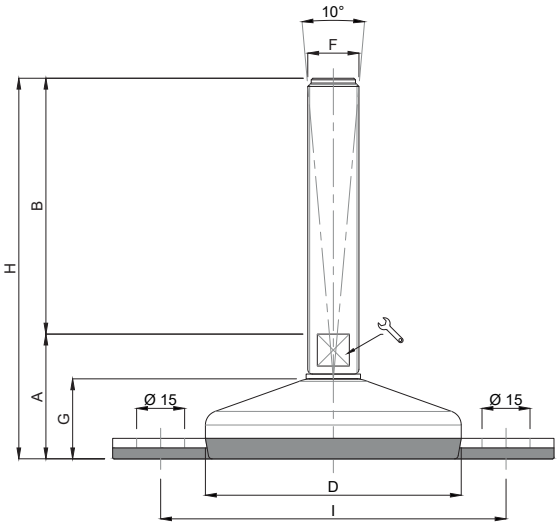

	CODICE *CODE*	DESCRIZIONE description	DIMENSIONI PRINCIPALI - *MAIN DIMENSIONS*									CARICO LOAD NEWTON
			A	B	D			F	G	H	I	
	25250/FF	M16x75	47	75	ø 120	13	-	M16	32	122	160	30000
	25252/FF	M16x100	47	100	ø 120	13	-	M16	32	147	160	30000
	25254/FF	M16x125	47	125	ø 120	13	-	M16	32	172	160	30000
	25256/FF	M16x150	47	150	ø 120	13	-	M16	32	197	160	30000
	25258/FF	M16x175	47	175	ø 120	13	-	M16	32	222	160	30000
	25260/FF	M16x200	47	200	ø 120	13	-	M16	32	247	160	30000
	25262/FF	M20x75	47	75	ø 120	17	-	M20	32	122	160	30000
	25264/FF	M20x100	47	100	ø 120	17	-	M20	32	147	160	30000
	25266/FF	M20x125	47	125	ø 120	17	-	M20	32	172	160	30000
	25268/FF	M20x150	47	150	ø 120	17	-	M20	32	197	160	30000
	25270/FF	M20x175	47	175	ø 120	17	-	M20	32	222	160	30000
	25272/FF	M20x200	47	200	ø 120	17	-	M20	32	247	160	30000
	25274/FF	M20x225	47	225	ø 120	17	-	M20	32	272	160	30000
	25276/FF	M20x250	47	250	ø 120	17	-	M20	32	297	160	30000
	25278/FF	M24x100	49	100	ø 120	20	-	M24	32	149	160	30000
	25280/FF	M24x125	49	125	ø 120	20	-	M24	32	174	160	30000
*	25282/FF	M24x150	49	150	ø 120	20	-	M24	32	199	160	30000
	25284/FF	M24x175	49	175	ø 120	20	-	M24	32	224	160	30000
*	25286/FF	M24x200	49	200	ø 120	20	-	M24	32	249	160	30000
	25288/FF	M24x225	49	225	ø 120	20	-	M24	32	274	160	30000
	25290/FF	M24x250	49	250	ø 120	20	-	M24	32	299	160	30000
	25292/FF	M30x100	49	100	ø 120	-	26	M30	32	149	160	30000
	25294/FF	M30x125	49	125	ø 120	-	26	M30	32	174	160	30000
*	25296/FF	M30x150	49	150	ø 120	-	26	M30	32	199	160	30000
	25298/FF	M30x175	49	175	ø 120	-	26	M30	32	224	160	30000
*	25300/FF	M30x200	49	200	ø 120	-	26	M30	32	249	160	30000
	25302/FF	M30x225	49	225	ø 120	-	26	M30	32	274	160	30000
	25304/FF	M30x250	49	250	ø 120	-	26	M30	32	299	160	30000

* Disponibile con Filettatura a passo fine. Aggiungere "/P2" al codice
Available with Thin pitch thread. Please, add "/P2" to the code.

LINEA 15°

15° LINE

- Materiale base: acciaio Inox AISI304 (a richiesta AISI 316). A richiesta disponibile con gomma antiscivolo NBR 70 shore.
  Materiale Stelo: acciaio Inox AISI304 (a richiesta AISI316). Su richiesta l'elemento viene fornito con dado.

- I valori dei carichi sopra riportati sono calcolati in condizioni statiche alla metà della lunghezza dello stelo filettato. Qualora s'intendesse utilizzare i supporti in presenza di vibrazioni o carichi di movimento, tali valori dovranno essere adeguatamente ridotti. Per ulteriori chiarimenti consultare il nostro ufficio tecnico. Ogni nostra responsabilità decade in caso di manomissioni o modifiche dei componenti.

- *Material: Stainless steel base 1.4301 (1.4401 on request). On request non-skit plate in NBR rubber 70 shore is avaiable. Stainless steel screw in 1.4301. The levelling element could be supplied, on request, with steel nut.*

- *Load values above mentioned have to be considered referring to static conditions calculated at the half of the screw length. In conditions of vibrations or in presence of dynamic load these values should be reduced. For the further information consult our thecnical office. We cannot accept responsability for mounts that have been tampered or modifield.*

Piede Inox

LINEA 15°

Caratteristiche: BASE DAL PIENO Ø 60, STELO SNODATO 15°

Features: SOLID BASE Ø 60, 15° ARTICULATED STEM

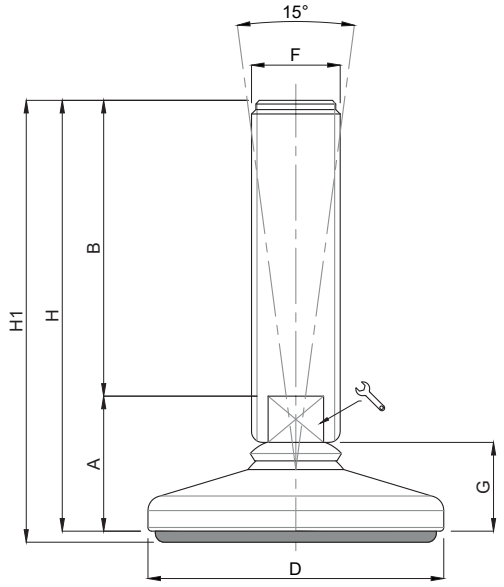

CODICE - *CODE*		DIMENSIONI PRINCIPALI - *MAIN DIMENSIONS*								CARICO STATICO *STATIC LOAD NEWTON*
standard *standard*	antiscivolo *antislip*	D	F	B		G	A	H	H1	
20000	20001	Ø 60	M12	50	ES12	24	34	84	87	20000
20002	20003	Ø 60	M12	75	ES12	24	34	109	112	20000
20004	20005	Ø 60	M12	100	ES12	24	34	134	137	20000
20006	20007	Ø 60	M12	125	ES12	24	34	159	162	20000
20008	20009	Ø 60	M12	150	ES12	24	34	184	187	20000
20010	20011	Ø 60	M12	175	ES12	24	34	209	212	20000
20020	20021	Ø 60	M16	50	13	24	34	84	87	20000
20022	20023	Ø 60	M16	75	13	24	34	109	112	30000
20024	20025	Ø 60	M16	100	13	24	34	134	137	30000
20026	20027	Ø 60	M16	125	13	24	34	159	162	30000
20028	20029	Ø 60	M16	150	13	24	34	184	187	30000
20030	20031	Ø 60	M16	175	13	24	34	209	212	30000
20032	20033	Ø 60	M16	200	13	24	34	234	237	30000
20034	20035	Ø 60	M16	225	13	24	34	259	262	30000
20036	20037	Ø 60	M16	250	13	24	34	284	287	30000
20040	20041	Ø 60	M20	75	17	24	36	111	114	35000
20042	20043	Ø 60	M20	100	17	24	36	136	139	35000
20044	20045	Ø 60	M20	125	17	24	36	161	164	35000
20046	20047	Ø 60	M20	150	17	24	36	186	189	35000
20048	20049	Ø 60	M20	175	17	24	36	211	214	35000
20050	20051	Ø 60	M20	200	17	24	36	236	239	35000
20052	20053	Ø 60	M20	225	17	24	36	261	264	35000
20054	20055	Ø 60	M20	250	17	24	36	286	289	35000

Su richiesta disponibile con filettatura a passo fine. Soggetto a minimo quantitativo.
On request, available with thin pitch. Subject to minimum order quantity

Materiale base: acciaio Inox AISI304 (a richiesta AISI316).
Materiale Stelo: acciaio Inox AISI304 (a richiesta AISI316).
Material: Stainless steel base 1.4301 (1.4401 on request)

Piede Inox

LINEA 15°

Martin
Levelling Components

Caratteristiche: BASE DAL PIENO Ø 80, STELO SNODATO 15°

Features: SOLID BASE Ø 80, 15° ARTICULATED STEM

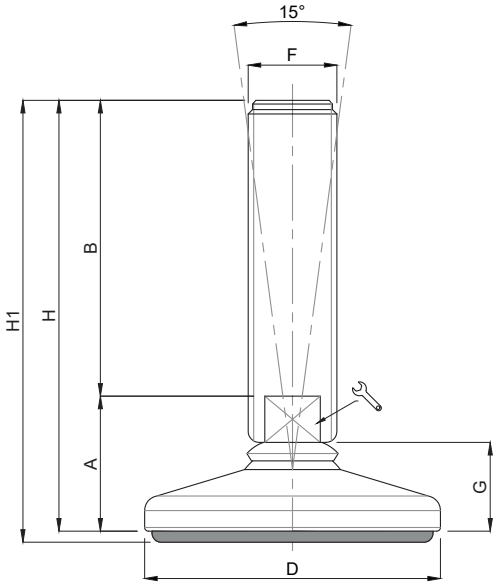

CODICE - *CODE*		DIMENSIONI PRINCIPALI - *MAIN DIMENSIONS*								CARICO STATICO *STATIC LOAD NEWTON*
standard *standard*	antiscivolo *antislip*	D	F	B		G	A	H	H1	
20120	20121	Ø 80	M16	50	13	24	34	84	87	30000
20122	20123	Ø 80	M16	75	13	24	34	109	112	30000
20124	20125	Ø 80	M16	100	13	24	34	134	137	30000
20126	20127	Ø 80	M16	125	13	24	34	159	162	30000
20128	20129	Ø 80	M16	150	13	24	34	184	187	30000
20130	20131	Ø 80	M16	175	13	24	34	209	212	30000
20132	20133	Ø 80	M16	200	13	24	34	234	237	30000
20134	20135	Ø 80	M16	225	13	24	34	259	262	30000
20136	20137	Ø 80	M16	250	13	24	34	284	287	30000
20140	20141	Ø 80	M20	75	17	24	36	111	114	35000
20142	20143	Ø 80	M20	100	17	24	36	136	139	35000
20144	20145	Ø 80	M20	125	17	24	36	161	164	35000
20146	20147	Ø 80	M20	150	17	24	36	186	189	35000
20148	20149	Ø 80	M20	175	17	24	36	211	214	35000
20150	20151	Ø 80	M20	200	17	24	36	236	239	35000
20152	20153	Ø 80	M20	225	17	24	36	261	264	35000
20154	20155	Ø 80	M20	250	17	24	36	286	289	35000
20160	20161	Ø 80	M24	100	20	24	36	136	139	40000
20162	20163	Ø 80	M24	125	20	24	36	161	164	40000
20164	20165	Ø 80	M24	150	20	24	36	186	189	40000
20166	20167	Ø 80	M24	175	20	24	36	211	214	40000
20168	20169	Ø 80	M24	200	20	24	36	236	239	40000
20170	20171	Ø 80	M24	225	20	24	36	261	264	40000
20172	20173	Ø 80	M24	250	20	24	36	286	289	40000

Su richiesta disponibile con filettatura a passo fine. Soggetto a minimo quantitativo.
On request, available with thin pitch. Subject to minimum order quantity

Materiale base: acciaio Inox AISI304 (a richiesta AISI316).
Materiale Stelo: acciaio Inox AISI304 (a richiesta AISI316).
Material: Stainless steel base 1.4301 (1.4401 on request)

Piede Inox

LINEA 15°

Caratteristiche: BASE DAL PIENO Ø 100, STELO SNODATO 15°

Features: SOLID BASE Ø 100, 15° ARTICULATED STEM

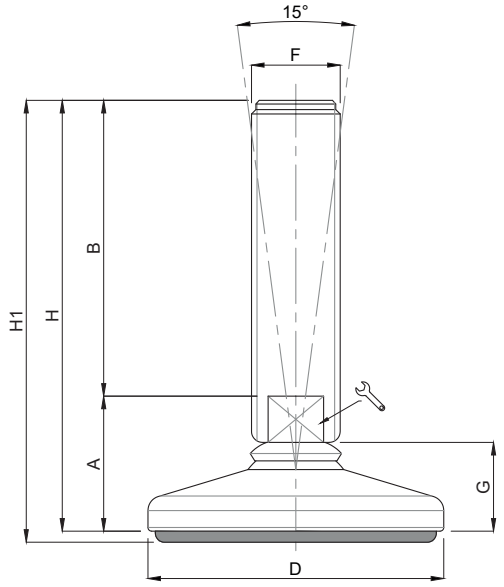

CODICE - *CODE*		DIMENSIONI PRINCIPALI - *MAIN DIMENSIONS*								CARICO STATICO *STATIC LOAD NEWTON*
standard *standard*	antiscivolo *antislip*	D	F	B		G	A	H	H1	
20300	20301	Ø 100	M16	50	13	24	34	84	87	30000
20302	20303	Ø 100	M16	75	13	24	34	109	112	30000
20304	20305	Ø 100	M16	100	13	24	34	134	137	30000
20306	20307	Ø 100	M16	125	13	24	34	159	162	30000
20308	20309	Ø 100	M16	150	13	24	34	184	187	30000
20310	20311	Ø 100	M16	175	13	24	34	209	212	30000
20312	20313	Ø 100	M16	200	13	24	34	234	237	30000
20314	20315	Ø 100	M16	225	13	24	34	259	262	30000
20316	20317	Ø 100	M16	250	13	24	34	284	287	30000
20320	20321	Ø 100	M20	75	17	24	36	111	114	35000
20322	20323	Ø 100	M20	100	17	24	36	136	139	35000
20324	20325	Ø 100	M20	125	17	24	36	161	164	35000
20326	20327	Ø 100	M20	150	17	24	36	186	189	35000
20328	20329	Ø 100	M20	175	17	24	36	211	214	35000
20330	20331	Ø 100	M20	200	17	24	36	236	239	35000
20332	20333	Ø 100	M20	225	17	24	36	261	264	35000
20334	20335	Ø 100	M20	250	17	24	36	286	289	35000
20340	20341	Ø 100	M24	100	20	24	36	136	139	40000
20342	20343	Ø 100	M24	125	20	24	36	161	164	40000
20344	20345	Ø 100	M24	150	20	24	36	186	189	40000
20346	20347	Ø 100	M24	175	20	24	36	211	214	40000
20348	20349	Ø 100	M24	200	20	24	36	236	239	40000
20350	20351	Ø 100	M24	225	20	24	36	261	264	40000
20352	20353	Ø 100	M24	250	20	24	36	286	289	40000
20360	20361	Ø 100	M30	100	26	24	36	136	139	50000
20362	20363	Ø 100	M30	125	26	24	36	161	164	50000
20364	20365	Ø 100	M30	150	26	24	36	186	189	50000
20366	20367	Ø 100	M30	175	26	24	36	211	214	50000
20368	20369	Ø 100	M30	200	26	24	36	236	239	50000
20370	20371	Ø 100	M30	225	26	24	36	261	264	50000
20372	20373	Ø 100	M30	250	26	24	36	286	289	50000

Su richiesta disponibile con filettatura a passo fine. Soggetto a minimo quantitativo.
On request, available with thin pitch. Subject to minimum order quantity

Materiale base: acciaio Inox AISI304 (a richiesta AISI316). - Materiale Stelo: acciaio Inox AISI304 (a richiesta AISI316).
Material: Stainless steel base 1.4301 (1.4401 on request)

Piede Inox

LINEA 15°

Martin
Levelling Components

Caratteristiche: BASE DAL PIENO Ø 120, STELO SNODATO 15°

Features: SOLID BASE Ø 120, 15° ARTICULATED STEM

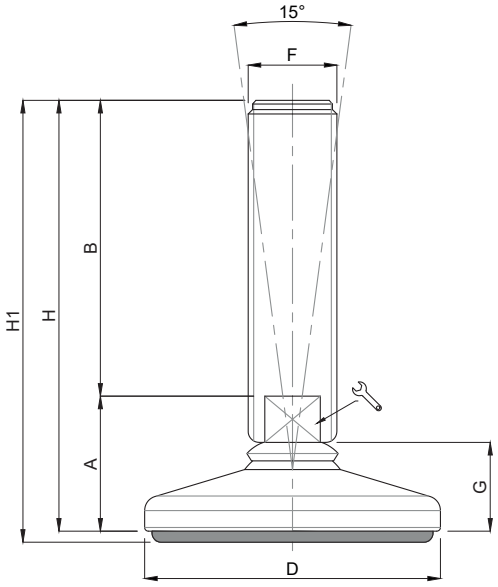

CODICE - *CODE*		DIMENSIONI PRINCIPALI - *MAIN DIMENSIONS*								CARICO STATICO *STATIC LOAD NEWTON*
standard *standard*	antiscivolo *antislip*	D	F	B		G	A	H	H1	
20500	20501	Ø 120	M16	50	13	24	34	84	87	30000
20502	20503	Ø 120	M16	75	13	24	34	109	112	30000
20504	20505	Ø 120	M16	100	13	24	34	134	137	30000
20506	20507	Ø 120	M16	125	13	24	34	159	162	30000
20508	20509	Ø 120	M16	150	13	24	34	184	187	30000
20510	20511	Ø 120	M16	175	13	24	34	209	212	30000
20512	20513	Ø 120	M16	200	13	24	34	234	237	30000
20514	20515	Ø 120	M16	225	13	24	34	259	262	30000
20516	20517	Ø 120	M16	250	13	24	34	284	287	30000
20520	20521	Ø 120	M20	75	17	24	36	111	114	35000
20522	20523	Ø 120	M20	100	17	24	36	136	139	35000
20524	20525	Ø 120	M20	125	17	24	36	161	164	35000
20526	20527	Ø 120	M20	150	17	24	36	186	189	35000
20528	20529	Ø 120	M20	175	17	24	36	211	214	35000
20530	20531	Ø 120	M20	200	17	24	36	236	239	35000
20532	20533	Ø 120	M20	225	17	24	36	261	264	35000
20534	20535	Ø 120	M20	250	17	24	36	286	289	35000
20540	20541	Ø 120	M24	100	20	24	36	136	139	40000
20542	20543	Ø 120	M24	125	20	24	36	161	164	40000
20544	20545	Ø 120	M24	150	20	24	36	186	189	40000
20546	20547	Ø 120	M24	175	20	24	36	211	214	40000
20548	20549	Ø 120	M24	200	20	24	36	236	239	40000
20550	20551	Ø 120	M24	225	20	24	36	261	264	40000
20552	20553	Ø 120	M24	250	20	24	36	286	289	40000
20560	20561	Ø 120	M30	100	26	24	36	136	139	50000
20562	20563	Ø 120	M30	125	26	24	36	161	164	50000
20564	20565	Ø 120	M30	150	26	24	36	186	189	50000
20566	20567	Ø 120	M30	175	26	24	36	211	214	50000
20568	20569	Ø 120	M30	200	26	24	36	236	239	50000
20570	20571	Ø 120	M30	225	26	24	36	261	264	50000
20572	20573	Ø 120	M30	250	26	24	36	286	289	50000

Su richiesta disponibile con filettatura a passo fine. Soggetto a minimo quantitativo.
On request, available with thin pitch. Subject to minimum order quantity

Materiale base: acciaio Inox AISI304 (a richiesta AISI316). - Materiale Stelo: acciaio Inox AISI304 (a richiesta AISI316).
Material: Stainless steel base 1.4301 (1.4401 on request)

Piede Inox

LINEA 15°

Caratteristiche: BASE DAL PIENO Ø 150, STELO SNODATO 15°

Features: SOLID BASE Ø 150, 15° ARTICULATED STEM

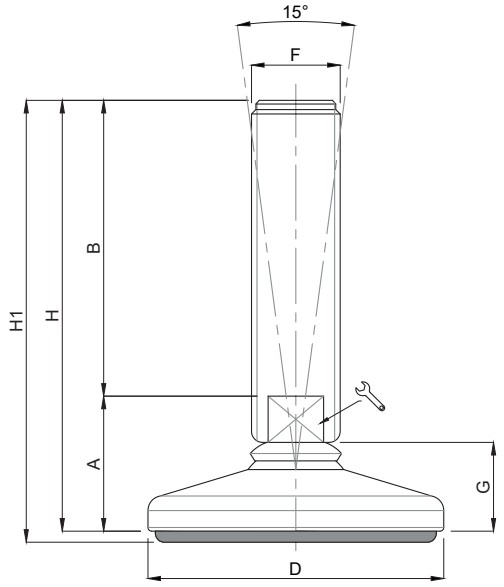

CODICE - *CODE*		DIMENSIONI PRINCIPALI - *MAIN DIMENSIONS*								CARICO STATICO *STATIC LOAD NEWTON*
standard *standard*	antiscivolo *antislip*	D	F	B	🔧	G	A	H	H1	
20720	20721	Ø 150	M20	75	17	24	36	111	114	35000
20722	20723	Ø 150	M20	100	17	24	36	136	139	35000
20724	20725	Ø 150	M20	125	17	24	36	161	164	35000
20726	20727	Ø 150	M20	150	17	24	36	186	189	35000
20728	20729	Ø 150	M20	175	17	24	36	211	214	35000
20730	20731	Ø 150	M20	200	17	24	36	236	239	35000
20732	20733	Ø 150	M20	225	17	24	36	261	264	35000
20734	20735	Ø 150	M20	250	17	24	36	286	289	35000
20740	20741	Ø 150	M24	100	20	24	36	136	139	40000
20742	20743	Ø 150	M24	125	20	24	36	161	164	40000
20744	20745	Ø 150	M24	150	20	24	36	186	189	40000
20746	20747	Ø 150	M24	175	20	24	36	211	214	40000
20748	20749	Ø 150	M24	200	20	24	36	236	239	40000
20750	20751	Ø 150	M24	225	20	24	36	261	264	40000
20752	20753	Ø 150	M24	250	20	24	36	286	289	40000
20760	20761	Ø 150	M30	100	26	24	36	136	139	50000
20762	20763	Ø 150	M30	125	26	24	36	161	164	50000
20764	20765	Ø 150	M30	150	26	24	36	186	189	50000
20766	20767	Ø 150	M30	175	26	24	36	211	214	50000
20768	20769	Ø 150	M30	200	26	24	36	236	239	50000
20770	20771	Ø 150	M30	225	26	24	36	261	264	50000
20772	20773	Ø 150	M30	250	26	24	36	286	289	50000

Su richiesta disponibile con filettatura a passo fine. Soggetto a minimo quantitativo.
On request, available with thin pitch. Subject to minimum order quantity

Materiale base: acciaio Inox AISI304 (a richiesta AISI316).
Materiale Stelo: acciaio Inox AISI304 (a richiesta AISI316).
Material: Stainless steel base 1.4301 (1.4401 on request)

Piede Inox

LINEA 15°

Martin
Levelling Components

Caratteristiche: BASE DAL PIENO Ø 80 CON 2 FORI, STELO SNODATO 15°

Features: SOLID BASE Ø 80 WITH 2 BORES, 15° ARTICULATED STEM

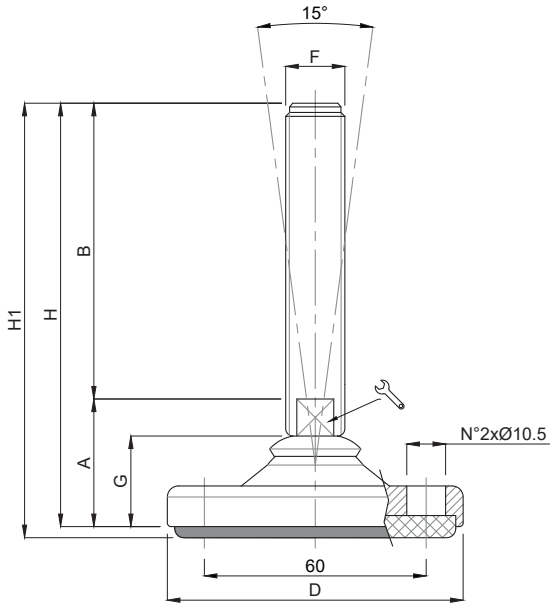

- Fornito con tappo
- *Provided with cap*

CODICE - *CODE*		DIMENSIONI PRINCIPALI - *MAIN DIMENSIONS*								CARICO STATICO *STATIC LOAD NEWTON*
standard *standard*	antiscivolo *antislip*	D	F	B		G	A	H	H1	
20120F	20121F	Ø 80	M16	50	13	24	34	84	87	30000
20122F	20123F	Ø 80	M16	75	13	24	34	109	112	30000
20124F	20125F	Ø 80	M16	100	13	24	34	134	137	30000
20126F	20127F	Ø 80	M16	125	13	24	34	159	162	30000
20128F	20129F	Ø 80	M16	150	13	24	34	184	187	30000
20130F	20131F	Ø 80	M16	175	13	24	34	209	212	30000
20132F	20133F	Ø 80	M16	200	13	24	34	234	237	30000
20134F	20135F	Ø 80	M16	225	13	24	34	259	262	30000
20136F	20137F	Ø 80	M16	250	13	24	34	284	287	30000
20140F	20141F	Ø 80	M20	75	17	24	36	111	114	35000
20142F	20143F	Ø 80	M20	100	17	24	36	136	139	35000
20144F	20145F	Ø 80	M20	125	17	24	36	161	164	35000
20146F	20147F	Ø 80	M20	150	17	24	36	186	189	35000
20148F	20149F	Ø 80	M20	175	17	24	36	211	214	35000
20150F	20151F	Ø 80	M20	200	17	24	36	236	239	35000
20152F	20153F	Ø 80	M20	225	17	24	36	261	264	35000
20154F	20155F	Ø 80	M20	250	17	24	36	286	289	35000
20160F	20161F	Ø 80	M24	100	20	24	36	136	139	40000
20162F	20163F	Ø 80	M24	125	20	24	36	161	164	40000
20164F	20165F	Ø 80	M24	150	20	24	36	186	189	40000
20166F	20167F	Ø 80	M24	175	20	24	36	211	214	40000
20168F	20169F	Ø 80	M24	200	20	24	36	236	239	40000
20170F	20171F	Ø 80	M24	225	20	24	36	261	264	40000
20172F	20173F	Ø 80	M24	250	20	24	36	286	289	40000

Su richiesta disponibile con filettatura a passo fine. Soggetto a minimo quantitativo.
On request, available with thin pitch. Subject to minimum order quantity

Materiale base: acciaio Inox AISI304 (a richiesta AISI316).
Materiale Stelo: acciaio Inox AISI304 (a richiesta AISI316).
Material: Stainless steel base 1.4301 (1.4401 on request)

Piede Inox

LINEA 15°

Caratteristiche: BASE DAL PIENO Ø 100 CON 2 FORI, STELO SNODATO 15°

Features: SOLID BASE Ø 100 WITH 2 BORES, 15° ARTICULATED STEM

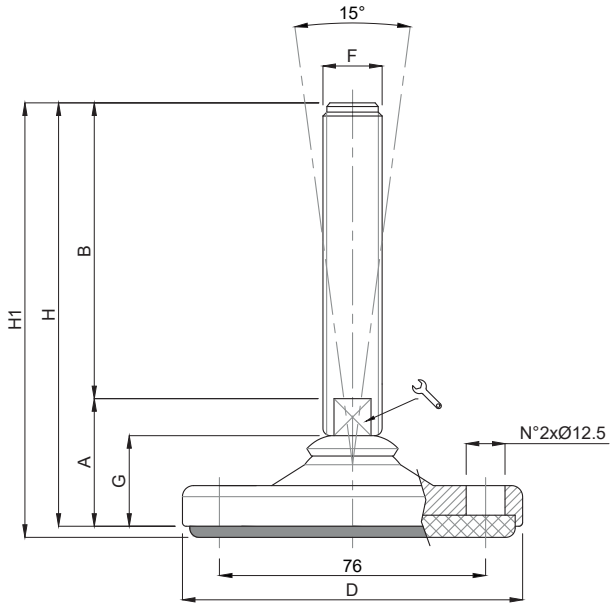

- Fornito con tappo
- *Provided with cap*

CODICE - *CODE*		DIMENSIONI PRINCIPALI - *MAIN DIMENSIONS*								CARICO STATICO *STATIC LOAD NEWTON*
standard *standard*	antiscivolo *antislip*	D	F	B		G	A	H	H1	
20300F	20301F	Ø 100	M16	50	13	24	34	84	87	30000
20302F	20303F	Ø 100	M16	75	13	24	34	109	112	30000
20304F	20305F	Ø 100	M16	100	13	24	34	134	137	30000
20306F	20307F	Ø 100	M16	125	13	24	34	159	162	30000
20308F	20309F	Ø 100	M16	150	13	24	34	184	187	30000
20310F	20311F	Ø 100	M16	175	13	24	34	209	212	30000
20312F	20313F	Ø 100	M16	200	13	24	34	234	237	30000
20314F	20315F	Ø 100	M16	225	13	24	34	259	262	30000
20316F	20317F	Ø 100	M16	250	13	24	34	284	287	30000
20320F	20321F	Ø 100	M20	75	17	24	36	111	114	35000
20322F	20323F	Ø 100	M20	100	17	24	36	136	139	35000
20324F	20325F	Ø 100	M20	125	17	24	36	161	164	35000
20326F	20327F	Ø 100	M20	150	17	24	36	186	189	35000
20328F	20329F	Ø 100	M20	175	17	24	36	211	214	35000
20330F	20331F	Ø 100	M20	200	17	24	36	236	239	35000
20332F	20333F	Ø 100	M20	225	17	24	36	261	264	35000
20334F	20335F	Ø 100	M20	250	17	24	36	286	289	35000
20340F	20341F	Ø 100	M24	100	20	24	36	136	139	40000
20342F	20343F	Ø 100	M24	125	20	24	36	161	164	40000
20344F	20345F	Ø 100	M24	150	20	24	36	186	189	40000
20346F	20347F	Ø 100	M24	175	20	24	36	211	214	40000
20348F	20349F	Ø 100	M24	200	20	24	36	236	239	40000
20350F	20351F	Ø 100	M24	225	20	24	36	261	264	40000
20352F	20353F	Ø 100	M24	250	20	24	36	286	289	40000
20360F	20361F	Ø 100	M30	100	26	24	36	136	139	50000
20362F	20363F	Ø 100	M30	125	26	24	36	161	164	50000
20364F	20365F	Ø 100	M30	150	26	24	36	186	189	50000
20366F	20367F	Ø 100	M30	175	26	24	36	211	214	50000
20368F	20369F	Ø 100	M30	200	26	24	36	236	239	50000
20370F	20371F	Ø 100	M30	225	26	24	36	261	264	50000
20372F	20373F	Ø 100	M30	250	26	24	36	286	289	50000

Su richiesta disponibile con filettatura a passo fine. Soggetto a minimo quantitativo.
On request, available with thin pitch. Subject to minimum order quantity

Materiale base: acciaio Inox AISI304 (a richiesta AISI316). - Materiale Stelo: acciaio Inox AISI304 (a richiesta AISI316).
Material: Stainless steel base 1.4301 (1.4401 on request)

Piede Inox

LINEA 15°

Martin
Levelling Components

Caratteristiche: BASE DAL PIENO Ø 120 CON 2 FORI, STELO SNODATO 15°

Features: SOLID BASE Ø 120 WITH 2 BORES, 15° ARTICULATED STEM

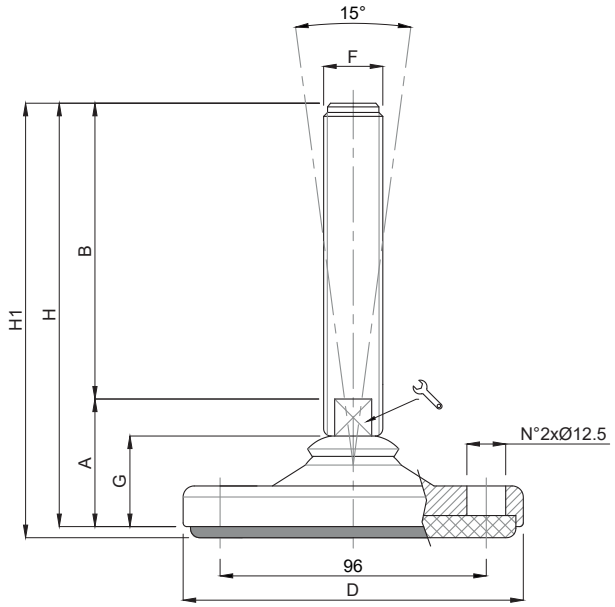

- Fornito con tappo
- *Provided with cap*

CODICE - *CODE*		DIMENSIONI PRINCIPALI - *MAIN DIMENSIONS*								CARICO STATICO *STATIC LOAD NEWTON*
standard *standard*	antiscivolo *antislip*	D	F	B		G	A	H	H1	
20500F	20501F	Ø 120	M16	50	13	24	34	84	87	30000
20502F	20503F	Ø 120	M16	75	13	24	34	109	112	30000
20504F	20505F	Ø 120	M16	100	13	24	34	134	137	30000
20506F	20507F	Ø 120	M16	125	13	24	34	159	162	30000
20508F	20509F	Ø 120	M16	150	13	24	34	184	187	30000
20510F	20511F	Ø 120	M16	175	13	24	34	209	212	30000
20512F	20513F	Ø 120	M16	200	13	24	34	234	237	30000
20514F	20515F	Ø 120	M16	225	13	24	34	259	262	30000
20516F	20517F	Ø 120	M16	250	13	24	34	284	287	30000
20520F	20521F	Ø 120	M20	75	17	24	36	111	114	35000
20522F	20523F	Ø 120	M20	100	17	24	36	136	139	35000
20524F	20525F	Ø 120	M20	125	17	24	36	161	164	35000
20526F	20527F	Ø 120	M20	150	17	24	36	186	189	35000
20528F	20529F	Ø 120	M20	175	17	24	36	211	214	35000
20530F	20531F	Ø 120	M20	200	17	24	36	236	239	35000
20532F	20533F	Ø 120	M20	225	17	24	36	261	264	35000
20534F	20535F	Ø 120	M20	250	17	24	36	286	289	35000
20540F	20541F	Ø 120	M24	100	20	24	36	136	139	40000
20542F	20543F	Ø 120	M24	125	20	24	36	161	164	40000
20544F	20545F	Ø 120	M24	150	20	24	36	186	189	40000
20546F	20547F	Ø 120	M24	175	20	24	36	211	214	40000
20548F	20549F	Ø 120	M24	200	20	24	36	236	239	40000
20550F	20551F	Ø 120	M24	225	20	24	36	261	264	40000
20552F	20553F	Ø 120	M24	250	20	24	36	286	289	40000
20560F	20561F	Ø 120	M30	100	26	24	36	136	139	50000
20562F	20563F	Ø 120	M30	125	26	24	36	161	164	50000
20564F	20565F	Ø 120	M30	150	26	24	36	186	189	50000
20566F	20567F	Ø 120	M30	175	26	24	36	211	214	50000
20568F	20569F	Ø 120	M30	200	26	24	36	236	239	50000
20570F	20571F	Ø 120	M30	225	26	24	36	261	264	50000
20572F	20573F	Ø 120	M30	250	26	24	36	286	289	50000

Su richiesta disponibile con filettatura a passo fine. Soggetto a minimo quantitativo.
On request, available with thin pitch. Subject to minimum order quantity

Materiale base: acciaio Inox AISI304 (a richiesta AISI316). - Materiale Stelo: acciaio Inox AISI304 (a richiesta AISI316).
Material: Stainless steel base 1.4301 (1.4401 on request)

Piede Inox

LINEA 15°

Caratteristiche: BASE DAL PIENO Ø 150 CON 2 FORI, STELO SNODATO 15°

Features: SOLID BASE Ø 150 WITH 2 BORES, 15° ARTICULATED STEM

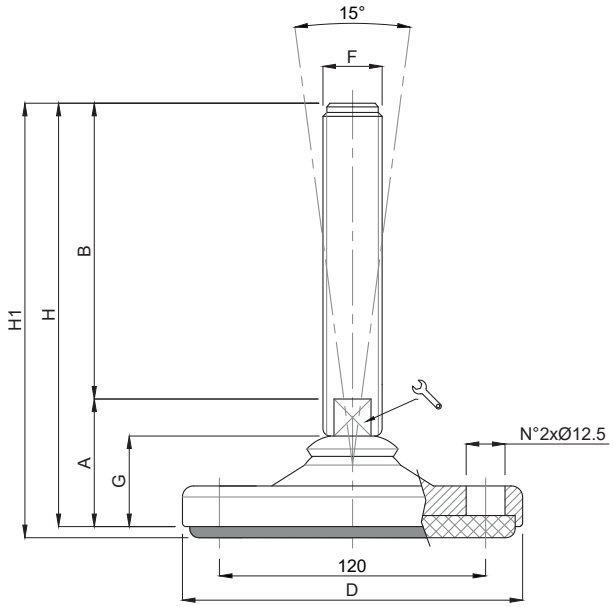

- Fornito con tappo
- *Provided with cap*

CODICE - *CODE*		DIMENSIONI PRINCIPALI - *MAIN DIMENSIONS*								CARICO STATICO *STATIC LOAD NEWTON*
standard *standard*	antiscivolo *antislip*	D	F	B		G	A	H	H1	
20720F	20721F	Ø 150	M20	75	17	24	36	111	114	35000
20722F	20723F	Ø 150	M20	100	17	24	36	136	139	35000
20724F	20725F	Ø 150	M20	125	17	24	36	161	164	35000
20726F	20727F	Ø 150	M20	150	17	24	36	186	189	35000
20728F	20729F	Ø 150	M20	175	17	24	36	211	214	35000
20730F	20731F	Ø 150	M20	200	17	24	36	236	239	35000
20732F	20733F	Ø 150	M20	225	17	24	36	261	264	35000
20734F	20735F	Ø 150	M20	250	17	24	36	286	289	35000
20740F	20741F	Ø 150	M24	100	20	24	36	136	139	40000
20742F	20743F	Ø 150	M24	125	20	24	36	161	164	40000
20744F	20745F	Ø 150	M24	150	20	24	36	186	189	40000
20746F	20747F	Ø 150	M24	175	20	24	36	211	214	40000
20748F	20749F	Ø 150	M24	200	20	24	36	236	239	40000
20750F	20751F	Ø 150	M24	225	20	24	36	261	264	40000
20752F	20753F	Ø 150	M24	250	20	24	36	286	289	40000
20760F	20761F	Ø 150	M30	100	26	24	36	136	139	50000
20762F	20763F	Ø 150	M30	125	26	24	36	161	164	50000
20764F	20765F	Ø 150	M30	150	26	24	36	186	189	50000
20766F	20767F	Ø 150	M30	175	26	24	36	211	214	50000
20768F	20769F	Ø 150	M30	200	26	24	36	236	239	50000
20770F	20771F	Ø 150	M30	225	26	24	36	261	264	50000
20772F	20773F	Ø 150	M30	250	26	24	36	286	289	50000

Su richiesta disponibile con filettatura a passo fine. Soggetto a minimo quantitativo.
On request, available with thin pitch. Subject to minimum order quantity

Materiale base: acciaio Inox AISI304 (a richiesta AISI316).
Materiale Stelo: acciaio Inox AISI304 (a richiesta AISI316).
Material: Stainless steel base 1.4301 (1.4401 on request)

MEDIA PORTATA
MEDIUM LOAD

- Materiale base: acciaio inox AISI 304 (a richiesta AISI 316). A richiesta disponibile con gomma antiscivolo NBR 70 shore (codice standard = senza gomma). Materiale stelo: acciaio inox AISI 304 (a richiesta AISI 316). Su richiesta l'elemento di livellamento viene fornito con dado in acciaio.

- I valori dei carichi sopra riportati sono calcolati in condizioni statiche alla metà della lunghezza dello stelo filettato. Qualora s'intendesse utilizzare i supporti in presenza di vibrazioni o carichi in movimento, tali valori dovranno essere adeguatamente ridotti. Per ulteriori chiarimenti consultare il nostro ufficio tecnico. Ogni nostra responsabilità decade in caso di manomissioni o modifiche dei componenti.

- *Stainless steel base in 1.4301 (1.4401 on specific request). Black non-skid plate in NBR rubber 90 shore. Stainless steel screw in 1.4301 (1.4401on specific request. The leveling element could be supplied, on request, with steel nut.*

- *Load values above mentioned have to be considered referring to static conditions calculated at the half of the screw length. In conditions of vibrations or in presence of dynamic loads these values should be reduced. For further information consult our technical office. We cannot accept responsibility for mounts that have been tampered or modified*

Piede Inox

MEDIA PORTATA

Caratteristiche: BASE DAL PIENO ZIGRINATA Ø24/30, STELO FISSO

Features: SOLID KNURLED BASE Ø24/30, FIX STEM

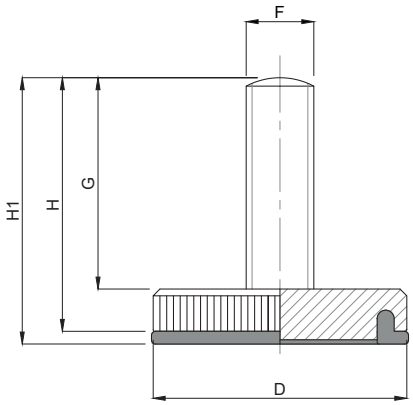

CODICE - *CODE* standard *standard*	CODICE - *CODE* antiscivolo *antislip*	descrizione - *description*	D	DIMENSIONI PRINCIPALI - *MAIN DIMENSIONS* F	G	H	H1	CARICO STATICO *STATIC LOAD* NEWTON
3021	3021/G	PIEDINO FISSO M6x12	24	M6	12	17	17,5	5000
3022	3022/G	PIEDINO FISSO M6x16	24	M6	16	21	21,5	5000
3023	3023/G	PIEDINO FISSO M6x20	24	M6	20	25	25,5	5000
3024	3024/G	PIEDINO FISSO M6x25	24	M6	25	30	30,5	5000
3025	3025/G	PIEDINO FISSO M6x30	24	M6	30	35	35,5	5000
3026	3026/G	PIEDINO FISSO M8x12	30	M8	12	18	18,5	6000
3027	3027/G	PIEDINO FISSO M8x16	30	M8	16	22	22,5	6000
3028	3028/G	PIEDINO FISSO M8x20	30	M8	20	26	26,5	6000
3029	3029/G	PIEDINO FISSO M8x25	30	M8	25	31	31,5	6000
3030	3030/G	PIEDINO FISSO M8x30	30	M8	30	36	36,5	6000

• Per tutte le combinazioni possibili vedere a pagina 214-215
• *Check out all possible combinations on pages 214-215*

Piede Inox

MEDIA PORTATA

Martin
Levelling Components

Caratteristiche: BASE DAL PIENO Ø30/40, STELO SNODATO 2/3°

Features: SOLID BASE Ø30/40, TILTED STEM 2/3°

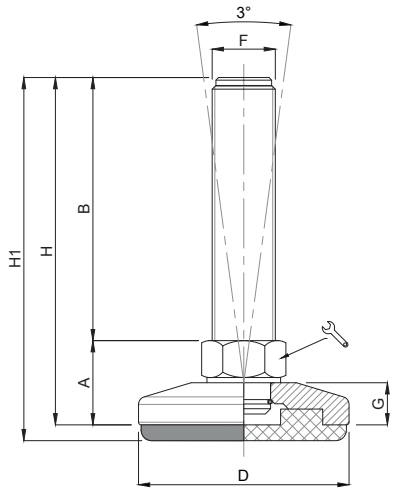

CODICE - *CODE*		descrizione *description*	DIMENSIONI PRINCIPALI - *MAIN DIMENSIONS*								CARICO STATICO *STATIC LOAD* NEWTON
standard *standard*	antiscivolo *antislip*		A	B	D		F	G	H	H1	
30825	30825/G	M8X25	14	25	Ø 30	14	M8	8	39	42	8000
30850	30850/G	M8X50	14	50	Ø 30	14	M8	8	64	67	8000
301025	301025/G	M10X25	14	25	Ø 30	14	M10	8	39	42	8000
301050	301050/G	M10X50	14	50	Ø 30	14	M10	8	64	67	8000
301075	301075/G	M10X75	14	75	Ø 30	14	M10	8	89	92	8000
38825	38825/G	M8X25	14	25	Ø 40	14	M8	8	39	42	9000
38850	38850/G	M8X50	14	50	Ø 40	14	M8	8	64	67	9000
381025	381025/G	M10X25	14	25	Ø 40	14	M10	8	39	42	9000
381050	381050/G	M10X50	14	50	Ø 40	14	M10	8	64	67	9000
381075	381075/G	M10X75	14	75	Ø 40	14	M10	8	89	92	9000
381250	381250/G	M12X50	14	50	Ø 40	14	M12	8	64	67	9000
3812100	3812100/G	M12X100	14	100	Ø 40	14	M12	8	114	117	9000

- Materiale base: acciaio inox AISI 304 (a richiesta AISI 316). Elemento fornito con gomma antiscivolo NBR 70 shore. Materiale stelo: acciaio inox AISI 304 (a richiesta AISI 316). Su richiesta l'elemento di livellamento viene fornito con dado in acciaio.

- I valori dei carichi sopra riportati sono calcolati in condizioni statiche alla metà della lunghezza dello stelo filettato. Qualora s'intendesse utilizzare i supporti in presenza di vibrazioni o carichi in movimento, tali valori dovranno essere adeguatamente ridotti. Per ulteriori chiarimenti consultare il nostro ufficio tecnico. Ogni nostra responsabilità decade in caso di manomissioni o modifiche dei componenti.

- *Stainless steel base in 1.4301 (1.4401 on specific request). Leveling element supplied with black non-skid plate in NBR rubber 70 shore. Stainless steel screw in 1.4301 (1.4401on specific request. The leveling element could be supplied, on request, with steel nut.*

- *Load values above mentioned have to be considered referring to static conditions calculated at the half of the screw length. In conditions of vibrations or in presence of dynamic loads these values should be reduced. For further information consult our technical office. We cannot accept responsibility for mounts that have been tampered or modified*

Piede Inox

MEDIA PORTATA

Caratteristiche: BASE DAL PIENO Ø 50, STELO SNODATO 5°

Features: SOLID BASE Ø 50, 5° ARTICULATED STEM

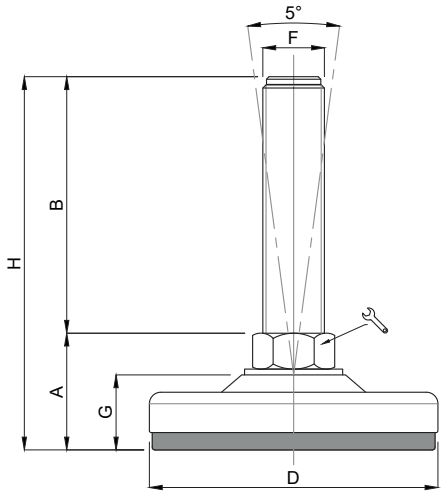

CODICE - *CODE* antiscivolo - *antislip*	descrizione *description*	DIMENSIONI PRINCIPALI - *MAIN DIMENSIONS*							CARICO STATICO *STATIC LOAD* NEWTON
		A	B	D		F	G	H	
15000/50	M10X25	23	25	Ø 50	14	M10	13	48	12000
15001/50	M10X50	23	50	Ø 50	14	M10	13	73	12000
15002/50	M10X75	23	75	Ø 50	14	M10	13	98	12000
15003/50	M10X100	23	100	Ø 50	14	M10	13	123	12000
15004/50	M12X25	23	25	Ø 50	14	M12	13	48	12000
15005/50	M12X50	23	50	Ø 50	14	M12	13	73	12000
15006/50	M12X75	23	75	Ø 50	14	M12	13	98	12000
15007/50	M12X100	23	100	Ø 50	14	M12	13	123	12000
15008/50	M12X125	23	125	Ø 50	14	M12	13	148	12000
15009/50	M14X50	23	50	Ø 50	14	M14	13	73	12000
15010/50	M14X75	23	75	Ø 50	14	M14	13	98	12000
15011/50	M14X100	23	100	Ø 50	14	M14	13	123	12000
15012/50	M14X125	23	125	Ø 50	14	M14	13	148	12000
15013/50	M14X150	23	150	Ø 50	14	M14	13	173	12000

- Materiale base: acciaio inox AISI 304 (a richiesta AISI 316). Elemento fornito con gomma antiscivolo NBR 70 shore. Materiale stelo: acciaio inox AISI 304 (a richiesta AISI 316). Su richiesta l'elemento di livellamento viene fornito con dado in acciaio.

- I valori dei carichi sopra riportati sono calcolati in condizioni statiche alla metà della lunghezza dello stelo filettato. Qualora s'intendesse utilizzare i supporti in presenza di vibrazioni o carichi in movimento, tali valori dovranno essere adeguatamente ridotti. Per ulteriori chiarimenti consultare il nostro ufficio tecnico. Ogni nostra responsabilità decade in caso di manomissioni o modifiche dei componenti.

- *Stainless steel base in 1.4301 (1.4401 on specific request). Leveling element supplied with black non-skid plate in NBR rubber 70 shore. Stainless steel screw in 1.4301 (1.4401on specific request. The leveling element could be supplied, on request, with steel nut.*

- *Load values above mentioned have to be considered referring to static conditions calculated at the half of the screw length. In conditions of vibrations or in presence of dynamic loads these values should be reduced. For further information consult our technical office. We cannot accept responsibility for mounts that have been tampered or modified*

Piede Inox

MEDIA PORTATA

Martin
Levelling Components

Caratteristiche: BASE DAL PIENO Ø 60, STELO SNODATO 5°

Features: SOLID BASE Ø 60, 5° ARTICULATED STEM

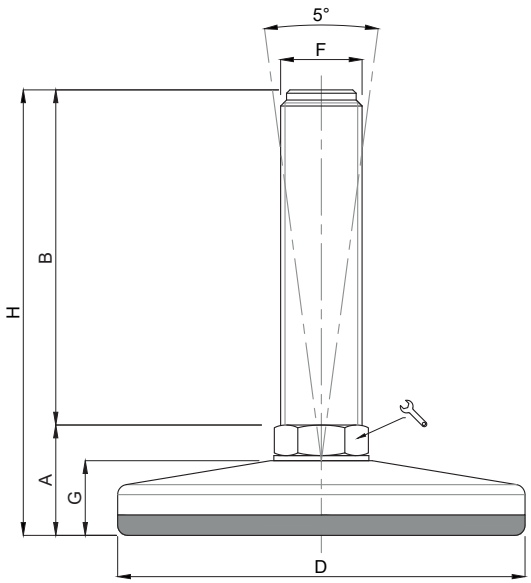

CODICE - *CODE* antiscivolo - *antislip*	descrizione *description*	DIMENSIONI PRINCIPALI - *MAIN DIMENSIONS* A	B	D		F	G	H	CARICO STATICO *STATIC LOAD* NEWTON
15000	M10X25	24,5	25	Ø 60	14	M10	17,5	49,5	15000
15001	M10X50	24,5	50	Ø 60	14	M10	17,5	74,5	15000
15002	M10X75	24,5	75	Ø 60	14	M10	17,5	99,5	15000
15003	M10X100	24,5	100	Ø 60	14	M10	17,5	124,5	15000
15004	M12X25	24,5	25	Ø 60	14	M12	17,5	49,5	15000
15005	M12X50	24,5	50	Ø 60	14	M12	17,5	74,5	15000
15006	M12X75	24,5	75	Ø 60	14	M12	17,5	99,5	15000
15007	M12X100	24,5	100	Ø 60	14	M12	17,5	124,5	15000
15008	M12X125	24,5	125	Ø 60	14	M12	17,5	149,5	15000
15009	M14X50	24,5	50	Ø 60	14	M14	17,5	74,5	15000
15010	M14X75	24,5	75	Ø 60	14	M14	17,5	99,5	15000
15011	M14X100	24,5	100	Ø 60	14	M14	17,5	124,5	15000
15012	M14X125	24,5	125	Ø 60	14	M14	17,5	149,5	15000
15013	M14X150	24,5	150	Ø 60	14	M14	17,5	174,5	15000
15009/16	M16X50	30	50	Ø 60	13	M16	17,5	80	20000
15010/16	M16X75	30	75	Ø 60	13	M16	17,5	105	20000
15011/16	M16X100	30	100	Ø 60	13	M16	17,5	130	20000
15012/16	M16X125	30	125	Ø 60	13	M16	17,5	155	20000
15013/16	M16X150	30	150	Ø 60	13	M16	17,5	180	20000
15014/16	M16X175	30	175	Ø 60	13	M16	17,5	205	20000

- Materiale base: acciaio inox AISI 304 (a richiesta AISI 316). Elemento fornito con gomma antiscivolo NBR 90 shore. Materiale stelo: acciaio inox AISI 304 (a richiesta AISI 316). Su richiesta l'elemento di livellamento viene fornito con dado in acciaio.

- I valori dei carichi sopra riportati sono calcolati in condizioni statiche alla metà della lunghezza dello stelo filettato. Qualora s'intendesse utilizzare i supporti in presenza di vibrazioni o carichi in movimento, tali valori dovranno essere adeguatamente ridotti. Per ulteriori chiarimenti consultare il nostro ufficio tecnico. Ogni nostra responsabilità decade in caso di manomissioni o modifiche dei componenti.

- *Stainless steel base in 1.4301 (1.4401 on specific request). Leveling element supplied with black non-skid plate in NBR rubber 90 shore. Stainless steel screw in 1.4301 (1.4401on specific request. The leveling element could be supplied, on request, with steel nut.*

- *Load values above mentioned have to be considered referring to static conditions calculated at the half of the screw length. In conditions of vibrations or in presence of dynamic loads these values should be reduced. For further information consult our technical office. We cannot accept responsibility for mounts that have been tampered or modified*

Piede Inox

MEDIA PORTATA

Caratteristiche: BASE DAL PIENO Ø 75, STELO SNODATO 5°

Features: SOLID BASE Ø 75, 5° ARTICULATED STEM

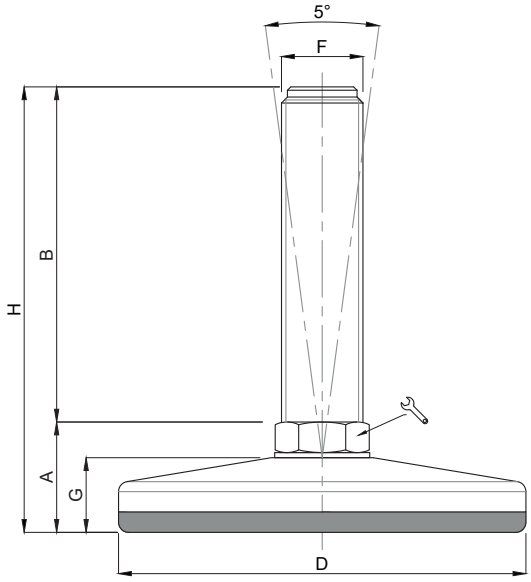

CODICE - *CODE* antiscivolo - *antislip*	descrizione *description*	DIMENSIONI PRINCIPALI - *MAIN DIMENSIONS*							CARICO STATICO *STATIC LOAD* NEWTON
		A	B	D		F	G	H	
15014	M12X50	28	50	Ø 75	14	M12	20	78	20000
15015	M12X75	28	75	Ø 75	14	M12	20	103	20000
15016	M12X100	28	100	Ø 75	14	M12	20	128	20000
15017	M12X125	28	125	Ø 75	14	M12	20	153	20000
15018	M14X50	28	50	Ø 75	14	M14	20	78	20000
15019	M14X75	28	75	Ø 75	14	M14	20	103	20000
15020	M14X100	28	100	Ø 75	14	M14	20	128	20000
15021	M14X125	28	125	Ø 75	14	M14	20	153	20000
15022	M14X150	28	150	Ø 75	14	M14	20	178	20000
15023	M16X50	32,5	50	Ø 75	13*	M16	20	82,5	20000
15024	M16X75	32,5	75	Ø 75	13*	M16	20	107,5	20000
15025	M16X100	32,5	100	Ø 75	13*	M16	20	132,5	20000
15026	M16X125	32,5	125	Ø 75	13*	M16	20	157,5	20000
15027	M16X150	32,5	150	Ø 75	13*	M16	20	182,5	20000
15028	M16X175	32,5	175	Ø 75	13*	M16	20	207,5	20000
15029	M20X50	32,5	50	Ø 75	17*	M20	20	82,5	20000
15030	M20X75	32,5	75	Ø 75	17*	M20	20	107,5	20000
15031	M20X100	32,5	100	Ø 75	17*	M20	20	132,5	20000
15032	M20X125	32,5	125	Ø 75	17*	M20	20	157,5	20000
15033	M20X150	32,5	150	Ø 75	17*	M20	20	182,5	20000
15034	M20X175	32,5	175	Ø 75	17*	M20	20	207,5	20000
15035	M20X200	32,5	200	Ø 75	17*	M20	20	232,5	20000
15036	M20X225	32,5	225	Ø 75	17*	M20	20	257,5	20000

* Chiave ottenuta da barra tonda
Wrench from round bar

Piede Inox

MEDIA PORTATA

Martin
Levelling Components

Caratteristiche: BASE DAL PIENO Ø 100, STELO SNODATO 5°
Features: SOLID BASE Ø 100, 5° ARTICULATED STEM

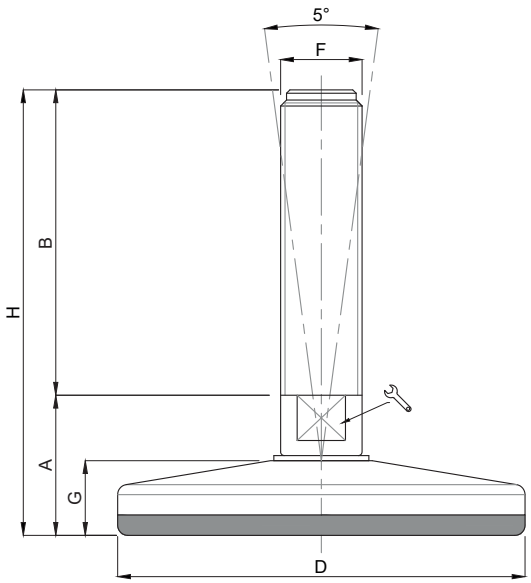

CODICE - *CODE* antiscivolo - *antislip*	descrizione *description*	DIMENSIONI PRINCIPALI - *MAIN DIMENSIONS* A	B	D	F	G	H	CARICO STATICO *STATIC LOAD* NEWTON
15037	M16X50	37	50	Ø 100	17	M16	24	87	30000
15038	M16X75	37	75	Ø 100	17	M16	24	112	30000
15039	M16X100	37	100	Ø 100	17	M16	24	137	30000
15040	M16X125	37	125	Ø 100	17	M16	24	162	30000
15041	M16X150	37	150	Ø 100	17	M16	24	187	30000
15042	M16X175	37	175	Ø 100	17	M16	24	212	30000
15043	M16X200	37	200	Ø 100	17	M16	24	237	30000
15044	M16X225	37	225	Ø 100	17	M16	24	262	30000
15045	M20X50	37	50	Ø 100	17	M20	24	87	30000
15046	M20X75	37	75	Ø 100	17	M20	24	112	30000
15047	M20X100	37	100	Ø 100	17	M20	24	137	30000
15048	M20X125	37	125	Ø 100	17	M20	24	162	30000
15049	M20X150	37	150	Ø 100	17	M20	24	187	30000
15050	M20X175	37	175	Ø 100	17	M20	24	212	30000
15051	M20X200	37	200	Ø 100	17	M20	24	237	30000
15052	M20X225	37	225	Ø 100	17	M20	24	262	30000
15053	M20X250	37	250	Ø 100	17	M20	24	287	30000
15054	M24X75	38	75	Ø 100	20	M24	24	113	30000
15055	M24X100	38	100	Ø 100	20	M24	24	138	30000
15056	M24X125	38	125	Ø 100	20	M24	24	163	30000
* 15057	M24X150	38	150	Ø 100	20	M24	24	188	30000
15058	M24X175	38	175	Ø 100	20	M24	24	213	30000
* 15059	M24X200	38	200	Ø 100	20	M24	24	238	30000
15060	M24X225	38	225	Ø 100	20	M24	24	263	30000
15061	M24X250	38	250	Ø 100	20	M24	24	288	30000

* Disponibile con Filettatura a passo fine. Aggiungere "**/P2**"al codice
*Available with Thin pitch thread. Please, add "**/P2**" to the code*

- Materiale base: acciaio inox AISI 304 (a richiesta AISI 316). Elemento fornito con gomma antiscivolo NBR 90 shore. Materiale stelo: acciaio inox AISI 304 (a richiesta AISI 316). Su richiesta l'elemento di livellamento viene fornito con dado in acciaio.

- I valori dei carichi sopra riportati sono calcolati in condizioni statiche alla metà della lunghezza dello stelo filettato. Qualora s'intendesse utilizzare i supporti in presenza di vibrazioni o carichi in movimento, tali valori dovranno essere adeguatamente ridotti. Per ulteriori chiarimenti consultare il nostro ufficio tecnico. Ogni nostra responsabilità decade in caso di manomissioni o modifiche dei componenti.

- *Stainless steel base in 1.4301 (1.4401 on specific request). Leveling element supplied with black non-skid plate in NBR rubber 90 shore. Stainless steel screw in 1.4301 (1.4401on specific request. The leveling element could be supplied, on request, with steel nut.*

- *Load values above mentioned have to be considered referring to static conditions calculated at the half of the screw length. In conditions of vibrations or in presence of dynamic loads these values should be reduced. For further information consult our technical office. We cannot accept responsibility for mounts that have been tampered or modified*

Piede Inox

MEDIA PORTATA

Caratteristiche: BASE DAL PIENO Ø 120, STELO SNODATO 5°

Features: SOLID BASE Ø 120, 5° ARTICULATED STEM

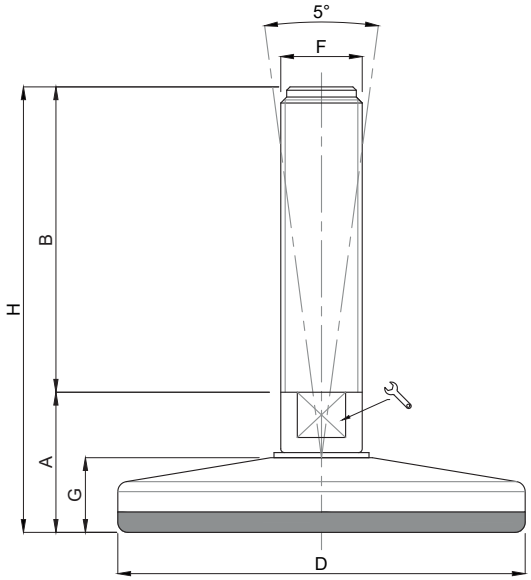

	CODICE - *CODE* antiscivolo - *antislip*	descrizione *description*	DIMENSIONI PRINCIPALI - *MAIN DIMENSIONS* A	B	D		F	G	H	CARICO STATICO *STATIC LOAD* NEWTON
	15062	M16X50	36,5	50	Ø 120	17	M16	24	86,5	40000
	15063	M16X75	36,5	75	Ø 120	17	M16	24	111,5	40000
	15064	M16X100	36,5	100	Ø 120	17	M16	24	136,5	40000
	15065	M16X125	36,5	125	Ø 120	17	M16	24	161,5	40000
	15066	M16X150	36,5	150	Ø 120	17	M16	24	186,5	40000
	15067	M16X175	36,5	175	Ø 120	17	M16	24	211,5	40000
	15068	M16X200	36,5	200	Ø 120	17	M16	24	236,5	40000
	15069	M16X225	36,5	225	Ø 120	17	M16	24	261,5	40000
	15070	M20X75	36,5	75	Ø 120	17	M20	24	111,5	40000
	15071	M20X100	36,5	100	Ø 120	17	M20	24	136,5	40000
	15072	M20X125	36,5	125	Ø 120	17	M20	24	161,5	40000
	15073	M20X150	36,5	150	Ø 120	17	M20	24	186,5	40000
	15074	M20X175	36,5	175	Ø 120	17	M20	24	211,5	40000
	15075	M20X200	36,5	200	Ø 120	17	M20	24	236,5	40000
	15076	M20X225	36,5	225	Ø 120	17	M20	24	261,5	40000
	15077	M20X250	36,5	250	Ø 120	17	M20	24	286,5	40000
	15078	M24X75	37,5	75	Ø 120	20	M24	24	112,5	40000
	15079	M24X100	37,5	100	Ø 120	20	M24	24	137,5	40000
	15080	M24X125	37,5	125	Ø 120	20	M24	24	162,5	40000
*	15081	M24X150	37,5	150	Ø 120	20	M24	24	187,5	40000
	15082	M24X175	37,5	175	Ø 120	20	M24	24	212,5	40000
*	15083	M24X200	37,5	200	Ø 120	20	M24	24	237,5	40000
	15084	M24X225	37,5	225	Ø 120	20	M24	24	262,5	40000
	15085	M24X250	37,5	250	Ø 120	20	M24	24	287,5	40000
	15086	M30X75	37,5	75	Ø 120	26	M30	24	112,5	40000
	15087	M30X100	37,5	100	Ø 120	26	M30	24	137,5	40000
	15088	M30X125	37,5	125	Ø 120	26	M30	24	162,5	40000
*	15089	M30X150	37,5	150	Ø 120	26	M30	24	187,5	40000
	15090	M30X175	37,5	175	Ø 120	26	M30	24	212,5	40000
*	15091	M30X200	37,5	200	Ø 120	26	M30	24	237,5	40000
	15092	M30X225	37,5	225	Ø 120	26	M30	24	262,5	40000
	15093	M30X250	37,5	250	Ø 120	26	M30	24	287,5	40000

* Disponibile con Filettatura a passo fine. Aggiungere "**/P2**"al codice
*Available with Thin pitch thread. Please, add "**/P2**" to the code*

Piede Inox

MEDIA PORTATA

Martin
Levelling Components

Caratteristiche: BASE DAL PIENO Ø 150, STELO SNODATO 5°
Features: SOLID BASE Ø 150, 5° ARTICULATED STEM

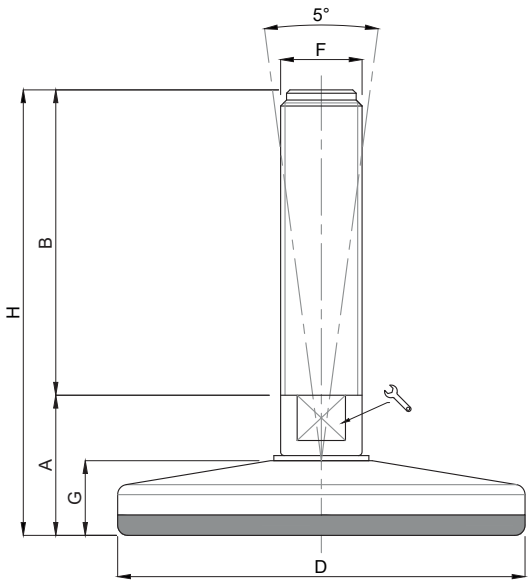

	CODICE - *CODE* antiscivolo - *antislip*	descrizione *description*	DIMENSIONI PRINCIPALI - *MAIN DIMENSIONS* A	B	D	🔧	F	G	H	CARICO STATICO *STATIC LOAD* NEWTON
	15094	M20X75	39	75	Ø 150	17	M20	26,5	114	50000
	15095	M20X100	39	100	Ø 150	17	M20	26,5	139	50000
	15096	M20X125	39	125	Ø 150	17	M20	26,5	164	50000
	15097	M20X150	39	150	Ø 150	17	M20	26,5	189	50000
	15098	M20X175	39	175	Ø 150	17	M20	26,5	214	50000
	15099	M20X200	39	200	Ø 150	17	M20	26,5	239	50000
	15100	M20X225	39	225	Ø 150	17	M20	26,5	264	50000
	15101	M20X250	39	250	Ø 150	17	M20	26,5	289	50000
	15102	M24X100	40	100	Ø 150	20	M24	26,5	140	50000
	15103	M24X125	40	125	Ø 150	20	M24	26,5	165	50000
*	15104	M24X150	40	150	Ø 150	20	M24	26,5	190	50000
	15105	M24X175	40	175	Ø 150	20	M24	26,5	215	50000
*	15106	M24X200	40	200	Ø 150	20	M24	26,5	240	50000
	15107	M24X225	40	225	Ø 150	20	M24	26,5	265	50000
	15108	M24X250	40	250	Ø 150	20	M24	26,5	290	50000
	15109	M30X100	40	100	Ø 150	26	M30	26,5	140	50000
	15110	M30X125	40	125	Ø 150	26	M30	26,5	165	50000
*	15111	M30X150	40	150	Ø 150	26	M30	26,5	190	50000
	15112	M30X175	40	175	Ø 150	26	M30	26,5	215	50000
*	15113	M30X200	40	200	Ø 150	26	M30	26,5	240	50000
	15114	M30X225	40	225	Ø 150	26	M30	26,5	265	50000
	15115	M30X250	40	250	Ø 150	26	M30	26,5	290	50000

* Disponibile con Filettatura a passo fine. Aggiungere "**/P2**"al codice
*Available with Thin pitch thread. Please, add "**/P2**" to the code*

- Materiale base: acciaio inox AISI 304 (a richiesta AISI 316). Elemento fornito con gomma antiscivolo NBR 90 shore. Materiale stelo: acciaio inox AISI 304 (a richiesta AISI 316). Su richiesta l'elemento di livellamento viene fornito con dado in acciaio.

- I valori dei carichi sopra riportati sono calcolati in condizioni statiche alla metà della lunghezza dello stelo filettato. Qualora s'intendesse utilizzare i supporti in presenza di vibrazioni o carichi in movimento, tali valori dovranno essere adeguatamente ridotti. Per ulteriori chiarimenti consultare il nostro ufficio tecnico. Ogni nostra responsabilità decade in caso di manomissioni o modifiche dei componenti.

- *Stainless steel base in 1.4301 (1.4401 on specific request). Leveling element supplied with black non-skid plate in NBR rubber 90 shore. Stainless steel screw in 1.4301 (1.4401on specific request. The leveling element could be supplied, on request, with steel nut.*

- *Load values above mentioned have to be considered referring to static conditions calculated at the half of the screw length. In conditions of vibrations or in presence of dynamic loads these values should be reduced. For further information consult our technical office. We cannot accept responsibility for mounts that have been tampered or modified*

Piede Inox — MEDIA PORTATA

Caratteristiche: BASE DAL PIENO Ø 80 CON 2 FORI, STELO SNODATO 5°

Features: SOLID BASE Ø 80 WITH 2 BORES, 5° ARTICULATED STEM

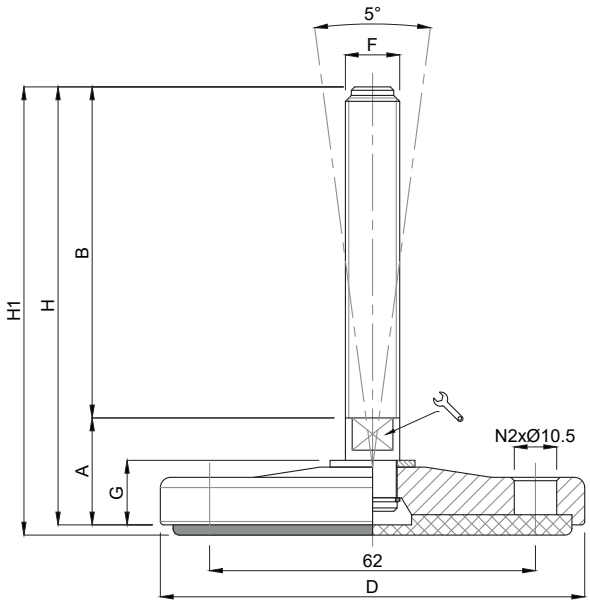

- Fornito con tappo
- *Provided with cap*

CODICE - *CODE*		DESCRIZIONE description	DIMENSIONI PRINCIPALI *MAIN DIMENSIONS*								CARICO STATICO *STATIC LOAD NEWTON*
standard standard	antiscivolo antislip		A	B	D	🔧	F	G	H	H1	
15200	15200/G	M14x50	20	50	ø 80	14	M14	11,5	70	73	20000
15201	15201/G	M14x100	20	100	ø 80	14	M14	11,5	120	123	20000
15202	15202/G	M14x150	20	150	ø 80	14	M14	11,5	170	173	20000
15203	15203/G	M16x75	20	75	ø 80	13*	M16	11,5	95	98	20000
15204	15204/G	M16x100	20	100	ø 80	13*	M16	11,5	120	123	20000
15205	15205/G	M16x150	20	150	ø 80	13*	M16	11,5	170	173	20000
15206	15206/G	M20x75	24	75	ø 80	17*	M20	11,5	99	102	25000
15207	15207/G	M20x125	24	125	ø 80	17*	M20	11,5	149	152	25000
15208	15208/G	M20x175	24	175	ø 80	17*	M20	11,5	199	202	25000

* N°2 fresature
Two flat sides

- Materiale base: acciaio inox AISI 304 (a richiesta AISI 316) finitura: tornitura fine. A richiesta disponibile con gomma antiscivolo NBR 70 shore. Materiale stelo: acciaio inox AISI 304 (a richiesta AISI 316). Su richiesta l'elemento di livellamento viene fornito con dado in acciaio.

- I valori dei carichi sopra riportati sono calcolati in condizioni statiche alla metà della lunghezza dello stelo filettato. Qualora s'intendesse utilizzare i supporti in presenza di vibrazioni o carichi in movimento, tali valori dovranno essere adeguatamente ridotti. Per ulteriori chiarimenti consultare il nostro ufficio tecnico. Ogni nostra responsabilità decade in caso di manomissioni o modifiche dei componenti.

- *Stainless steel base in 1.4301 (1.4401 on specific request). Turning surface finishing. Stainless steel screw in 1.4301 (1.4401 on specific request). The leveling element could be supplied, on request, with steel nut.*

- *Load values above mentioned have to be considered referring to static conditions calculated at the half of the screw length. In conditions of vibrations or in presence of dynamic loads these values should be reduced. For further information consult our technical office. We cannot accept responsibility for mounts that have been tampered or modified*

Piede Inox — MEDIA PORTATA

Martin Levelling Components

Caratteristiche: BASE DAL PIENO Ø 100 CON 2 FORI, STELO SNODATO 5°

Features: SOLID BASE Ø 100 WITH 2 BORES, 5° ARTICULATED STEM

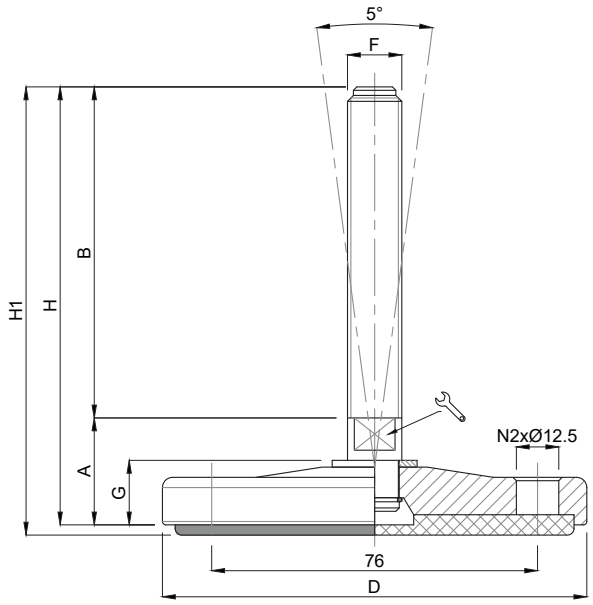

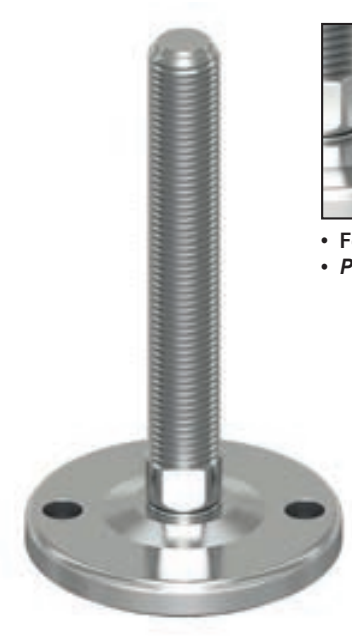

- Fornito con tappo
- *Provided with cap*

	CODICE - *CODE* standard standard	CODICE - *CODE* antiscivolo antislip	DESCRIZIONE description	DIMENSIONI PRINCIPALI *MAIN DIMENSIONS* A	B	D	F	G	H	H1	CARICO STATICO *STATIC LOAD NEWTON*
	15209	15209/G	M16x75	29	75	ø 100	17	M16	16,5	104	107	30000
	15210	15210/G	M16x100	29	100	ø 100	17	M16	16,5	129	132	30000
	15211	15211/G	M16x150	29	150	ø 100	17	M16	16,5	179	182	30000
	15212	15212/G	M20x75	29	75	ø 100	17	M20	16,5	104	107	30000
	15213	15213/G	M20x125	29	125	ø 100	17	M20	16,5	154	157	30000
	15214	15214/G	M20x175	29	175	ø 100	17	M20	16,5	204	207	30000
	15215	15215/G	M24x100	30	100	ø 100	20	M24	16,5	130	133	35000
**	15216	15216/G	M24x150	30	150	ø 100	20	M24	16,5	180	183	35000
**	15217	15217/G	M24x200	30	200	ø 100	20	M24	16,5	230	233	35000
	15218	15218/G	M30x125	30	125	ø 100	26	M30	16,5	155	158	35000
**	15219	15219/G	M30x175	30	175	ø 100	26	M30	16,5	205	208	35000
**	15220	15220/G	M30x225	30	225	ø 100	26	M30	16,5	255	258	35000

** Disponibile con Filettatura a passo fine. Aggiungere "**/P2**"al codice
*Available with Thin pitch thread. Please, add "**/P2**" to the code*

- Materiale base: acciaio inox AISI 304 (a richiesta AISI 316) finitura: tornitura fine. A richiesta disponibile con gomma antiscivolo NBR 70 shore. Materiale stelo: acciaio inox AISI 304 (a richiesta AISI 316). Su richiesta l'elemento di livellamento viene fornito con dado in acciaio.

- I valori dei carichi sopra riportati sono calcolati in condizioni statiche alla metà della lunghezza dello stelo filettato. Qualora s'intendesse utilizzare i supporti in presenza di vibrazioni o carichi in movimento, tali valori dovranno essere adeguatamente ridotti. Per ulteriori chiarimenti consultare il nostro ufficio tecnico. Ogni nostra responsabilità decade in caso di manomissioni o modifiche dei componenti.

- *Stainless steel base in 1.4301 (1.4401 on specific request). Turning surface finishing. Stainless steel screw in 1.4301 (1.4401 on specific request). The leveling element could be supplied, on request, with steel nut.*

- *Load values above mentioned have to be considered referring to static conditions calculated at the half of the screw length. In conditions of vibrations or in presence of dynamic loads these values should be reduced. For further information consult our technical office. We cannot accept responsibility for mounts that have been tampered or modified*

Piede Inox

MEDIA PORTATA

Caratteristiche: BASE DAL PIENO Ø 120 CON 2 FORI, STELO SNODATO 5°

Features: SOLID BASE Ø 120 WITH 2 BORES, 5° ARTICULATED STEM

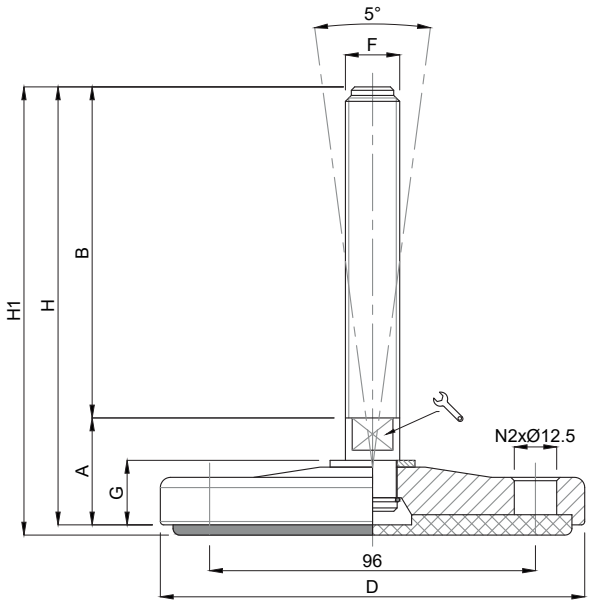

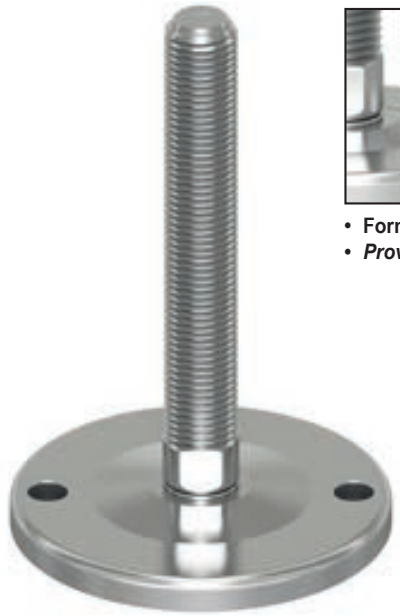

- **Fornito con tappo**
- ***Provided with cap***

	CODICE - *CODE*		DESCRIZIONE description	DIMENSIONI PRINCIPALI *MAIN DIMENSIONS*								CARICO STATICO *STATIC LOAD NEWTON*
	standard standard	antiscivolo antislip		A	B	D	🔧	F	G	H	H1	
	15221	15221/G	M16x75	29	75	ø 120	17	M16	16,5	104	107	40000
	15222	15222/G	M16x100	29	100	ø 120	17	M16	16,5	129	132	40000
	15223	15223/G	M16x150	29	150	ø 120	17	M16	16,5	179	182	40000
	15224	15224/G	M20x75	29	75	ø 120	17	M20	16,5	104	107	40000
	15225	15225/G	M20x125	29	125	ø 120	17	M20	16,5	154	157	40000
	15226	15226/G	M20x175	29	175	ø 120	17	M20	16,5	204	207	40000
	15227	15227/G	M24x100	30	100	ø 120	20	M24	16,5	130	133	45000
**	15228	15228/G	M24x150	30	150	ø 120	20	M24	16,5	180	183	45000
**	15229	15229/G	M24x200	30	200	ø 120	20	M24	16,5	230	233	45000
	15230	15230/G	M30x125	30	125	ø 120	26	M30	16,5	155	158	45000
**	15231	15231/G	M30x175	30	175	ø 120	26	M30	16,5	205	208	45000
**	15232	15232/G	M30x225	30	225	ø 120	26	M30	16,5	255	258	45000

** Disponibile con Filettatura a passo fine. Aggiungere "**/P2**"al codice
*Available with Thin pitch thread. Please, add "**/P2**" to the code*

- Materiale base: acciaio inox AISI 304 (a richiesta AISI 316) finitura: tornitura fine. A richiesta disponibile con gomma antiscivolo NBR 70 shore. Materiale stelo: acciaio inox AISI 304 (a richiesta AISI 316). Su richiesta l'elemento di livellamento viene fornito con dado in acciaio.

- I valori dei carichi sopra riportati sono calcolati in condizioni statiche alla metà della lunghezza dello stelo filettato. Qualora s'intendesse utilizzare i supporti in presenza di vibrazioni o carichi in movimento, tali valori dovranno essere adeguatamente ridotti. Per ulteriori chiarimenti consultare il nostro ufficio tecnico. Ogni nostra responsabilità decade in caso di manomissioni o modifiche dei componenti.

- *Stainless steel base in 1.4301 (1.4401 on specific request). Turning surface finishing. Stainless steel screw in 1.4301 (1.4401 on specific request). The leveling element could be supplied, on request, with steel nut.*

- *Load values above mentioned have to be considered referring to static conditions calculated at the half of the screw length. In conditions of vibrations or in presence of dynamic loads these values should be reduced. For further information consult our technical office. We cannot accept responsibility for mounts that have been tampered or modified*

Piede Inox

MEDIA PORTATA

Martin
Levelling Components

Caratteristiche: BASE DAL PIENO Ø 150 CON 2 FORI, STELO SNODATO 5°
Features: SOLID BASE Ø 150 WITH 2 BORES, 5° ARTICULATED STEM

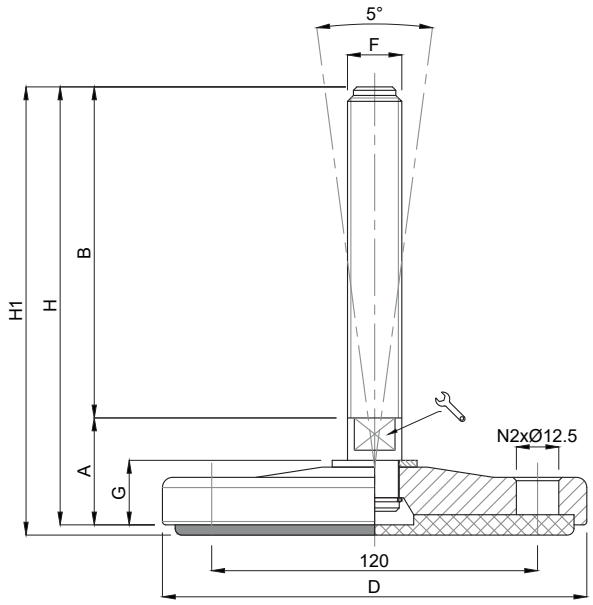

- **Fornito con tappo**
- ***Provided with cap***

	CODICE - *CODE*		DESCRIZIONE description	DIMENSIONI PRINCIPALI *MAIN DIMENSIONS*								CARICO STATICO *STATIC LOAD NEWTON*
	standard standard	antiscivolo antislip		A	B	D	🔧	F	G	H	H1	
	15233	15233/G	M20x75	29	75	ø 150	17	M20	16,5	104	107	50000
	15234	15234/G	M20x125	29	125	ø 150	17	M20	16,5	154	157	50000
	15235	15235/G	M20x175	29	175	ø 150	17	M20	16,5	204	207	50000
	15236	15236/G	M24x100	30	100	ø 150	20	M24	16,5	130	133	55000
**	15237	15237/G	M24x150	30	150	ø 150	20	M24	16,5	180	183	55000
**	15238	15238/G	M24x200	30	200	ø 150	20	M24	16,5	230	233	55000
	15239	15239/G	M30x125	30	125	ø 150	26	M30	16,5	155	158	55000
**	15240	15240/G	M30x175	30	175	ø 150	26	M30	16,5	205	208	55000
**	15241	15241/G	M30x225	30	225	ø 150	26	M30	16,5	255	258	55000

** Disponibile con Filettatura a passo fine. Aggiungere "**/P2**"al codice
*Available with Thin pitch thread. Please, add "**/P2**" to the code*

- Materiale base: acciaio inox AISI 304 (a richiesta AISI 316) finitura: tornitura fine. A richiesta disponibile con gomma antiscivolo NBR 70 shore. Materiale stelo: acciaio inox AISI 304 (a richiesta AISI 316). Su richiesta l'elemento di livellamento viene fornito con dado in acciaio.

- I valori dei carichi sopra riportati sono calcolati in condizioni statiche alla metà della lunghezza dello stelo filettato. Qualora s'intendesse utilizzare i supporti in presenza di vibrazioni o carichi in movimento, tali valori dovranno essere adeguatamente ridotti. Per ulteriori chiarimenti consultare il nostro ufficio tecnico. Ogni nostra responsabilità decade in caso di manomissioni o modifiche dei componenti.

- *Stainless steel base in 1.4301 (1.4401 on specific request). Turning surface finishing. Stainless steel screw in 1.4301 (1.4401 on specific request). The leveling element could be supplied, on request, with steel nut.*

- *Load values above mentioned have to be considered referring to static conditions calculated at the half of the screw length. In conditions of vibrations or in presence of dynamic loads these values should be reduced. For further information consult our technical office. We cannot accept responsibility for mounts that have been tampered or modified*

LINEA CARICHI PESANTI
HEAVY DUTY LINE

- Materiale base: acciaio inox AISI 304 (a richiesta AISI 316). A richiesta disponibile con gomma antiscivolo NBR 70 shore (codice standard = senza gomma). Materiale stelo: acciaio inox AISI 304 (a richiesta AISI 316). Su richiesta l'elemento di livellamento viene fornito con dado in acciaio.

- I valori dei carichi sopra riportati sono calcolati in condizioni statiche alla metà della lunghezza dello stelo filettato. Qualora s'intendesse utilizzare i supporti in presenza di vibrazioni o carichi in movimento, tali valori dovranno essere adeguatamente ridotti. Per ulteriori chiarimenti consultare il nostro ufficio tecnico. Ogni nostra responsabilità decade in caso di manomissioni o modifiche dei componenti.

- *Stainless steel base in 1.4301 (1.4401on specific request). On request anti-slip rubber 70 shore. Stainless steel screw in 1.4301 (1.4401on specific request). The leveling element could be supplied, on request, with steel nut.*

- *Load values above mentioned have to be considered referring to static conditions calculated at the half of the screw length. In conditions of vibrations or in presence of dynamic loads these values should be reduced. For further information consult our technical office. We cannot accept responsibility for mounts that have been tampered or modified*

Piede Inox VULCANIZZATO

Caratteristiche: BASE VULCANIZZATA Ø 150, STELO SNODATO 5°

Features: VULCANIZED BASE Ø 150, 5° ARTICULATED STEM

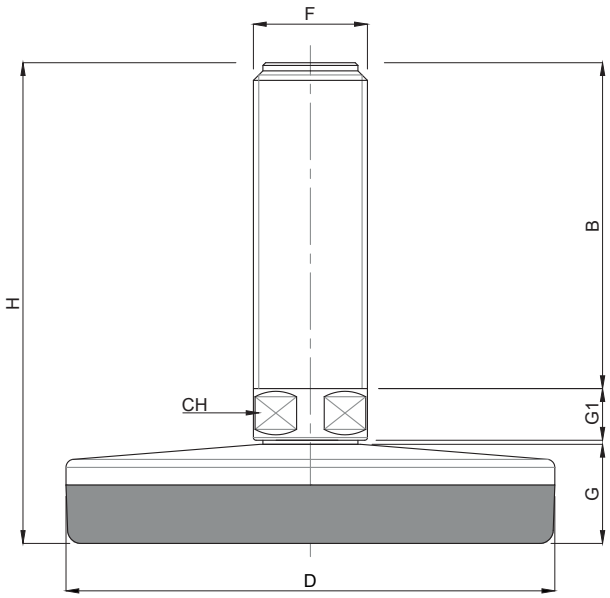

CODICE - *CODE*	descrizione *description*	DIMENSIONI PRINCIPALI - *MAIN DIMENSIONS*							CARICO STATICO *STATIC LOAD* NEWTON
		B	D	CH	F	G	G1	H	
15109-150VM30	M30X120	120	Ø150	26	M30	36.5	19	177	25000
15110-180VM42	M42X120	120	Ø180	36	M42	36.7	19	177	40000

Applicazioni: Questa tipologia è particolarmente adatta a risolvere problemi di vibrazioni nel processo di lavorazione garantendo la massima igiene.

Application: *This model is particulary suitable to solve vibrations problems during the machine processing, always granting the highest hygene conditions.*

- Materiale base e stelo: acciaio inox AISI 304 (316 a richiesta)
  Gomma: EPDM 80 shore vulcanizzata
- I valori dei carichi sopra riportati sono calcolati in condizioni statiche alla metà della lunghezza dello stelo filettato. Qualora s'intendesse utilizzare i supporti in presenza di vibrazioni o carichi in movimento, tali valori dovranno essere adeguatamente ridotti. Per ulteriori chiarimenti consultare il nostro ufficio tecnico. Ogni nostra responsabilità decade in caso di manomissioni o modifiche dei componenti.

- *Screw and base material: stainless steel 14301 (on request 14401)*
  Pad: EPDM 80 shore
- *Load values above mentioned have to be considered referring to static conditions calculated at the half of the screw length. In conditions of vibrations or in presence of dynamic loads these values should be reduced. For further information consult our technical office. We cannot accept responsibility for mounts that have been tampered or modified*

Piede Inox

CARICHI PESANTI

Martin
Levelling Components

Caratteristiche: BASE DAL PIENO Ø 30, STELO SNODATO 30°
Features: SOLID BASE Ø 30, 30° ARTICULATED STEM

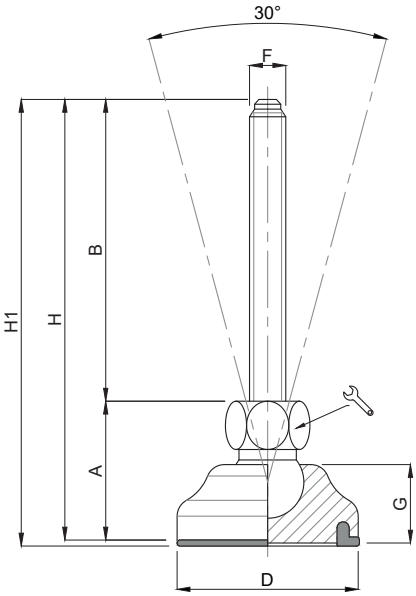

CODICE - *CODE*		descrizione	DIMENSIONI PRINCIPALI - *MAIN DIMENSIONS*								CARICO STATICO *STATIC LOAD* NEWTON
standard *standard*	antiscivolo *antislip*	*description*	A	B	D	🔧	F	G	H	H1	
10438/6D30	10439/6D30	M6X25	23,5	25	Ø30	12	M6	13	48,5	49	5000
10440/6D30	10441/6D30	M6X50	23,5	50	Ø30	12	M6	13	73,5	74	5000
10442/6D30	10443/6D30	M6X75	23,5	75	Ø30	12	M6	13	98,5	99	5000
10438/D30	10439/D30	M8X25	23,5	25	Ø30	12	M8	13	48,5	49	8000
10440/D30	10441/D30	M8X50	23,5	50	Ø30	12	M8	13	73,5	74	8000
10442/D30	10443/D30	M8X75	23,5	75	Ø30	12	M8	13	98,5	99	8000
10446/D30	10447/D30	M8X100	23,5	100	Ø30	12	M8	13	123,5	124	8000
10448/D30	10449/D30	M10X25	23,5	25	Ø30	12	M10	13	48,5	49	10000
10450/D30	10451/D30	M10X50	23,5	50	Ø30	12	M10	13	73,5	74	10000
10452/D30	10453/D30	M10X75	23,5	75	Ø30	12	M10	13	98,5	99	10000
10454/D30	10455/D30	M10X100	23,5	100	Ø30	12	M10	13	123,5	124	10000
10456/D30	10457/D30	M10X125	23,5	125	Ø30	12	M10	13	148,5	149	10000
10448/12D30	10449/12D30	M12X25	23,5	25	Ø30	12	M12	13	48,5	49	10000
10450/12D30	10451/12D30	M12X50	23,5	50	Ø30	12	M12	13	73,5	74	10000
10452/12D30	10453/12D30	M12X75	23,5	75	Ø30	12	M12	13	98,5	99	10000
10454/12D30	10455/12D30	M12X100	23,5	100	Ø30	12	M12	13	123,5	124	10000
10456/12D30	10457/12D30	M12X125	23,5	125	Ø30	12	M12	13	148,5	149	10000
10456/12X150D30	10457/12X150D30	M12X150	23,5	150	Ø30	12	M12	13	173,5	174	10000

- Materiale base: acciaio inox AISI 304 (a richiesta AISI 316). A richiesta disponibile con gomma antiscivolo NBR 70 shore (codice standard = senza gomma). Materiale stelo: acciaio inox AISI 304 (a richiesta AISI 316). Su richiesta l'elemento di livellamento viene fornito con dado in acciaio.

- I valori dei carichi sopra riportati sono calcolati in condizioni statiche alla metà della lunghezza dello stelo filettato. Qualora s'intendesse utilizzare i supporti in presenza di vibrazioni o carichi in movimento, tali valori dovranno essere adeguatamente ridotti. Per ulteriori chiarimenti consultare il nostro ufficio tecnico. Ogni nostra responsabilità decade in caso di manomissioni o modifiche dei componenti.

- *Stainless steel base in 1.4301 (1.4401on specific request). On request non-skid plate in NBR rubber 70 shore is available (Standard code = without rubber). Stainless steel screw in 1.4301 (1.4401on specific request). The leveling element could be supplied, on request, with steel nut.*

- *Load values above mentioned have to be considered referring to static conditions calculated at the half of the screw length. In conditions of vibrations or in presence of dynamic loads these values should be reduced. For further information consult our technical office. We cannot accept responsibility for mounts that have been tampered or modified*

Piede Inox

CARICHI PESANTI

Caratteristiche: BASE DAL PIENO Ø 40, STELO SNODATO 30°

Features: SOLID BASE Ø 40, 30° ARTICULATED STEM

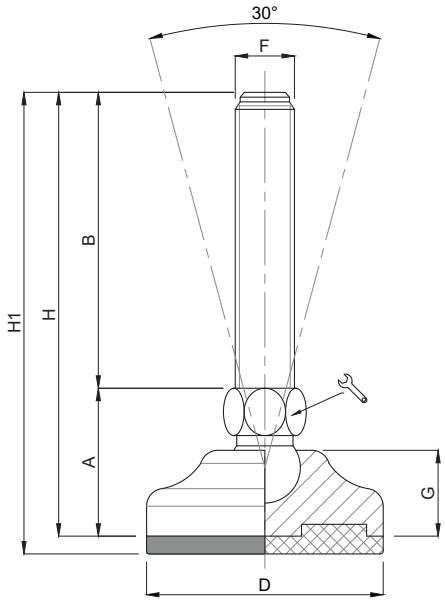

CODICE - *CODE*		descrizione	DIMENSIONI PRINCIPALI - *MAIN DIMENSIONS*								CARICO STATICO *STATIC LOAD* NEWTON
standard *standard*	antiscivolo *antislip*	*description*	A	B	D	🔧	F	G	H	H1	
10438	10439	M8X25	25	25	Ø 40	12	M8	14,5	50	53	10000
10440	10441	M8X50	25	50	Ø 40	12	M8	14,5	75	78	10000
10442	10443	M8X75	25	75	Ø 40	12	M8	14,5	100	103	10000
10446	10447	M8X100	25	100	Ø 40	12	M8	14,5	125	128	10000
10448	10449	M10X25	25	25	Ø 40	12	M10	14,5	50	53	10000
10450	10451	M10X50	25	50	Ø 40	12	M10	14,5	75	78	10000
10452	10453	M10X75	25	75	Ø 40	12	M10	14,5	100	103	10000
10454	10455	M10X100	25	100	Ø 40	12	M10	14,5	125	128	10000
10456	10457	M10X125	25	125	Ø 40	12	M10	14,5	150	153	10000
10448/12	10449/12	M12X25	25	25	Ø 40	12	M12	14,5	50	53	10000
10450/12	10451/12	M12X50	25	50	Ø 40	12	M12	14,5	75	78	10000
10452/12	10453/12	M12X75	25	75	Ø 40	12	M12	14,5	100	103	10000
10454/12	10455/12	M12X100	25	100	Ø 40	12	M12	14,5	125	128	10000
10456/12	10457/12	M12X125	25	125	Ø 40	12	M12	14,5	150	153	10000
10456/12x150	10457/12x150	M12X150	25	150	Ø 40	12	M12	14,5	175	178	10000

- Materiale base: acciaio inox AISI 304 (a richiesta AISI 316). A richiesta disponibile con gomma antiscivolo NBR 70 shore (codice standard = senza gomma). Materiale stelo: acciaio inox AISI 304 (a richiesta AISI 316). Su richiesta l'elemento di livellamento viene fornito con dado in acciaio.

- I valori dei carichi sopra riportati sono calcolati in condizioni statiche alla metà della lunghezza dello stelo filettato. Qualora s'intendesse utilizzare i supporti in presenza di vibrazioni o carichi in movimento, tali valori dovranno essere adeguatamente ridotti. Per ulteriori chiarimenti consultare il nostro ufficio tecnico. Ogni nostra responsabilità decade in caso di manomissioni o modifiche dei componenti.

- *Stainless steel base in 1.4301 (1.4401on specific request). On request non-skid plate in NBR rubber 70 shore is available (Standard code = without rubber). Stainless steel screw in 1.4301 (1.4401on specific request). The leveling element could be supplied, on request, with steel nut.*

- *Load values above mentioned have to be considered referring to static conditions calculated at the half of the screw length. In conditions of vibrations or in presence of dynamic loads these values should be reduced. For further information consult our technical office. We cannot accept responsibility for mounts that have been tampered or modified*

Piede Inox

CARICHI PESANTI

Martin
Levelling Components

Caratteristiche: BASE DAL PIENO Ø 50, STELO SNODATO 30°
Features: SOLID BASE Ø 50, 30° ARTICULATED STEM

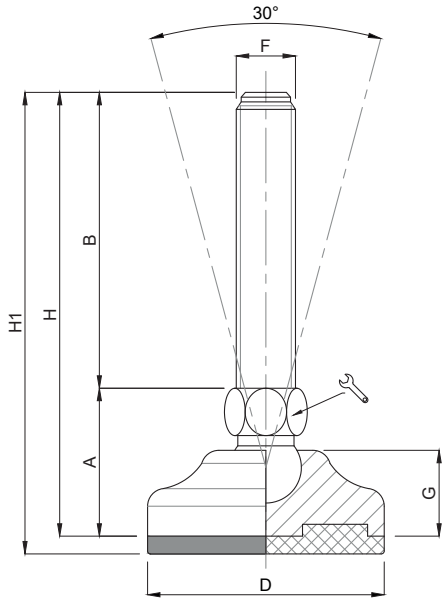

CODICE - *CODE*		descrizione	DIMENSIONI PRINCIPALI - *MAIN DIMENSIONS*								CARICO STATICO *STATIC LOAD* NEWTON
standard *standard*	antiscivolo *antislip*	*description*	A	B	D	🔧	F	G	H	H1	
10458	10459	M10X25	28	25	Ø 50	14	M10	16	53	56	15000
10460	10461	M10X50	28	50	Ø 50	14	M10	16	78	81	15000
10462	10463	M10X75	28	75	Ø 50	14	M10	16	103	106	15000
10464	10465	M10X100	28	100	Ø 50	14	M10	16	128	131	15000
10466	10467	M10X125	28	125	Ø 50	14	M10	16	153	156	15000
10468	10469	M12X25	28	25	Ø 50	14	M12	16	53	56	15000
10470	10471	M12X50	28	50	Ø 50	14	M12	16	78	81	15000
10472	10473	M12X75	28	75	Ø 50	14	M12	16	103	106	15000
10474	10475	M12X100	28	100	Ø 50	14	M12	16	128	131	15000
10476	10477	M12X125	28	125	Ø 50	14	M12	16	153	156	15000
10476/150	10477/150	M12X150	28	150	Ø 50	14	M12	16	178	181	15000
10478	10479	M14X25	28	25	Ø 50	14	M14	16	53	56	15000
10480	10481	M14X50	28	50	Ø 50	14	M14	16	78	81	15000
10482	10483	M14X75	28	75	Ø 50	14	M14	16	103	106	15000
10484	10485	M14X100	28	100	Ø 50	14	M14	16	128	131	15000
10486	10487	M14X125	28	125	Ø 50	14	M14	16	153	156	15000

- Materiale base: acciaio inox AISI 304 (a richiesta AISI 316). A richiesta disponibile con gomma antiscivolo NBR 70 shore (codice standard = senza gomma). Materiale stelo: acciaio inox AISI 304 (a richiesta AISI 316). Su richiesta l'elemento di livellamento viene fornito con dado in acciaio.

- I valori dei carichi sopra riportati sono calcolati in condizioni statiche alla metà della lunghezza dello stelo filettato. Qualora s'intendesse utilizzare i supporti in presenza di vibrazioni o carichi in movimento, tali valori dovranno essere adeguatamente ridotti. Per ulteriori chiarimenti consultare il nostro ufficio tecnico. Ogni nostra responsabilità decade in caso di manomissioni o modifiche dei componenti.

- *Stainless steel base in 1.4301 (1.4401on specific request). On request non-skid plate in NBR rubber 70 shore is available (Standard code = without rubber). Stainless steel screw in 1.4301 (1.4401on specific request). The leveling element could be supplied, on request, with steel nut.*

- *Load values above mentioned have to be considered referring to static conditions calculated at the half of the screw length. In conditions of vibrations or in presence of dynamic loads these values should be reduced. For further information consult our technical office. We cannot accept responsibility for mounts that have been tampered or modified*

Piede Inox

CARICHI PESANTI

Caratteristiche: BASE DAL PIENO Ø 65, STELO SNODATO 30°

Features: SOLID BASE Ø 65, 30° ARTICULATED STEM

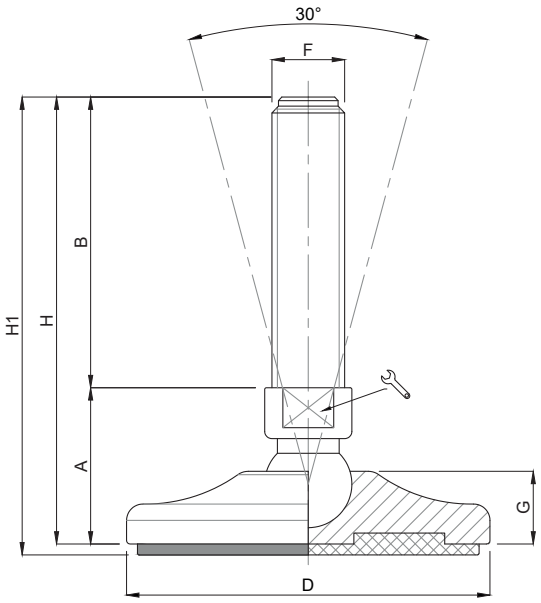

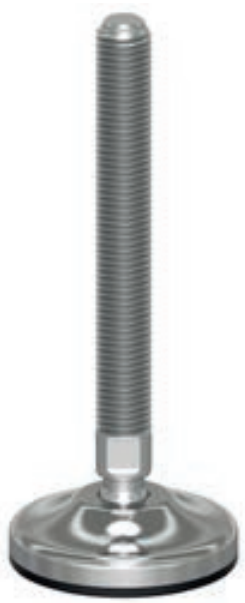

CODICE - *CODE*		descrizione	DIMENSIONI PRINCIPALI - *MAIN DIMENSIONS*								CARICO STATICO *STATIC LOAD* NEWTON
standard *standard*	antiscivolo *antislip*	*description*	A	B	D		F	G	H	H1	
10488	10489	M14X50	30	50	Ø 65	14	M14	17	80	83	20000
10490	10491	M14X75	30	75	Ø 65	14	M14	17	105	108	20000
10492	10493	M14X100	30	100	Ø 65	14	M14	17	130	133	20000
10494	10495	M14X125	30	125	Ø 65	14	M14	17	155	158	20000
10496	10497	M14X150	30	150	Ø 65	14	M14	17	180	183	20000
10500	10501	M16X50	34,5	50	Ø 65	13	M16	17	84,5	89,5	20000
10502	10503	M16X75	34,5	75	Ø 65	13	M16	17	109,5	112,5	20000
10504	10505	M16X100	34,5	100	Ø 65	13	M16	17	134,5	137,5	20000
10506	10507	M16X125	34,5	125	Ø 65	13	M16	17	159,5	162,5	20000
10508	10509	M16X150	34,5	150	Ø 65	13	M16	17	184,5	187,5	20000
10510	10511	M16X175	34,5	175	Ø 65	13	M16	17	209,5	212,5	20000

- Materiale base: acciaio inox AISI 304 (a richiesta AISI 316). A richiesta disponibile con gomma antiscivolo NBR 70 shore (codice standard = senza gomma). Materiale stelo: acciaio inox AISI 304 (a richiesta AISI 316). Su richiesta l'elemento di livellamento viene fornito con dado in acciaio.

- I valori dei carichi sopra riportati sono calcolati in condizioni statiche alla metà della lunghezza dello stelo filettato. Qualora s'intendesse utilizzare i supporti in presenza di vibrazioni o carichi in movimento, tali valori dovranno essere adeguatamente ridotti. Per ulteriori chiarimenti consultare il nostro ufficio tecnico. Ogni nostra responsabilità decade in caso di manomissioni o modifiche dei componenti.

- *Stainless steel base in 1.4301 (1.4401on specific request). On request non-skid plate in NBR rubber 70 shore is available (Standard code = without rubber). Stainless steel screw in 1.4301 (1.4401on specific request). The leveling element could be supplied, on request, with steel nut.*

- *Load values above mentioned have to be considered referring to static conditions calculated at the half of the screw length. In conditions of vibrations or in presence of dynamic loads these values should be reduced. For further information consult our technical office. We cannot accept responsibility for mounts that have been tampered or modified*

Piede Inox

CARICHI PESANTI

Martin
Levelling Components

Caratteristiche: BASE DAL PIENO Ø 80, STELO SNODATO 30°
Features: SOLID BASE Ø 80, 30° ARTICULATED STEM

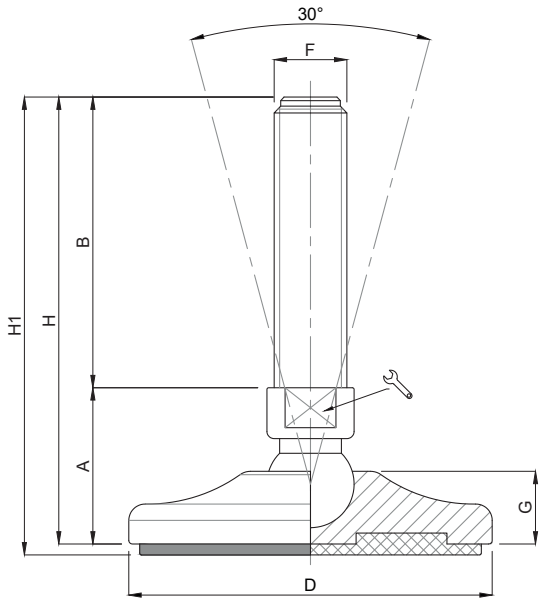

CODICE - *CODE*		descrizione	DIMENSIONI PRINCIPALI - *MAIN DIMENSIONS*								CARICO STATICO *STATIC LOAD* NEWTON
standard *standard*	antiscivolo *antislip*	*description*	A	B	D	🔧	F	G	H	H1	
10514	10515	M16X50	36	50	Ø 80	13	M16	19,5	86	89	30000
10516	10517	M16X75	36	75	Ø 80	13	M16	19,5	111	114	30000
10518	10519	M16X100	36	100	Ø 80	13	M16	19,5	136	139	30000
10520	10521	M16X125	36	125	Ø 80	13	M16	19,5	159	163	30000
10522	10523	M16X150	36	150	Ø 80	13	M16	19,5	186	189	30000
10524	10525	M16X175	36	175	Ø 80	13	M16	19,5	211	214	30000
10526	10527	M16X200	36	200	Ø 80	13	M16	19,5	236	239	30000
10528	10529	M20X75	36	75	Ø 80	17	M20	19,5	111	114	30000
10530	10531	M20X100	36	100	Ø 80	17	M20	19,5	136	139	30000
10532	10533	M20X125	36	125	Ø 80	17	M20	19,5	161	164	30000
10534	10535	M20X150	36	150	Ø 80	17	M20	19,5	186	189	30000
10536	10537	M20X175	36	175	Ø 80	17	M20	19,5	211	214	30000
10538	10539	M20X200	36	200	Ø 80	17	M20	19,5	236	239	30000
10540	10541	M20X225	36	225	Ø 80	17	M20	19,5	261	264	30000

- Materiale base: acciaio inox AISI 304 (a richiesta AISI 316). A richiesta disponibile con gomma antiscivolo NBR 70 shore (codice standard = senza gomma). Materiale stelo: acciaio inox AISI 304 (a richiesta AISI 316). Su richiesta l'elemento di livellamento viene fornito con dado in acciaio.

- I valori dei carichi sopra riportati sono calcolati in condizioni statiche alla metà della lunghezza dello stelo filettato. Qualora s'intendesse utilizzare i supporti in presenza di vibrazioni o carichi in movimento, tali valori dovranno essere adeguatamente ridotti. Per ulteriori chiarimenti consultare il nostro ufficio tecnico. Ogni nostra responsabilità decade in caso di manomissioni o modifiche dei componenti.

- *Stainless steel base in 1.4301 (1.4401on specific request). On request non-skid plate in NBR rubber 70 shore is available (Standard code = without rubber). Stainless steel screw in 1.4301 (1.4401on specific request). The leveling element could be supplied, on request, with steel nut.*

- *Load values above mentioned have to be considered referring to static conditions calculated at the half of the screw length. In conditions of vibrations or in presence of dynamic loads these values should be reduced. For further information consult our technical office. We cannot accept responsibility for mounts that have been tampered or modified*

Piede Inox

CARICHI PESANTI

Caratteristiche: BASE DAL PIENO Ø 100, STELO SNODATO 30°

Features: SOLID BASE Ø 100, 30° ARTICULATED STEM

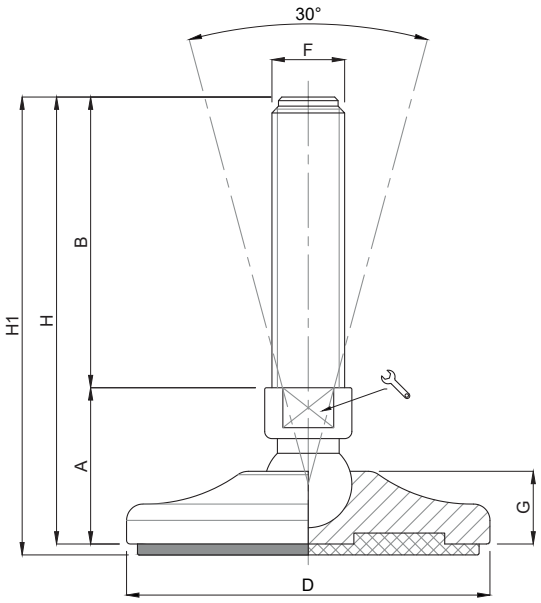

CODICE - *CODE*		descrizione	DIMENSIONI PRINCIPALI - *MAIN DIMENSIONS*								CARICO STATICO *STATIC LOAD* NEWTON
standard *standard*	antiscivolo *antislip*	*description*	A	B	D	🔧	F	G	H	H1	
10542	10543	M16X50	43	50	Ø 100	20	M16	20	93	96	35000
10544	10545	M16X75	43	75	Ø 100	20	M16	20	118	121	35000
10546	10547	M16X100	43	100	Ø 100	20	M16	20	143	146	35000
10548	10549	M16X125	43	125	Ø 100	20	M16	20	168	171	35000
10550	10551	M16X150	43	150	Ø 100	20	M16	20	193	196	35000
10552	10553	M16X175	43	175	Ø 100	20	M16	20	218	221	35000
10554	10555	M16X200	43	200	Ø 100	20	M16	20	243	246	35000
10560	10561	M20X75	43	75	Ø 100	20	M20	20	118	121	45000
10562	10563	M20X100	43	100	Ø 100	20	M20	20	143	146	45000
10564	10565	M20X125	43	125	Ø 100	20	M20	20	168	171	45000
10566	10567	M20X150	43	150	Ø 100	20	M20	20	193	196	45000
10568	10569	M20X175	43	175	Ø 100	20	M20	20	218	221	45000
10570	10571	M20X200	43	200	Ø 100	20	M20	20	243	246	45000
10572	10573	M20X225	43	225	Ø 100	20	M20	20	268	271	45000
10574	10575	M20X250	43	250	Ø 100	20	M20	20	293	296	45000
10578	10579	M24X75	44	75	Ø 100	20	M24	20	119	122	55000
10580	10581	M24X100	44	100	Ø 100	20	M24	20	144	147	55000
10582	10583	M24X125	44	125	Ø 100	20	M24	20	169	172	55000
* 10584	10585	M24X150	44	150	Ø 100	20	M24	20	199	202	55000
10586	10587	M24X175	44	175	Ø 100	20	M24	20	219	222	55000
* 10588	10589	M24X200	44	200	Ø 100	20	M24	20	244	247	55000
10590	10591	M24X225	44	225	Ø 100	20	M24	20	269	272	55000
10592	10593	M24X250	44	250	Ø 100	20	M24	20	294	297	55000

* Disponibile con Filettatura a passo fine. Aggiungere "**/P2**"al codice
*Available with Thin pitch thread. Please, add "**/P2**" to the code*

- Materiale base: acciaio inox AISI 304 (a richiesta AISI 316). A richiesta disponibile con gomma antiscivolo NBR 70 shore (codice standard = senza gomma). Materiale stelo: acciaio inox AISI 304 (a richiesta AISI 316). Su richiesta l'elemento di livellamento viene fornito con dado in acciaio.

- I valori dei carichi sopra riportati sono calcolati in condizioni statiche alla metà della lunghezza dello stelo filettato. Qualora s'intendesse utilizzare i supporti in presenza di vibrazioni o carichi in movimento, tali valori dovranno essere adeguatamente ridotti. Per ulteriori chiarimenti consultare il nostro ufficio tecnico. Ogni nostra responsabilità decade in caso di manomissioni o modifiche dei componenti.

- *Stainless steel base in 1.4301 (1.4401on specific request). On request non-skid plate in NBR rubber 70 shore is available (Standard code = without rubber). Stainless steel screw in 1.4301 (1.4401on specific request). The leveling element could be supplied, on request, with steel nut.*

- *Load values above mentioned have to be considered referring to static conditions calculated at the half of the screw length. In conditions of vibrations or in presence of dynamic loads these values should be reduced. For further information consult our technical office. We cannot accept responsibility for mounts that have been tampered or modified*

Piede Inox

CARICHI PESANTI

Martin
Levelling Components

Caratteristiche: BASE DAL PIENO Ø 120, STELO SNODATO 30°

Features: SOLID BASE Ø 120, 30° ARTICULATED STEM

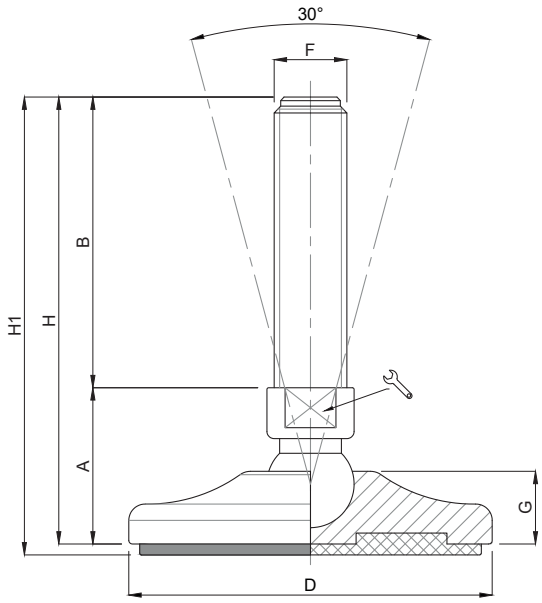

CODICE - *CODE*		descrizione	DIMENSIONI PRINCIPALI - *MAIN DIMENSIONS*								CARICO STATICO *STATIC LOAD* NEWTON
standard *standard*	antiscivolo *antislip*	*description*	A	B	D	🔧	F	G	H	H1	
10594	10595	M16X50	46	50	Ø 120	20	M16	23	96	99	35000
10596	10597	M16X75	46	75	Ø 120	20	M16	23	121	124	35000
10598	10599	M16X100	46	100	Ø 120	20	M16	23	146	149	35000
10600	10601	M16X125	46	125	Ø 120	20	M16	23	171	174	35000
10602	10603	M16X150	46	150	Ø 120	20	M16	23	196	199	35000
10604	10605	M16X175	46	175	Ø 120	20	M16	23	221	224	35000
10606	10607	M16X200	46	200	Ø 120	20	M16	23	246	249	35000
10612	10613	M20X75	46	75	Ø 120	20	M20	23	121	124	45000
10614	10615	M20X100	46	100	Ø 120	20	M20	23	146	149	45000
10616	10617	M20X125	46	125	Ø 120	20	M20	23	171	174	45000
10618	10619	M20X150	46	150	Ø 120	20	M20	23	196	199	45000
10620	10621	M20X175	46	175	Ø 120	20	M20	23	221	224	45000
10622	10623	M20X200	46	200	Ø 120	20	M20	23	246	249	45000
10624	10625	M20X225	46	225	Ø 120	20	M20	23	271	274	45000
10626	10627	M20X250	46	250	Ø 120	20	M20	23	296	299	45000

- Materiale base: acciaio inox AISI 304 (a richiesta AISI 316). A richiesta disponibile con gomma antiscivolo NBR 70 shore (codice standard = senza gomma). Materiale stelo: acciaio inox AISI 304 (a richiesta AISI 316). Su richiesta l'elemento di livellamento viene fornito con dado in acciaio.

- I valori dei carichi sopra riportati sono calcolati in condizioni statiche alla metà della lunghezza dello stelo filettato. Qualora s'intendesse utilizzare i supporti in presenza di vibrazioni o carichi in movimento, tali valori dovranno essere adeguatamente ridotti. Per ulteriori chiarimenti consultare il nostro ufficio tecnico. Ogni nostra responsabilità decade in caso di manomissioni o modifiche dei componenti.

- *Stainless steel base in 1.4301 (1.4401on specific request). On request non-skid plate in NBR rubber 70 shore is available (Standard code = without rubber). Stainless steel screw in 1.4301 (1.4401on specific request). The leveling element could be supplied, on request, with steel nut.*

- *Load values above mentioned have to be considered referring to static conditions calculated at the half of the screw length. In conditions of vibrations or in presence of dynamic loads these values should be reduced. For further information consult our technical office. We cannot accept responsibility for mounts that have been tampered or modified*

Piede Inox

CARICHI PESANTI

Caratteristiche: BASE DAL PIENO Ø 120, STELO SNODATO 30°

Features: SOLID BASE Ø 120, 30° ARTICULATED STEM

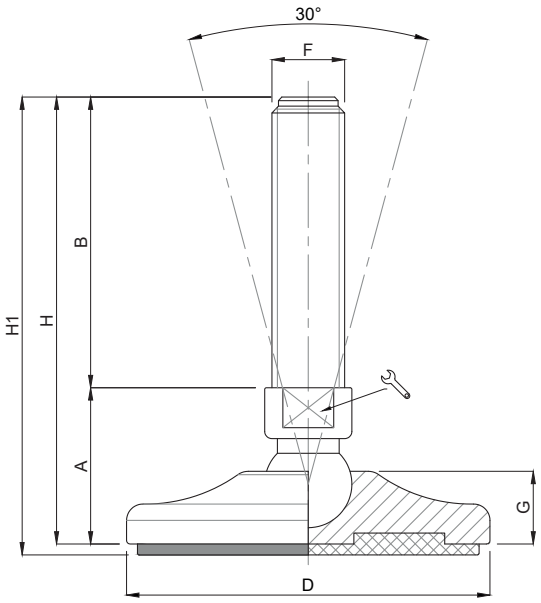

	CODICE - *CODE*		descrizione	DIMENSIONI PRINCIPALI - *MAIN DIMENSIONS*								CARICO STATICO *STATIC LOAD* NEWTON
	standard *standard*	antiscivolo *antislip*	*description*	A	B	D		F	G	H	H1	
	10630	10631	M24X75	47	75	Ø 120	20	M24	23	122	125	55000
	10632	10633	M24X100	47	100	Ø 120	20	M24	23	147	150	55000
	10634	10635	M24X125	47	125	Ø 120	20	M24	23	172	175	55000
*	10636	10637	M24X150	47	150	Ø 120	20	M24	23	197	200	55000
	10638	10639	M24X175	47	175	Ø 120	20	M24	23	222	225	55000
*	10640	10641	M24X200	47	200	Ø 120	20	M24	23	247	250	55000
	10642	10643	M24X225	47	225	Ø 120	20	M24	23	272	275	55000
	10644	10645	M24X250	47	250	Ø 120	20	M24	23	297	300	55000
	10646	10647	M30X100	47	100	Ø 120	26	M30	23	147	150	65000
	10648	10649	M30X125	47	125	Ø 120	26	M30	23	172	175	65000
*	10650	10651	M30X150	47	150	Ø 120	26	M30	23	197	200	65000
	10652	10653	M30X175	47	175	Ø 120	26	M30	23	222	225	65000
*	10654	10655	M30X200	47	200	Ø 120	26	M30	23	247	250	65000
	10656	10657	M30X225	47	225	Ø 120	26	M30	23	272	275	65000
	10658	10659	M30X250	47	250	Ø 120	26	M30	23	297	300	65000

* Disponibile con Filettatura a passo fine. Aggiungere "**/P2**"al codice
*Available with Thin pitch thread. Please, add "**/P2**" to the code*

- Materiale base: acciaio inox AISI 304 (a richiesta AISI 316). A richiesta disponibile con gomma antiscivolo NBR 70 shore (codice standard = senza gomma). Materiale stelo: acciaio inox AISI 304 (a richiesta AISI 316). Su richiesta l'elemento di livellamento viene fornito con dado in acciaio.

- I valori dei carichi sopra riportati sono calcolati in condizioni statiche alla metà della lunghezza dello stelo filettato. Qualora s'intendesse utilizzare i supporti in presenza di vibrazioni o carichi in movimento, tali valori dovranno essere adeguatamente ridotti. Per ulteriori chiarimenti consultare il nostro ufficio tecnico. Ogni nostra responsabilità decade in caso di manomissioni o modifiche dei componenti.

- *Stainless steel base in 1.4301 (1.4401on specific request). On request non-skid plate in NBR rubber 70 shore is available (Standard code = without rubber). Stainless steel screw in 1.4301 (1.4401on specific request). The leveling element could be supplied, on request, with steel nut.*

- *Load values above mentioned have to be considered referring to static conditions calculated at the half of the screw length. In conditions of vibrations or in presence of dynamic loads these values should be reduced. For further information consult our technical office. We cannot accept responsibility for mounts that have been tampered or modified*

Piede Inox

CARICHI PESANTI

Martin
Levelling Components

Caratteristiche: BASE DAL PIENO Ø 140, STELO SNODATO 30°
Features: SOLID BASE Ø 140, 30° ARTICULATED STEM

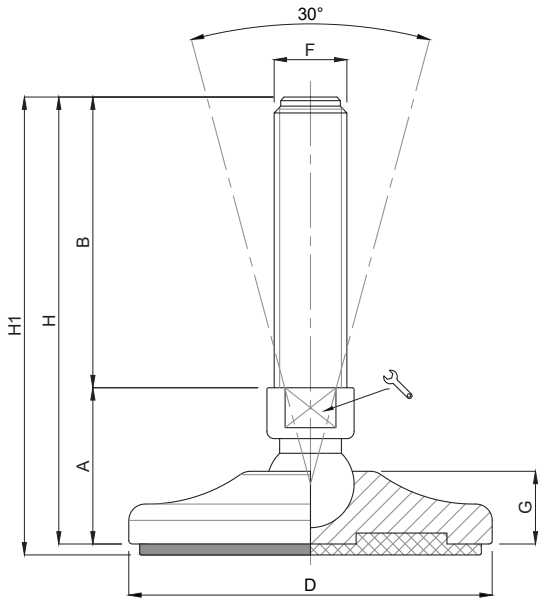

	CODICE - *CODE*		descrizione	DIMENSIONI PRINCIPALI - *MAIN DIMENSIONS*								CARICO STATICO *STATIC LOAD* NEWTON
	standard *standard*	antiscivolo *antislip*	*description*	A	B	D		F	G	H	H1	
	10884	10885	M20X75	49	75	Ø 140	20	M20	26	124	127	50000
	10886	10887	M20X100	49	100	Ø 140	20	M20	26	149	152	50000
	10888	10889	M20X125	49	125	Ø 140	20	M20	26	174	177	50000
	10890	10891	M20X150	49	150	Ø 140	20	M20	26	199	202	50000
	10892	10893	M20X175	49	175	Ø 140	20	M20	26	224	227	50000
	10894	10895	M20X200	49	200	Ø 140	20	M20	26	249	252	50000
	10904	10905	M24X75	49	75	Ø 140	20	M24	26	124	127	60000
	10906	10907	M24X100	49	100	Ø 140	20	M24	26	149	152	60000
	10908	10909	M24X125	49	125	Ø 140	20	M24	26	174	177	60000
*	10910	10911	M24X150	49	150	Ø 140	20	M24	26	199	202	60000
	10912	10913	M24X175	49	175	Ø 140	20	M24	26	224	227	60000
*	10914	10915	M24X200	49	200	Ø 140	20	M24	26	249	252	60000
	10920	10921	M30X100	49	100	Ø 140	26	M30	26	149	152	70000
	10922	10923	M30X125	49	125	Ø 140	26	M30	26	174	177	70000
*	10924	10925	M30X150	49	150	Ø 140	26	M30	26	199	202	70000
	10926	10927	M30X175	49	175	Ø 140	26	M30	26	224	227	70000
*	10928	10929	M30X200	49	200	Ø 140	26	M30	26	249	252	70000
	10930	10931	M30X225	49	225	Ø 140	26	M30	26	274	277	70000
	10932	10933	M30X250	49	250	Ø 140	26	M30	26	299	302	70000

* Disponibile con Filettatura a passo fine. Aggiungere "**/P2**"al codice
*Available with Thin pitch thread. Please, add "**/P2**" to the code*

- Materiale base: acciaio inox AISI 304 (a richiesta AISI 316). A richiesta disponibile con gomma antiscivolo NBR 70 shore (codice standard = senza gomma). Materiale stelo: acciaio inox AISI 304 (a richiesta AISI 316). Su richiesta l'elemento di livellamento viene fornito con dado in acciaio.

- I valori dei carichi sopra riportati sono calcolati in condizioni statiche alla metà della lunghezza dello stelo filettato. Qualora s'intendesse utilizzare i supporti in presenza di vibrazioni o carichi in movimento, tali valori dovranno essere adeguatamente ridotti. Per ulteriori chiarimenti consultare il nostro ufficio tecnico. Ogni nostra responsabilità decade in caso di manomissioni o modifiche dei componenti.

- *Stainless steel base in 1.4301 (1.4401on specific request). On request non-skid plate in NBR rubber 70 shore is available (Standard code = without rubber). Stainless steel screw in 1.4301 (1.4401on specific request). The leveling element could be supplied, on request, with steel nut.*

- *Load values above mentioned have to be considered referring to static conditions calculated at the half of the screw length. In conditions of vibrations or in presence of dynamic loads these values should be reduced. For further information consult our technical office. We cannot accept responsibility for mounts that have been tampered or modified*

Piede Inox

CARICHI PESANTI

Caratteristiche: BASE DAL PIENO Ø 160, STELO SNODATO 30°

Features: SOLID BASE Ø 160, 30° ARTICULATED STEM

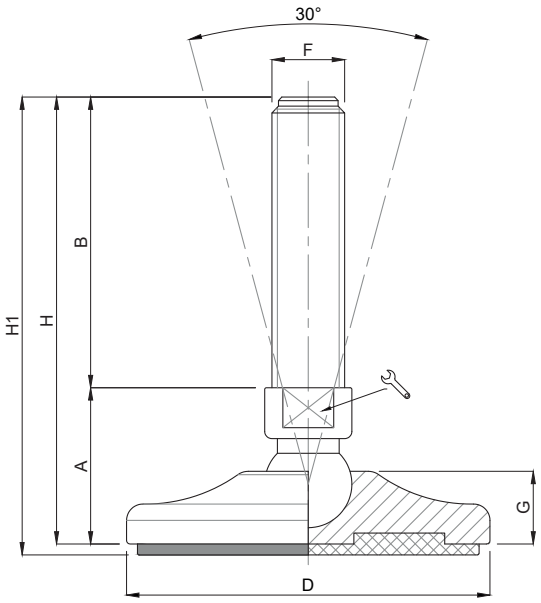

	CODICE - *CODE* standard *standard*	CODICE - *CODE* antiscivolo *antislip*	descrizione *description*	DIMENSIONI PRINCIPALI - *MAIN DIMENSIONS* A	B	D	F	G	H	H1	CARICO STATICO *STATIC LOAD* NEWTON
	10934	10935	M20X75	49	75	Ø 160	20	M20	26	124	127	50000
	10936	10937	M20X100	49	100	Ø 160	20	M20	26	149	152	50000
	10938	10939	M20X125	49	125	Ø 160	20	M20	26	174	177	50000
	10940	10941	M20X150	49	150	Ø 160	20	M20	26	199	202	50000
	10942	10943	M20X175	49	175	Ø 160	20	M20	26	224	227	50000
	10944	10945	M20X200	49	200	Ø 160	20	M20	26	249	252	50000
	10946	10947	M24X75	49	75	Ø 160	20	M24	26	124	127	60000
	10948	10949	M24X100	49	100	Ø 160	20	M24	26	149	152	60000
	10950	10951	M24X125	49	125	Ø 160	20	M24	26	174	177	60000
*	10952	10953	M24X150	49	150	Ø 160	20	M24	26	199	202	60000
	10954	10955	M24X175	49	175	Ø 160	20	M24	26	224	227	60000
*	10956	10957	M24X200	49	200	Ø 160	20	M24	26	249	252	60000
	10958	10959	M30X100	49	100	Ø 160	26	M30	26	149	152	70000
	10960	10961	M30X125	49	125	Ø 160	26	M30	26	174	177	70000
*	10962	10963	M30X150	49	150	Ø 160	26	M30	26	199	202	70000
	10964	10965	M30X175	49	175	Ø 160	26	M30	26	224	227	70000
*	10966	10967	M30X200	49	200	Ø 160	26	M30	26	249	252	70000
	10968	10969	M30X225	49	225	Ø 160	26	M30	26	274	277	70000
	10970	10971	M30X250	49	250	Ø 160	26	M30	26	299	302	70000
	10972	10973	M36x150	51	150	Ø 160	32	M36	26	201	204	80000
	10974	10975	M36x200	51	200	Ø 160	32	M36	26	251	254	80000

* Disponibile con Filettatura a passo fine. Aggiungere "**/P2**"al codice
*Available with Thin pitch thread. Please, add "**/P2**" to the code*

- Materiale base: acciaio inox AISI 304 (a richiesta AISI 316). A richiesta disponibile con gomma antiscivolo NBR 70 shore (codice standard = senza gomma). Materiale stelo: acciaio inox AISI 304 (a richiesta AISI 316). Su richiesta l'elemento di livellamento viene fornito con dado in acciaio.

- I valori dei carichi sopra riportati sono calcolati in condizioni statiche alla metà della lunghezza dello stelo filettato. Qualora s'intendesse utilizzare i supporti in presenza di vibrazioni o carichi in movimento, tali valori dovranno essere adeguatamente ridotti. Per ulteriori chiarimenti consultare il nostro ufficio tecnico. Ogni nostra responsabilità decade in caso di manomissioni o modifiche dei componenti.

- *Stainless steel base in 1.4301 (1.4401on specific request). On request non-skid plate in NBR rubber 70 shore is available (Standard code = without rubber). Stainless steel screw in 1.4301 (1.4401on specific request). The leveling element could be supplied, on request, with steel nut.*

- *Load values above mentioned have to be considered referring to static conditions calculated at the half of the screw length. In conditions of vibrations or in presence of dynamic loads these values should be reduced. For further information consult our technical office. We cannot accept responsibility for mounts that have been tampered or modified*

Piede Inox

CARICHI PESANTI

Martin
Levelling Components

Caratteristiche: BASE DAL PIENO Ø 80, STELO SNODATO 10°
Features: SOLID BASE Ø 80, 10° ARTICULATED STEM

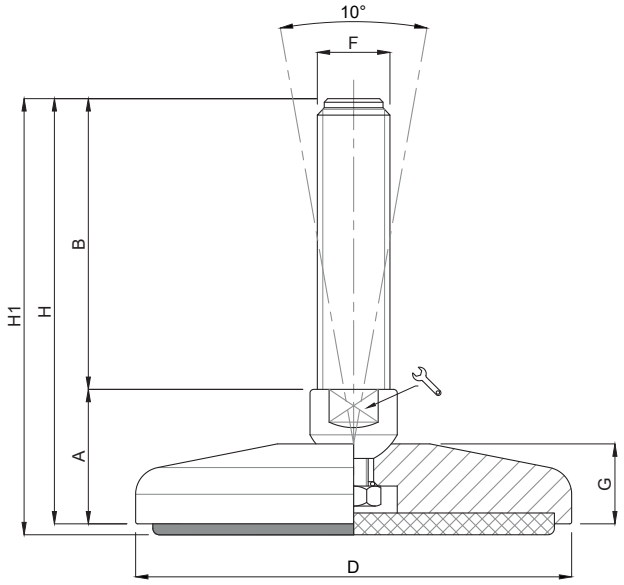

CODICE - *CODE*		descrizione *description*	DIMENSIONI PRINCIPALI - *MAIN DIMENSIONS*								CARICO STATICO *STATIC LOAD* NEWTON
standard *standard*	antiscivolo *antislip*		A	B	D		F	G	H	H1	
11334	11335	M16X100	33	100	Ø 80	20	M16	19	133	136	30000
11338	11339	M16X150	33	150	Ø 80	20	M16	19	183	186	30000
11342	11343	M16X200	33	200	Ø 80	20	M16	19	233	236	30000
11334/20	11335/20	M20X100	33	100	Ø 80	20	M20	19	133	136	35000
11338/20	11339/20	M20X150	33	150	Ø 80	20	M20	19	183	186	35000
11342/20	11343/20	M20X200	33	200	Ø 80	20	M20	19	233	236	35000
11344/20	11345/20	M20X225	33	225	Ø 80	20	M20	19	258	261	35000
11334/24	11335/24	M24X100	33	100	Ø 80	20	M24	19	133	136	40000
* 11338/24	11339/24	M24X150	33	150	Ø 80	20	M24	19	183	186	40000
* 11342/24	11343/24	M24X200	33	200	Ø 80	20	M24	19	233	236	40000
11344/24	11345/24	M24X225	33	225	Ø 80	20	M24	19	258	261	40000

* Disponibile con Filettatura a passo fine. Aggiungere "**/P2**"al codice
*Available with Thin pitch thread. Please, add "**/P2**" to the code*

- Materiale base: acciaio inox AISI 304 (a richiesta AISI 316). A richiesta disponibile con gomma antiscivolo NBR 70 shore (codice standard = senza gomma). Materiale stelo: acciaio inox AISI 304 (a richiesta AISI 316). Su richiesta l'elemento di livellamento viene fornito con dado in acciaio.

- I valori dei carichi sopra riportati sono calcolati in condizioni statiche alla metà della lunghezza dello stelo filettato. Qualora s'intendesse utilizzare i supporti in presenza di vibrazioni o carichi in movimento, tali valori dovranno essere adeguatamente ridotti. Per ulteriori chiarimenti consultare il nostro ufficio tecnico. Ogni nostra responsabilità decade in caso di manomissioni o modifiche dei componenti.

- *Stainless steel base in 1.4301 (1.4401on specific request). On request anti-slip rubber 70 shore. Stainless steel screw in 1.4301 (1.4401on specific request). The leveling element could be supplied, on request, with steel nut.*

- *Load values above mentioned have to be considered referring to static conditions calculated at the half of the screw length. In conditions of vibrations or in presence of dynamic loads these values should be reduced. For further information consult our technical office. We cannot accept responsibility for mounts that have been tampered or modified*

Piede Inox

CARICHI PESANTI

Caratteristiche: BASE DAL PIENO Ø 100, STELO SNODATO 10°

Features: SOLID BASE Ø 100, 10° ARTICULATED STEM

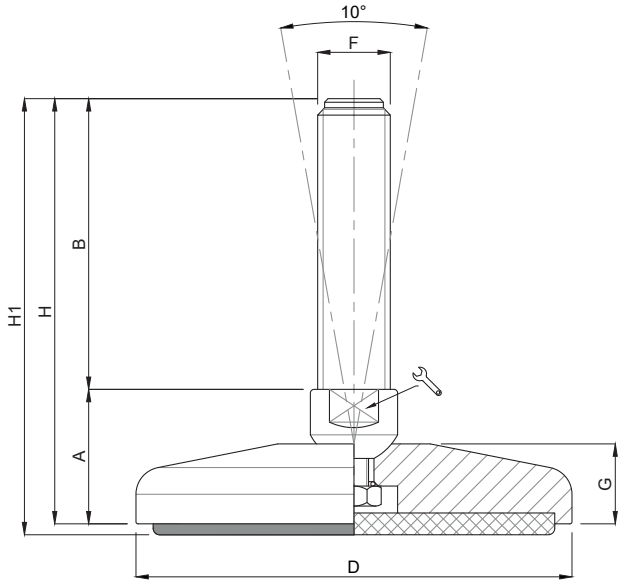

	CODICE - *CODE*		descrizione	DIMENSIONI PRINCIPALI - *MAIN DIMENSIONS*								CARICO STATICO *STATIC LOAD* NEWTON
	standard *standard*	antiscivolo *antislip*	*description*	A	B	D		F	G	H	H1	
	11382/16	11383/16	M16X100	34	100	Ø 100	20	M16	20	134	137	40000
	11386/16	11387/16	M16X150	34	150	Ø 100	20	M16	20	184	187	40000
	11390/16	11391/16	M16X200	34	200	Ø 100	20	M16	20	234	237	40000
	11392/16	11393/16	M16X225	34	225	Ø 100	20	M16	20	259	262	40000
	11382	11383	M20X100	34	100	Ø 100	20	M20	20	134	137	40000
	11386	11387	M20X150	34	150	Ø 100	20	M20	20	184	187	40000
	11390	11391	M20X200	34	200	Ø 100	20	M20	20	234	237	40000
	11392	11393	M20X225	34	225	Ø 100	20	M20	20	259	262	40000
	11382/24	11383/24	M24X100	34	100	Ø 100	20	M24	20	134	137	45000
*	11386/24	11387/24	M24X150	34	150	Ø 100	20	M24	20	184	187	45000
*	11390/24	11391/24	M24X200	34	200	Ø 100	20	M24	20	234	237	45000
	11392/24	11393/24	M24X225	34	225	Ø 100	20	M24	20	259	262	45000
	11382/30	11383/30	M30X100	40	100	Ø 100	26	M30	20	140	143	50000
*	11386/30	11387/30	M30X150	40	150	Ø 100	26	M30	20	190	193	50000
*	11390/30	11391/30	M30X200	40	200	Ø 100	26	M30	20	240	243	50000
	11392/30	11393/30	M30X225	40	225	Ø 100	26	M30	20	265	268	50000

* Disponibile con Filettatura a passo fine. Aggiungere "**/P2**"al codice
*Available with Thin pitch thread. Please, add "**/P2**" to the code*

- Materiale base: acciaio inox AISI 304 (a richiesta AISI 316). A richiesta disponibile con gomma antiscivolo NBR 70 shore (codice standard = senza gomma). Materiale stelo: acciaio inox AISI 304 (a richiesta AISI 316). Su richiesta l'elemento di livellamento viene fornito con dado in acciaio.

- I valori dei carichi sopra riportati sono calcolati in condizioni statiche alla metà della lunghezza dello stelo filettato. Qualora s'intendesse utilizzare i supporti in presenza di vibrazioni o carichi in movimento, tali valori dovranno essere adeguatamente ridotti. Per ulteriori chiarimenti consultare il nostro ufficio tecnico. Ogni nostra responsabilità decade in caso di manomissioni o modifiche dei componenti.

- *Stainless steel base in 1.4301 (1.4401on specific request). On request anti-slip rubber 70 shore. Stainless steel screw in 1.4301 (1.4401on specific request). The leveling element could be supplied, on request, with steel nut.*

- *Load values above mentioned have to be considered referring to static conditions calculated at the half of the screw length. In conditions of vibrations or in presence of dynamic loads these values should be reduced. For further information consult our technical office. We cannot accept responsibility for mounts that have been tampered or modified*

Piede Inox

CARICHI PESANTI

Martin
Levelling Components

Caratteristiche: BASE DAL PIENO Ø 120, STELO SNODATO 10°

Features: SOLID BASE Ø 120, 10° ARTICULATED STEM

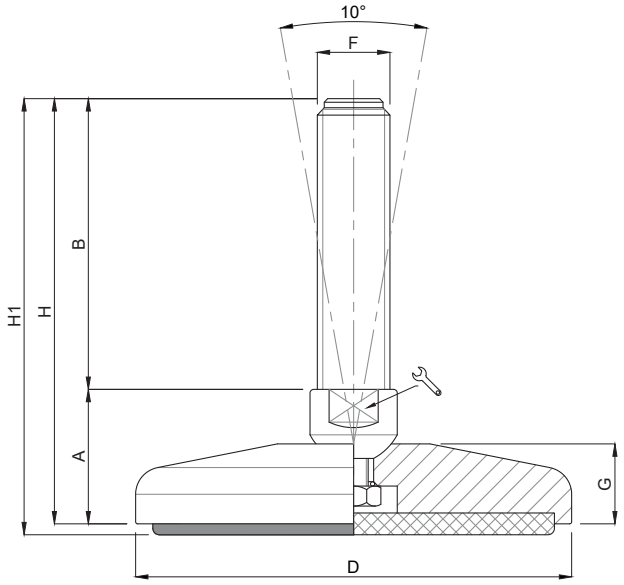

	CODICE - *CODE*		descrizione	DIMENSIONI PRINCIPALI - *MAIN DIMENSIONS*								CARICO STATICO *STATIC LOAD* NEWTON
	standard *standard*	antiscivolo *antislip*	*description*	A	B	D		F	G	H	H1	
	11430	11431	M20X100	36	100	Ø 120	20	M20	22	136	139	45000
	11434	11435	M20X150	36	150	Ø 120	20	M20	22	186	189	45000
	11438	11439	M20X200	36	200	Ø 120	20	M20	22	236	239	45000
	11440	11441	M20X225	36	225	Ø 120	20	M20	22	261	264	45000
	11430/24	11431/24	M24X100	36	100	Ø 120	20	M24	22	136	139	50000
*	11434/24	11435/24	M24X150	36	150	Ø 120	20	M24	22	186	189	50000
*	11438/24	11439/24	M24X200	36	200	Ø 120	20	M24	22	236	239	50000
	11440/24	11441/24	M24X225	36	225	Ø 120	20	M24	22	261	264	50000
	11430/30	11431/30	M30X100	42	100	Ø 120	26	M30	22	142	145	60000
*	11434/30	11435/30	M30X150	42	150	Ø 120	26	M30	22	192	195	60000
*	11438/30	11439/30	M30X200	42	200	Ø 120	26	M30	22	242	275	60000
	11440/30	11441/30	M30X225	42	225	Ø 120	26	M30	22	267	270	60000

* Disponibile con Filettatura a passo fine. Aggiungere "**/P2**"al codice
*Available with Thin pitch thread. Please, add "**/P2**" to the code*

- Materiale base: acciaio inox AISI 304 (a richiesta AISI 316). A richiesta disponibile con gomma antiscivolo NBR 70 shore (codice standard = senza gomma). Materiale stelo: acciaio inox AISI 304 (a richiesta AISI 316). Su richiesta l'elemento di livellamento viene fornito con dado in acciaio.

- I valori dei carichi sopra riportati sono calcolati in condizioni statiche alla metà della lunghezza dello stelo filettato. Qualora s'intendesse utilizzare i supporti in presenza di vibrazioni o carichi in movimento, tali valori dovranno essere adeguatamente ridotti. Per ulteriori chiarimenti consultare il nostro ufficio tecnico. Ogni nostra responsabilità decade in caso di manomissioni o modifiche dei componenti.

- *Stainless steel base in 1.4301 (1.4401on specific request). On request anti-slip rubber 70 shore. Stainless steel screw in 1.4301 (1.4401on specific request). The leveling element could be supplied, on request, with steel nut.*

- *Load values above mentioned have to be considered referring to static conditions calculated at the half of the screw length. In conditions of vibrations or in presence of dynamic loads these values should be reduced. For further information consult our technical office. We cannot accept responsibility for mounts that have been tampered or modified*

Piede Inox

CARICHI PESANTI

Caratteristiche: BASE DAL PIENO Ø 159, STELO SNODATO 10°

Features: SOLID BASE Ø 159, 10° ARTICULATED STEM

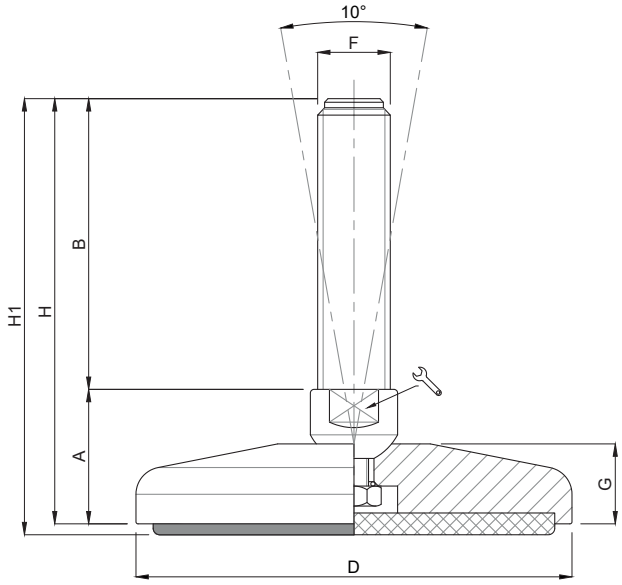

	CODICE - *CODE*		descrizione	DIMENSIONI PRINCIPALI - *MAIN DIMENSIONS*								CARICO STATICO *STATIC LOAD* NEWTON
	standard *standard*	antiscivolo *antislip*	*description*	A	B	D		F	G	H	H1	
	11478	11479	M20X100	37	100	Ø 159	20	M20	23	137	140	50000
	11482	11483	M20X150	37	150	Ø 159	20	M20	23	187	190	50000
	11486	11487	M20X200	37	200	Ø 159	20	M20	23	237	240	50000
	11488	11489	M20X225	37	225	Ø 159	20	M20	23	262	265	50000
	11478/24	11479/24	M24X100	38	100	Ø 159	20	M24	23	138	141	60000
*	11482/24	11483/24	M24X150	38	150	Ø 159	20	M24	23	188	191	60000
*	11486/24	11487/24	M24X200	38	200	Ø 159	20	M24	23	238	241	60000
	11488/24	11489/24	M24X225	38	225	Ø 159	20	M24	23	263	266	60000
	11478/30	11479/30	M30X100	42	100	Ø 159	26	M30	23	142	145	70000
*	11482/30	11483/30	M30X150	42	150	Ø 159	26	M30	23	192	195	70000
*	11486/30	11487/30	M30X200	42	200	Ø 159	26	M30	23	242	245	70000
	11488/30	11489/30	M30X225	42	225	Ø 159	26	M30	23	267	270	70000

* Disponibile con Filettatura a passo fine. Aggiungere "**/P2**"al codice
*Available with Thin pitch thread. Please, add "**/P2**" to the code*

- Materiale base: acciaio inox AISI 304 (a richiesta AISI 316). A richiesta disponibile con gomma antiscivolo NBR 70 shore (codice standard = senza gomma). Materiale stelo: acciaio inox AISI 304 (a richiesta AISI 316). Su richiesta l'elemento di livellamento viene fornito con dado in acciaio.

- I valori dei carichi sopra riportati sono calcolati in condizioni statiche alla metà della lunghezza dello stelo filettato. Qualora s'intendesse utilizzare i supporti in presenza di vibrazioni o carichi in movimento, tali valori dovranno essere adeguatamente ridotti. Per ulteriori chiarimenti consultare il nostro ufficio tecnico. Ogni nostra responsabilità decade in caso di manomissioni o modifiche dei componenti.

- *Stainless steel base in 1.4301 (1.4401on specific request). On request anti-slip rubber 70 shore. Stainless steel screw in 1.4301 (1.4401on specific request). The leveling element could be supplied, on request, with steel nut.*

- *Load values above mentioned have to be considered referring to static conditions calculated at the half of the screw length. In conditions of vibrations or in presence of dynamic loads these values should be reduced. For further information consult our technical office. We cannot accept responsibility for mounts that have been tampered or modified*

Piede Inox

CARICHI PESANTI

Martin
Levelling Components

Caratteristiche: BASE DAL PIENO Ø 80, STELO FISSO
Features: SOLID BASE Ø 80, FIX STEM

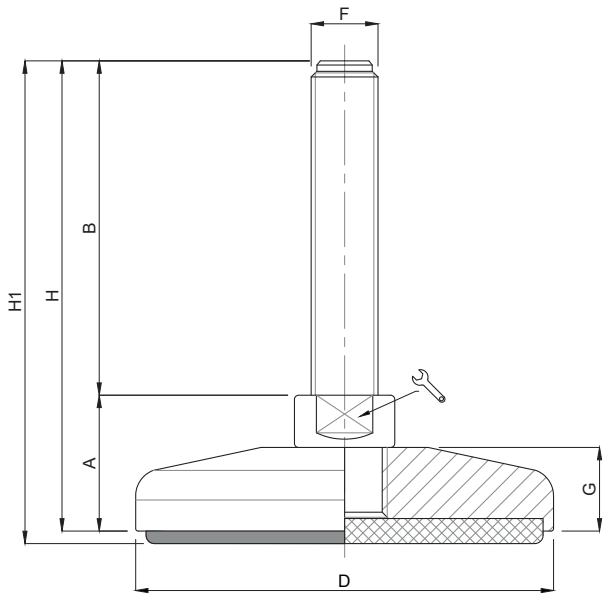

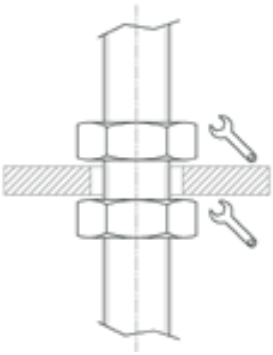

ATTENZIONE:
Stelo non girevole.
Utilizzare Dado contro Dado.
Dado non fornito.

ATTENTION:
Stem not revolving.
Use Nut vs. Nut.
Nut not provided.

CODICE - *CODE* antiscivolo - *antislip*	descrizione *description*	DIMENSIONI PRINCIPALI - *MAIN DIMENSIONS* A	B	D	🔧	F	G	H1	CARICO STATICO *STATIC LOAD* NEWTON
11527	M16X100	31,5	100	Ø 80	17	M16	19	134,5	30000
11531	M16X150	31,5	150	Ø 80	17	M16	19	184,5	30000
11535	M16X200	31,5	200	Ø 80	17	M16	19	234,5	30000
11575	M20X100	31,5	100	Ø 80	20	M20	19	134,5	35000
11579	M20X150	31,5	150	Ø 80	20	M20	19	184,5	35000
11583	M20X200	31,5	200	Ø 80	20	M20	19	234,5	35000
11585	M20X225	31,5	225	Ø 80	20	M20	19	259,5	35000
11575/24	M24X100	33	100	Ø 80	20	M24	19	136	40000
* 11579/24	M24X150	33	150	Ø 80	20	M24	19	186	40000
* 11583/24	M24X200	33	200	Ø 80	20	M24	19	236	40000
11585/24	M24X225	33	225	Ø 80	20	M24	19	261	40000

* Disponibile con Filettatura a passo fine. Aggiungere "**/P2**"al codice
*Available with Thin pitch thread. Please, add "**/P2**" to the code*

- Materiale base: acciaio inox AISI 304 (a richiesta AISI 316). Elemento fornito con gomma antiscivolo NBR 70 shore. Materiale stelo: acciaio inox AISI 304 (a richiesta AISI 316). Su richiesta l'elemento di livellamento viene fornito con dado in acciaio.

- I valori dei carichi sopra riportati sono calcolati in condizioni statiche alla metà della lunghezza dello stelo filettato. Qualora s'intendesse utilizzare i supporti in presenza di vibrazioni o carichi in movimento, tali valori dovranno essere adeguatamente ridotti. Per ulteriori chiarimenti consultare il nostro ufficio tecnico. Ogni nostra responsabilità decade in caso di manomissioni o modifiche dei componenti.

- *Stainless steel base in 1.4301 (1.4401 on specific request). Leveling element supplied with black non-skid plate in NBR rubber 70 shore. Stainless steel screw in 1.4301 (1.4401on specific request. The leveling element could be supplied, on request, with steel nut.*

- *Load values above mentioned have to be considered referring to static conditions calculated at the half of the screw length. In conditions of vibrations or in presence of dynamic loads these values should be reduced. For further information consult our technical office. We cannot accept responsibility for mounts that have been tampered or modified*

Piede Inox

CARICHI PESANTI

Caratteristiche: BASE DAL PIENO Ø 100, STELO FISSO

Features: SOLID BASE Ø 100, FIX STEM

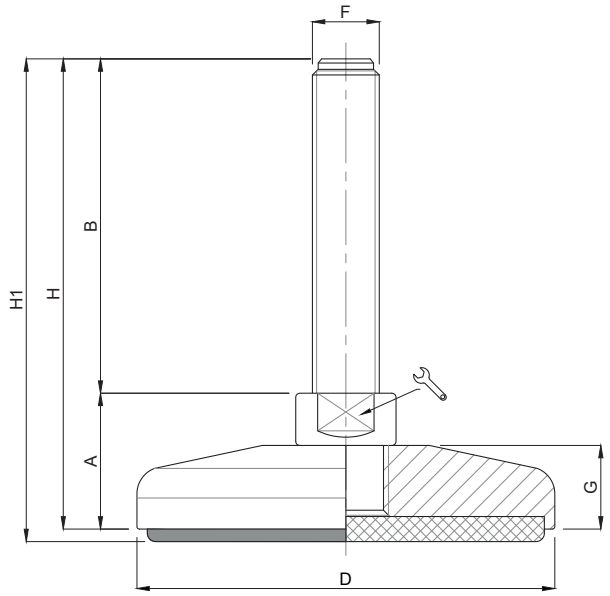

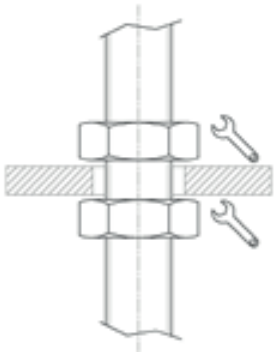

ATTENZIONE:
Stelo non girevole.
Utilizzare Dado contro Dado.
Dado non fornito.

ATTENTION:
Stem not revolving.
Use Nut vs. Nut.
Nut not provided.

	CODICE - *CODE* antiscivolo - *antislip*	descrizione *description*	DIMENSIONI PRINCIPALI - *MAIN DIMENSIONS* A	B	D		F	G	H1	CARICO STATICO *STATIC LOAD* NEWTON
	11629	M16X100	33	100	Ø 100	20	M16	20	136	40000
	11633	M16X150	33	150	Ø 100	20	M16	20	186	40000
	11637	M16X200	33	200	Ø 100	20	M16	20	236	40000
	11685	M20X100	33	100	Ø 100	20	M20	20	136	45000
	11689	M20X150	33	150	Ø 100	20	M20	20	186	45000
	11693	M20X200	33	200	Ø 100	20	M20	20	236	45000
	11697	M20X250	33	250	Ø 100	20	M20	20	286	45000
	11741	M24X100	34	100	Ø 100	20	M24	20	137	50000
*	11745	M24X150	34	150	Ø 100	20	M24	20	187	50000
*	11749	M24X200	34	200	Ø 100	20	M24	20	237	50000
	11753	M24X250	34	250	Ø 100	20	M24	20	287	50000

* Disponibile con Filettatura a passo fine. Aggiungere "**/P2**"al codice
*Available with Thin pitch thread. Please, add "**/P2**" to the code*

- Materiale base: acciaio inox AISI 304 (a richiesta AISI 316). Elemento fornito con gomma antiscivolo NBR 70 shore. Materiale stelo: acciaio inox AISI 304 (a richiesta AISI 316). Su richiesta l'elemento di livellamento viene fornito con dado in acciaio.

- I valori dei carichi sopra riportati sono calcolati in condizioni statiche alla metà della lunghezza dello stelo filettato. Qualora s'intendesse utilizzare i supporti in presenza di vibrazioni o carichi in movimento, tali valori dovranno essere adeguatamente ridotti. Per ulteriori chiarimenti consultare il nostro ufficio tecnico. Ogni nostra responsabilità decade in caso di manomissioni o modifiche dei componenti.

- *Stainless steel base in 1.4301 (1.4401 on specific request). Leveling element supplied with black non-skid plate in NBR rubber 70 shore. Stainless steel screw in 1.4301 (1.4401on specific request. The leveling element could be supplied, on request, with steel nut.*

- *Load values above mentioned have to be considered referring to static conditions calculated at the half of the screw length. In conditions of vibrations or in presence of dynamic loads these values should be reduced. For further information consult our technical office. We cannot accept responsibility for mounts that have been tampered or modified*

Piede Inox

CARICHI PESANTI

Martin
Levelling Components

Caratteristiche: BASE DAL PIENO Ø 120, STELO FISSO
Features: SOLID BASE Ø 120, FIX STEM

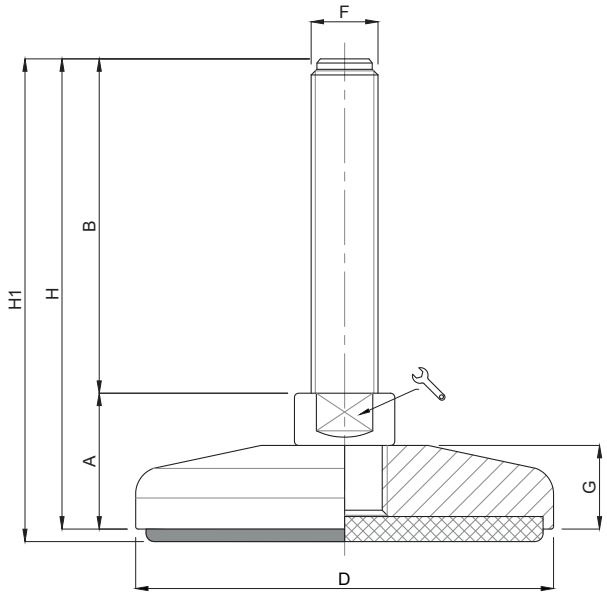

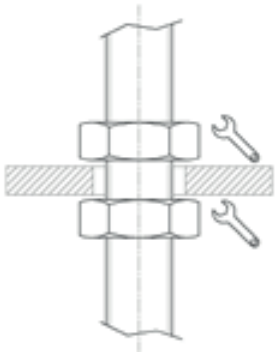

ATTENZIONE:
Stelo non girevole.
Utilizzare Dado contro Dado.
Dado non fornito.

ATTENTION:
Stem not revolving.
Use Nut vs. Nut.
Nut not provided.

	CODICE - *CODE* antiscivolo - *antislip*	descrizione *description*	DIMENSIONI PRINCIPALI - *MAIN DIMENSIONS* A	B	D		F	G	H1	CARICO STATICO *STATIC LOAD* NEWTON
	11797	M20X100	35	100	Ø 120	20	M20	22	138	45000
	11801	M20X150	35	150	Ø 120	20	M20	22	188	45000
	11805	M20X200	35	200	Ø 120	20	M20	22	238	45000
	11809	M20X250	35	250	Ø 120	20	M20	22	288	45000
	11853	M24X100	35	100	Ø 120	20	M24	22	138	50000
*	11857	M24X150	35	150	Ø 120	20	M24	22	188	50000
*	11861	M24X200	35	200	Ø 120	20	M24	22	238	50000
	11865	M24X250	35	250	Ø 120	20	M24	22	288	50000
	11909	M30X100	36	100	Ø 120	26	M30	22	139	60000
*	11913	M30X150	36	150	Ø 120	26	M30	22	189	60000
*	11917	M30X200	36	200	Ø 120	26	M30	22	239	60000
	11921	M30X250	36	250	Ø 120	26	M30	22	289	60000

* Disponibile con Filettatura a passo fine. Aggiungere "**/P2**"al codice
*Available with Thin pitch thread. Please, add "**/P2**" to the code*

- Materiale base: acciaio inox AISI 304 (a richiesta AISI 316). Elemento fornito con gomma antiscivolo NBR 70 shore. Materiale stelo: acciaio inox AISI 304 (a richiesta AISI 316). Su richiesta l'elemento di livellamento viene fornito con dado in acciaio.

- I valori dei carichi sopra riportati sono calcolati in condizioni statiche alla metà della lunghezza dello stelo filettato. Qualora s'intendesse utilizzare i supporti in presenza di vibrazioni o carichi in movimento, tali valori dovranno essere adeguatamente ridotti. Per ulteriori chiarimenti consultare il nostro ufficio tecnico. Ogni nostra responsabilità decade in caso di manomissioni o modifiche dei componenti.

- *Stainless steel base in 1.4301 (1.4401 on specific request). Leveling element supplied with black non-skid plate in NBR rubber 70 shore. Stainless steel screw in 1.4301 (1.4401on specific request. The leveling element could be supplied, on request, with steel nut.*

- *Load values above mentioned have to be considered referring to static conditions calculated at the half of the screw length. In conditions of vibrations or in presence of dynamic loads these values should be reduced. For further information consult our technical office. We cannot accept responsibility for mounts that have been tampered or modified*

Piede Inox

CARICHI PESANTI

Caratteristiche: BASE DAL PIENO Ø 159, STELO FISSO

Features: SOLID BASE Ø 159, FIX STEM

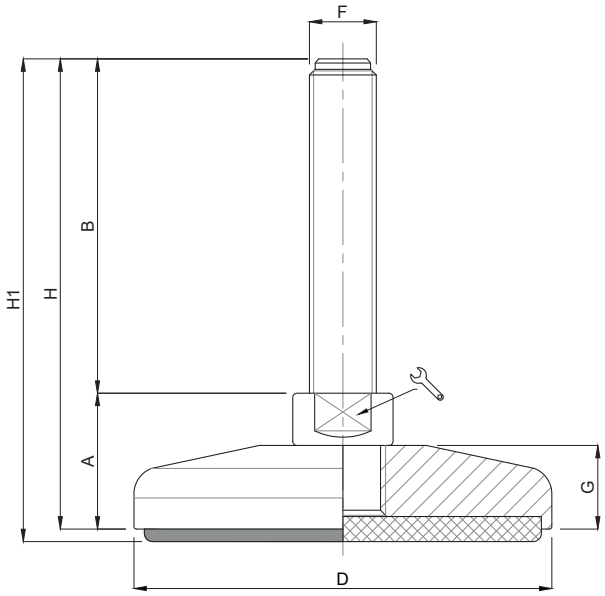

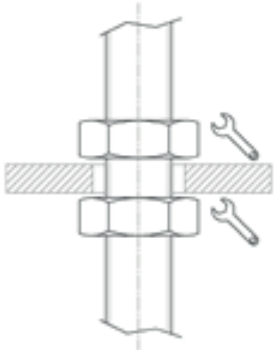

ATTENZIONE:
Stelo non girevole.
Utilizzare Dado contro Dado.
Dado non fornito.

ATTENTION:
Stem not revolving.
Use Nut vs. Nut.
Nut not provided.

	CODICE - *CODE* antiscivolo - *antislip*	descrizione *description*	DIMENSIONI PRINCIPALI - *MAIN DIMENSIONS* A	B	D	🔧	F	G	H1	CARICO STATICO *STATIC LOAD* NEWTON
	11965	M20X100	36	100	Ø 159	20	M20	23	139	50000
	11969	M20X150	36	150	Ø 159	20	M20	23	189	50000
	11973	M20X200	36	200	Ø 159	20	M20	23	239	50000
	11977	M20X250	36	250	Ø 159	20	M20	23	289	50000
	12021	M24X100	36	100	Ø 159	20	M24	23	139	60000
*	12025	M24X150	36	150	Ø 159	20	M24	23	189	60000
*	12029	M24X200	36	200	Ø 159	20	M24	23	239	60000
	12033	M24X250	36	250	Ø 159	20	M24	23	289	60000
	12077	M30X100	37	100	Ø 159	26	M30	23	140	70000
*	12081	M30X150	37	150	Ø 159	26	M30	23	190	70000
*	12085	M30X200	37	200	Ø 159	26	M30	23	240	70000
	12089	M30X250	37	250	Ø 159	26	M30	23	290	70000

* Disponibile con Filettatura a passo fine. Aggiungere "**/P2**"al codice
*Available with Thin pitch thread. Please, add "**/P2**" to the code*

- Materiale base: acciaio inox AISI 304 (a richiesta AISI 316). Elemento fornito con gomma antiscivolo NBR 70 shore. Materiale stelo: acciaio inox AISI 304 (a richiesta AISI 316). Su richiesta l'elemento di livellamento viene fornito con dado in acciaio.

- I valori dei carichi sopra riportati sono calcolati in condizioni statiche alla metà della lunghezza dello stelo filettato. Qualora s'intendesse utilizzare i supporti in presenza di vibrazioni o carichi in movimento, tali valori dovranno essere adeguatamente ridotti. Per ulteriori chiarimenti consultare il nostro ufficio tecnico. Ogni nostra responsabilità decade in caso di manomissioni o modifiche dei componenti.

- *Stainless steel base in 1.4301 (1.4401 on specific request). Leveling element supplied with black non-skid plate in NBR rubber 70 shore. Stainless steel screw in 1.4301 (1.4401on specific request. The leveling element could be supplied, on request, with steel nut.*

- *Load values above mentioned have to be considered referring to static conditions calculated at the half of the screw length. In conditions of vibrations or in presence of dynamic loads these values should be reduced. For further information consult our technical office. We cannot accept responsibility for mounts that have been tampered or modified*

Piede Inox

CARICHI PESANTI

Martin
Levelling Components

Caratteristiche: BASE DAL PIENO Ø 100, STELO FISSO
Features: SOLID BASE Ø 100 WITH 2 BORES, FIX STEM

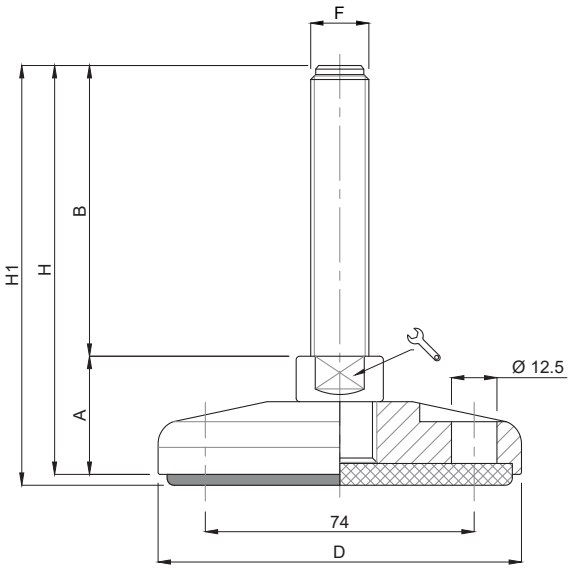

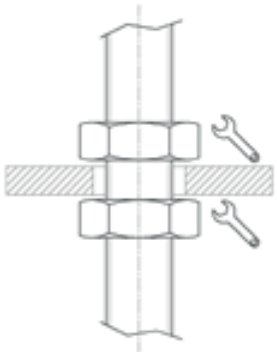

ATTENZIONE:
Stelo non girevole.
Utilizzare Dado contro Dado.
Dado non fornito.

ATTENTION:
Stem not revolving.
Use Nut vs. Nut.
Nut not provided.

	CODICE - *CODE*		descrizione	DIMENSIONI PRINCIPALI - *MAIN DIMENSIONS*								CARICO STATICO *STATIC LOAD* NEWTON
	standard *standard*	antiscivolo *antislip*	*description*	A	B	D	🔧	F	G	H	H1	
	12132	12132/G	M16X100	33	100	Ø 100	20	M16	20	133	136	35000
	12136	12136/G	M16X150	33	150	Ø 100	20	M16	20	183	186	35000
	12140	12140/G	M16X200	33	200	Ø 100	20	M16	20	233	236	35000
	12188	12188/G	M20X100	33	100	Ø 100	20	M20	20	133	136	40000
	12192	12192/G	M20X150	33	150	Ø 100	20	M20	20	183	186	40000
	12196	12196/G	M20X200	33	200	Ø 100	20	M20	20	233	236	40000
	12200	12200/G	M20X250	33	250	Ø 100	20	M20	20	283	286	40000
	12244	12244/G	M24X100	34	100	Ø 100	20	M24	20	134	137	45000
*	12248	12248/G	M24X150	34	150	Ø 100	20	M24	20	184	187	45000
*	12252	12252/G	M24X200	34	200	Ø 100	20	M24	20	234	137	45000
	12256	12256/G	M24X250	34	250	Ø 100	20	M24	20	284	187	45000

* Disponibile con Filettatura a passo fine. Aggiungere "**/P2**"al codice
*Available with Thin pitch thread. Please, add "**/P2**" to the code*

- Per codice "**/G**" Gomma antiscivolo nera in NBR 70 Shore H6 non forata

- Materiale base: acciaio inox AISI 304 (a richiesta AISI 316). A richiesta disponibile con gomma antiscivolo NBR 70 shore (codice standard = senza gomma). Materiale stelo: acciaio inox AISI 304 (a richiesta AISI 316). Su richiesta l'elemento di livellamento viene fornito con dado in acciaio.

- I valori dei carichi sopra riportati sono calcolati in condizioni statiche alla metà della lunghezza dello stelo filettato. Qualora s'intendesse utilizzare i supporti in presenza di vibrazioni o carichi in movimento, tali valori dovranno essere adeguatamente ridotti. Per ulteriori chiarimenti consultare il nostro ufficio tecnico. Ogni nostra responsabilità decade in caso di manomissioni o modifiche dei componenti.

- *Code "**/G**": black antislip pad NBR 70 shore H6 undrilled*

- *Stainless steel base in 1.4301 (1.4401on specific request). On request anti-slip rubber 70 shore. Stainless steel screw in 1.4301 (1.4401on specific request). The leveling element could be supplied, on request, with steel nut.*

- *Load values above mentioned have to be considered referring to static conditions calculated at the half of the screw length. In conditions of vibrations or in presence of dynamic loads these values should be reduced. For further information consult our technical office. We cannot accept responsibility for mounts that have been tampered or modified*

Piede Inox

CARICHI PESANTI

Caratteristiche: BASE DAL PIENO Ø 120, STELO FISSO

Features: SOLID BASE Ø 120 WITH 2 BORES, FIX STEM

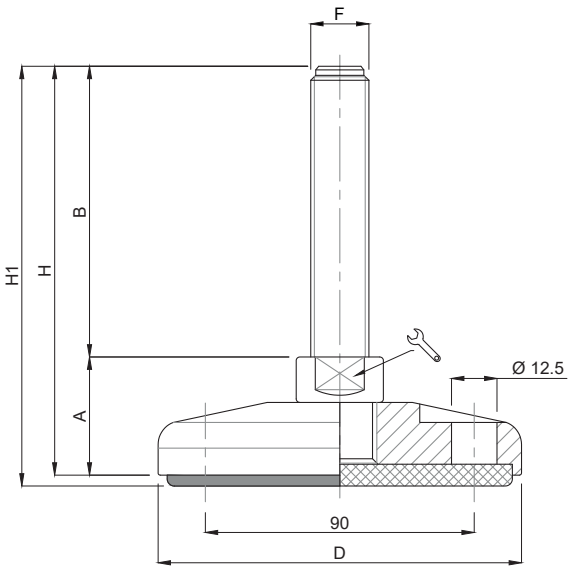

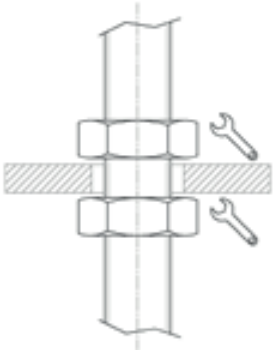

ATTENZIONE:
Stelo non girevole.
Utilizzare Dado contro Dado.
Dado non fornito.

ATTENTION:
Stem not revolving.
Use Nut vs. Nut.
Nut not provided.

	CODICE - *CODE*		descrizione	DIMENSIONI PRINCIPALI - *MAIN DIMENSIONS*								CARICO STATICO *STATIC LOAD* NEWTON
	standard *standard*	antiscivolo *antislip*	*description*	A	B	D	🔧	F	G	H	H1	
	12356	12356/G	M20X100	35	100	Ø 120	20	M20	22	135	138	45000
	12360	12360/G	M20X150	35	150	Ø 120	20	M20	22	185	188	45000
	12364	12364/G	M20X200	35	200	Ø 120	20	M20	22	235	238	45000
	12368	12368/G	M20X250	35	250	Ø 120	20	M20	22	285	288	45000
	12412	12412/G	M24X100	36	100	Ø 120	20	M24	22	136	139	50000
*	12416	12416/G	M24X150	36	150	Ø 120	20	M24	22	186	189	50000
*	12420	12420/G	M24X200	36	200	Ø 120	20	M24	22	231	234	50000
	12424	12424/G	M24X250	36	250	Ø 120	20	M24	22	281	284	50000
	12412/30	12412/30/G	M30X100	36	100	Ø 120	26	M30	22	136	139	60000
*	12416/30	12416/30/G	M30X150	36	150	Ø 120	26	M30	22	186	189	60000
*	12420/30	12420/30/G	M30X200	36	200	Ø 120	26	M30	22	236	239	60000
	12424/30	12424/30/G	M30X250	36	250	Ø 120	26	M30	22	286	289	60000

* Disponibile con Filettatura a passo fine. Aggiungere "**/P2**"al codice
*Available with Thin pitch thread. Please, add "**/P2**" to the code*

- Per codice "**/G**" Gomma antiscivolo nera in NBR 70 Shore H6 non forata

- Materiale base: acciaio inox AISI 304 (a richiesta AISI 316). A richiesta disponibile con gomma antiscivolo NBR 70 shore (codice standard = senza gomma). Materiale stelo: acciaio inox AISI 304 (a richiesta AISI 316). Su richiesta l'elemento di livellamento viene fornito con dado in acciaio.

- I valori dei carichi sopra riportati sono calcolati in condizioni statiche alla metà della lunghezza dello stelo filettato. Qualora s'intendesse utilizzare i supporti in presenza di vibrazioni o carichi in movimento, tali valori dovranno essere adeguatamente ridotti. Per ulteriori chiarimenti consultare il nostro ufficio tecnico. Ogni nostra responsabilità decade in caso di manomissioni o modifiche dei componenti.

- *Code "**/G**": black antislip pad NBR 70 shore H6 undrilled*

- *Stainless steel base in 1.4301 (1.4401on specific request). On request anti-slip rubber 70 shore. Stainless steel screw in 1.4301 (1.4401on specific request). The leveling element could be supplied, on request, with steel nut.*

- *Load values above mentioned have to be considered referring to static conditions calculated at the half of the screw length. In conditions of vibrations or in presence of dynamic loads these values should be reduced. For further information consult our technical office. We cannot accept responsibility for mounts that have been tampered or modified*

Piede Inox

CARICHI PESANTI

Martin
Levelling Components

Caratteristiche: BASE DAL PIENO Ø 159, STELO FISSO
Features: SOLID BASE Ø 159 WITH 2 BORES, FIX STEM

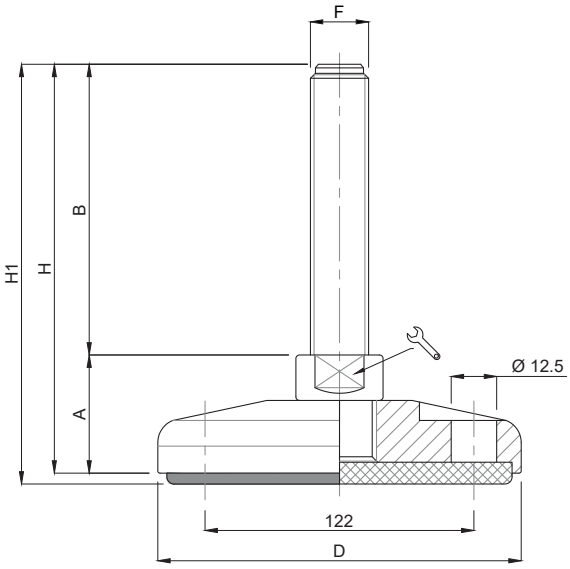

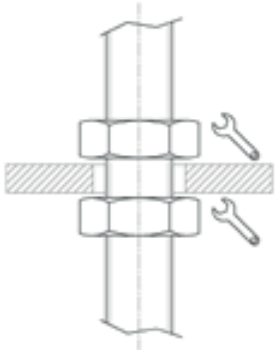

ATTENZIONE:
Stelo non girevole.
Utilizzare Dado contro Dado.
Dado non fornito.

ATTENTION:
Stem not revolving.
Use Nut vs. Nut.
Nut not provided.

	CODICE - *CODE*		descrizione	DIMENSIONI PRINCIPALI - *MAIN DIMENSIONS*								CARICO STATICO *STATIC LOAD* NEWTON
	standard *standard*	antiscivolo *antislip*	*description*	A	B	D	🔧	F	G	H	H1	
	12468	12468/G	M20X100	36	100	Ø 159	20	M20	23	136	139	50000
	12472	12472/G	M20X150	36	150	Ø 159	20	M20	23	186	189	50000
	12476	12476/G	M20X200	36	200	Ø 159	20	M20	23	236	239	50000
	12480	12480/G	M20X250	36	250	Ø 159	20	M20	23	286	289	50000
	12524	12524/G	M24X100	37	100	Ø 159	20	M24	23	137	140	60000
*	12528	12528/G	M24X150	37	150	Ø 159	20	M24	23	187	190	60000
*	12532	12532/G	M24X200	37	200	Ø 159	20	M24	23	237	240	60000
	12536	12536/G	M24X250	37	250	Ø 159	20	M24	23	287	290	60000
	12580	12580/G	M30X100	37	100	Ø 159	26	M30	23	137	140	70000
*	12584	12584/G	M30X150	37	150	Ø 159	26	M30	23	187	190	70000
*	12588	12588/G	M30X200	37	200	Ø 159	26	M30	23	237	240	70000
	12592	12592/G	M30X250	37	250	Ø 159	26	M30	23	287	290	70000

* Disponibile con Filettatura a passo fine. Aggiungere "**/P2**"al codice
*Available with Thin pitch thread. Please, add "**/P2**" to the code*

- Per codice "**/G**" Gomma antiscivolo nera in NBR 70 Shore H6 non forata

- Materiale base: acciaio inox AISI 304 (a richiesta AISI 316). A richiesta disponibile con gomma antiscivolo NBR 70 shore (codice standard = senza gomma). Materiale stelo: acciaio inox AISI 304 (a richiesta AISI 316). Su richiesta l'elemento di livellamento viene fornito con dado in acciaio.

- I valori dei carichi sopra riportati sono calcolati in condizioni statiche alla metà della lunghezza dello stelo filettato. Qualora s'intendesse utilizzare i supporti in presenza di vibrazioni o carichi in movimento, tali valori dovranno essere adeguatamente ridotti. Per ulteriori chiarimenti consultare il nostro ufficio tecnico. Ogni nostra responsabilità decade in caso di manomissioni o modifiche dei componenti.

- *Code "**/G**": black antislip pad NBR 70 shore H6 undrilled*

- *Stainless steel base in 1.4301 (1.4401on specific request). On request anti-slip rubber 70 shore. Stainless steel screw in 1.4301 (1.4401on specific request). The leveling element could be supplied, on request, with steel nut.*

- *Load values above mentioned have to be considered referring to static conditions calculated at the half of the screw length. In conditions of vibrations or in presence of dynamic loads these values should be reduced. For further information consult our technical office. We cannot accept responsibility for mounts that have been tampered or modified*

Martin
Levelling Components
Made in Italy

LINEA IGIENICA 3-A

HYGIENIC 3-A LINE

LINEA 3-A

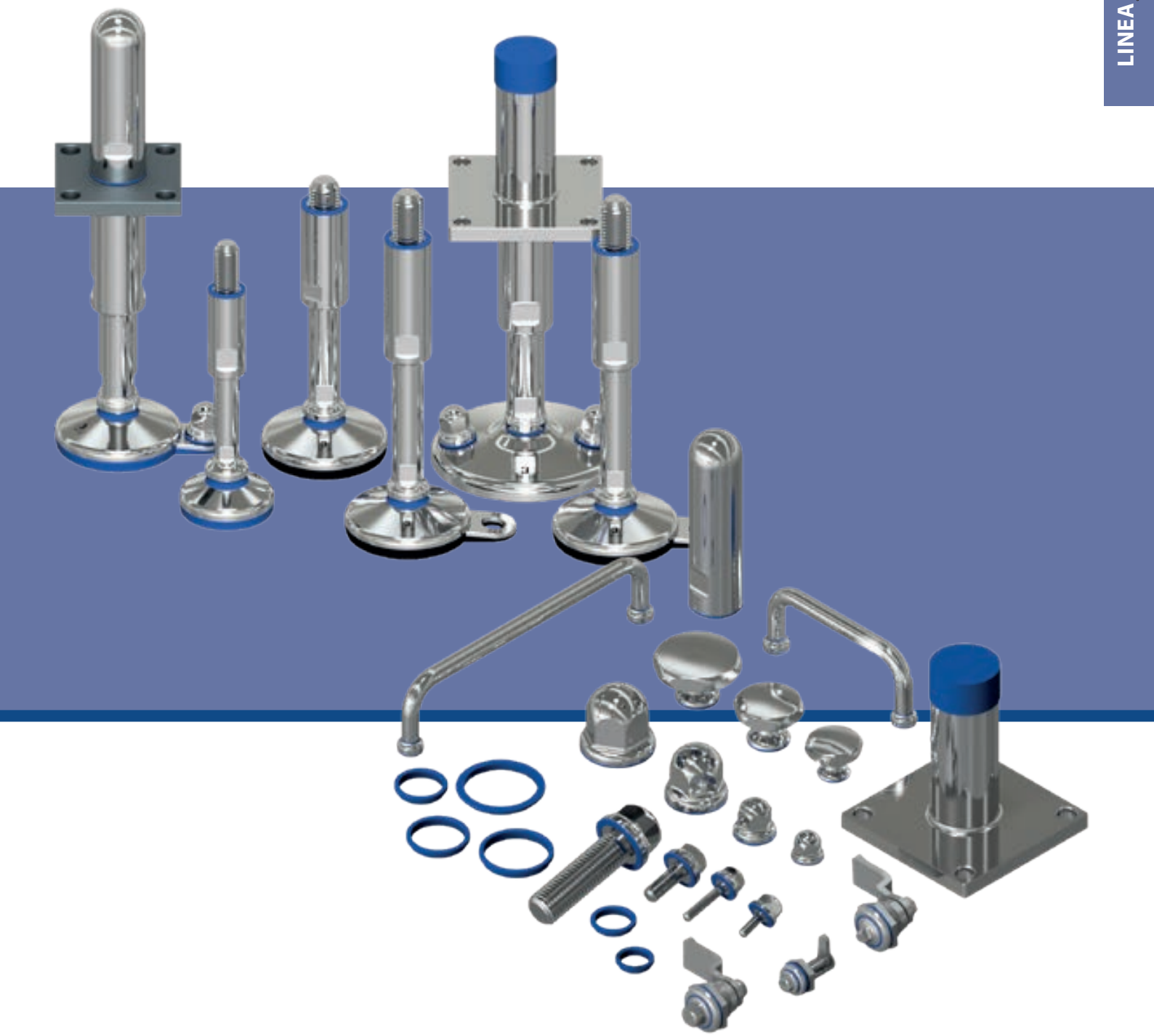

PAG. 153	TEKNO - HYGIENIC
PAG. 166	ACCESSORI INOX CERTIFICATI 3-A *STAINLESS STEEL ACCESSORIES 3-A ACCEPTED*
PAG. 177	MANUALE D'INSTALLAZIONE, MANUTENZIONE E SANIFICAZIONE COMPONENTI 3-A *CLEANING & MAINTENANCE MANUAL*

Piede Inox 3A

TEKNO-HYGIENIC

Caratteristiche: BASE VULCANIZZATA Ø 50/60

Features: VULCANIZED BASE Ø 50/60

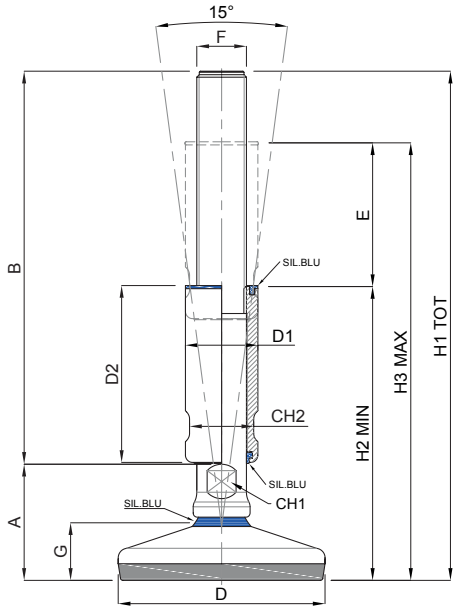

NBR

EPDM

CODICE CODE		E - CORSA DI REGOLAZIONE REGULATION STROKE	DIMENSIONI PRINCIPALI - MAIN DIMENSIONS												CARICO STATICO STATIC LOAD NEWTON
gomma NBR nero	gomma EPDM blu		F	B	D	CH1	G	A	D1	D2	CH2	H2	H3	H1	
27100/3A	27600/3A	45	M12	140	Ø 50	13	20	48	24	60	20	109	154	188	5000
27102/3A	27602/3A	55	M12	147	Ø 50	13	20	48	24	70	20	120	175	195	5000
27104/3A	27604/3A	70	M12	190	Ø 50	13	20	48	24	85	20	134	204	238	5000
27106/3A	27606/3A	45	M16	140	Ø 50	13	20	48	24	60	20	109	154	188	5000
27108/3A	27608/3A	70	M16	190	Ø 50	13	20	48	24	85	20	134	204	238	5000
27110/3A	27610/3A	45	M20	140	Ø 50	17	20	48	30	60	26	109	154	188	5000
27112/3A	27612/3A	70	M20	190	Ø 50	17	20	48	30	85	26	134	204	238	5000
27120/3A	27620/3A	45	M12	140	Ø 60	13	23	51	24	60	20	112	157	191	10000
27122/3A	27622/3A	70	M12	190	Ø 60	13	23	51	24	85	20	137	207	241	10000
27124/3A	27624/3A	45	M16	140	Ø 60	13	23	51	24	60	20	112	157	191	10000
27126/3A	27626/3A	70	M16	190	Ø 60	13	23	51	24	85	20	137	207	241	10000
27128/3A	27628/3A	45	M20	140	Ø 60	17	23	51	30	60	26	112	157	191	10000
27130/3A	27630/3A	70	M20	190	Ø 60	17	23	51	30	85	26	137	207	241	10000

- Sistema di livellamento progettato per l'industria lattiero casearia, farmaceutica e alimentare, nel rispetto delle più severe norme igieniche, realizzato in accordo con la normativa 3-A.

Leveling system designed for the dairy, pharmaceutical and food industries, manufactured in compliance with the strictest hygienic standards, in accordance with 3-A regulations

Martin Levelling Components

Caratteristiche: BASE VULCANIZZATA Ø 80/100

Features: VULCANIZED BASE Ø 80/100

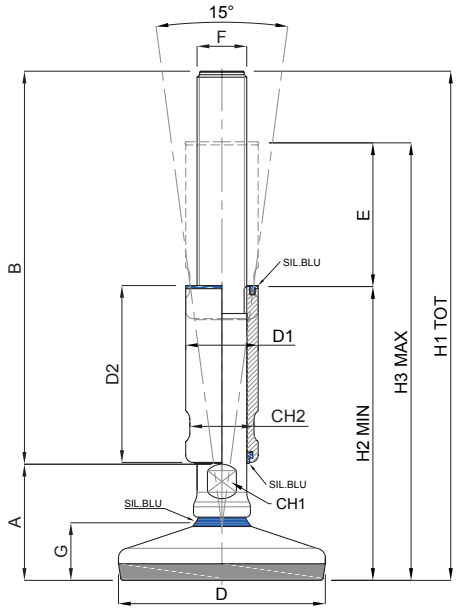

NBR

EPDM

CODICE CODE		E - CORSA DI REGOLAZIONE REGULATION STROKE	DIMENSIONI PRINCIPALI - MAIN DIMENSIONS												CARICO STATICO STATIC LOAD NEWTON
gomma NBR nero	gomma EPDM blu		F	B	D	CH1	G	A	D1	D2	CH2	H2	H3	H1	
27140/3A	27640/3A	45	M16	140	Ø 80	13	25	53	24	60	20	114	159	193	20000
27142/3A	27642/3A	70	M16	190	Ø 80	13	25	53	24	85	20	139	209	243	20000
27144/3A	27644/3A	45	M20	140	Ø 80	17	25	53	30	60	26	114	159	193	20000
27146/3A	27646/3A	55	M20	142	Ø 80	17	25	53	30	70	26	123	178	195	20000
27148/3A	27648/3A	70	M20	190	Ø 80	17	25	53	30	85	26	139	209	243	20000
27150/3A	27650/3A	45	M24	140	Ø 80	20	25	53	35	60	30	114	159	193	20000
27152/3A	27652/3A	70	M24	190	Ø 80	20	25	53	35	85	30	139	209	243	20000
27160/3A	27660/3A	45	M16	140	Ø 100	13	28	56	24	60	20	117	162	196	25000
27162/3A	27662/3A	70	M16	190	Ø 100	13	28	56	24	85	20	142	212	246	25000
27164/3A	27664/3A	45	M20	140	Ø 100	17	28	56	30	60	26	117	162	196	25000
27166/3A	27666/3A	70	M20	190	Ø 100	17	28	56	30	85	26	142	212	246	25000
27168/3A	27668/3A	45	M24	140	Ø 100	20	28	56	35	60	30	117	162	196	25000
27170/3A	27670/3A	70	M24	190	Ø 100	20	28	56	35	85	30	142	212	246	25000
27172/3A	27672/3A	40	M30	135	Ø 100	26	28	56	42	60	36	117	157	191	25000
27174/3A	27674/3A	65	M30	185	Ø 100	26	28	56	42	85	36	142	207	241	25000

- Sistema di livellamento progettato per l'industria lattiero casearia, farmaceutica e alimentare, nel rispetto delle più severe norme igieniche, realizzato in accordo con la normativa 3-A.

Leveling system designed for the dairy, pharmaceutical and food industries, manufactured in compliance with the strictest hygienic standards, in accordance with 3-A regulations

Piede Inox 3A

TEKNO-HYGIENIC

Caratteristiche: BASE VULCANIZZATA Ø 120/150

Features: VULCANIZED BASE Ø 120/150

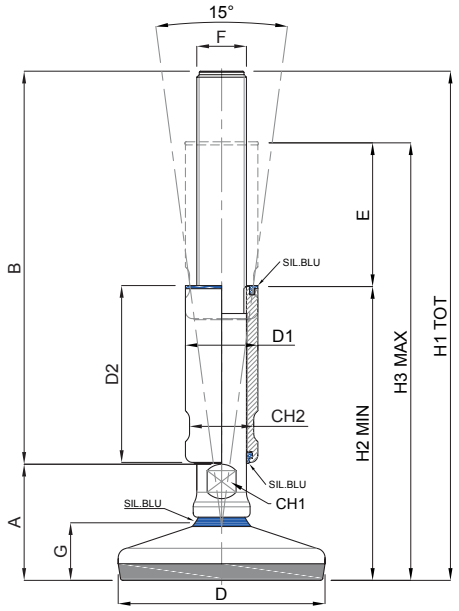

NBR

EPDM

CODICE CODE		E - CORSA DI REGOLAZIONE REGULATION STROKE	DIMENSIONI PRINCIPALI - MAIN DIMENSIONS												CARICO STATICO STATIC LOAD NEWTON
gomma NBR nero	gomma EPDM blu		F	B	D	CH1	G	A	D1	D2	CH2	H2	H3	H1	
27180/3A	27680/3A	45	M16	140	Ø 120	13	32	60	24	60	20	121	166	200	30000
27182/3A	27682/3A	70	M16	190	Ø 120	13	32	60	24	85	20	146	216	250	30000
27184/3A	27684/3A	45	M20	140	Ø 120	17	32	60	30	60	26	121	166	200	30000
27186/3A	27686/3A	70	M20	190	Ø 120	17	32	60	30	85	26	146	216	250	30000
27188/3A	27688/3A	45	M24	140	Ø 120	20	32	60	35	60	30	121	166	200	30000
27190/3A	27690/3A	70	M24	190	Ø 120	20	32	60	35	85	30	146	216	250	30000
27192/3A	27692/3A	40	M30	135	Ø 120	26	32	60	42	60	36	121	161	195	30000
27194/3A	27694/3A	65	M30	185	Ø 120	26	32	60	42	85	36	146	211	245	30000
27196/3A	27696/3A	65	M30	235	Ø 120	26	32	60	42	85	36	196	261	295	30000
27198/3A	27698/3A	40	M36	135	Ø 120	32	32	60	50	60	45	121	161	195	30000
27200/3A	27700/3A	65	M36	185	Ø 120	32	32	60	50	85	45	146	211	245	30000
27202/3A	27702/3A	65	M36	235	Ø 120	32	32	60	50	85	45	196	261	295	30000
27210/3A	27710/3A	45	M20	140	Ø 150	17	35	63	30	60	26	124	169	203	35000
27212/3A	27712/3A	70	M20	190	Ø 150	17	35	63	30	85	26	149	219	253	35000
27214/3A	27714/3A	45	M24	140	Ø 150	20	35	63	35	60	30	124	169	203	35000
27216/3A	27716/3A	70	M24	190	Ø 150	20	35	63	35	85	30	149	219	253	35000
27218/3A	27718/3A	40	M30	135	Ø 150	26	35	63	42	60	36	124	164	198	35000
27220/3A	27720/3A	65	M30	185	Ø 150	26	35	63	42	85	36	149	214	248	35000
27222/3A	27722/3A	65	M30	235	Ø 150	26	35	63	42	85	36	199	264	298	35000
27224/3A	27724/3A	40	M36	135	Ø 150	32	35	63	50	60	45	124	164	198	35000
27226/3A	27726/3A	65	M36	185	Ø 150	32	35	63	50	85	45	149	214	248	35000
27228/3A	27728/3A	65	M36	235	Ø 150	32	35	63	50	85	45	199	264	298	35000

- Sistema di livellamento progettato per l'industria lattiero casearia, farmaceutica e alimentare, nel rispetto delle più severe norme igieniche, realizzato in accordo con la normativa 3-A.

Leveling system designed for the dairy, pharmaceutical and food industries, manufactured in compliance with the strictest hygienic standards, in accordance with 3-A regulations

Martin
Levelling Components

Caratteristiche: BASE VULCANIZZATA CON FISSAGGIO Ø 60/80/100

Features: VULCANIZED BOLT/DOWN BASE Ø 60/80/100

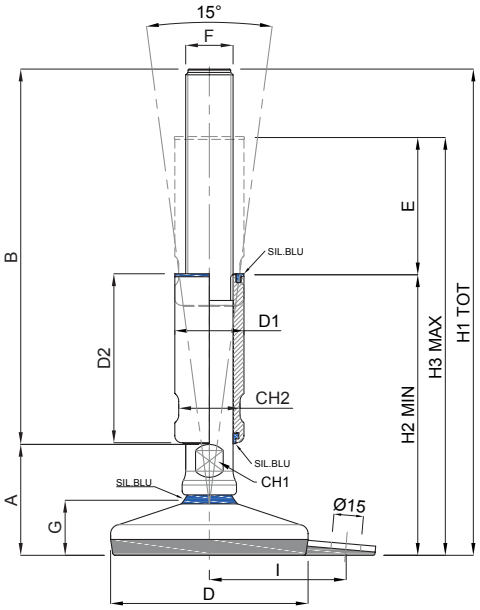

NBR

EPDM

CODE: DDM12I/3A

ordinare a parte
order separately
(page 168-169)

LINEA 3

CODICE CODE		E - CORSA DI REGOLAZIONE REGULATION STROKE	DIMENSIONI PRINCIPALI - MAIN DIMENSIONS													CARICO STATICO STATIC LOAD NEWTON
gomma NBR nero	gomma EPDM blu		F	B	D	CH1	G	A	D1	D2	CH2	H2	H3	H1	I	
27120F/3A	27620F/3A	45	M12	140	Ø 60	13	23	51	24	60	20	112	157	191	45	10000
27122F/3A	27622F/3A	70	M12	190	Ø 60	13	23	51	24	85	20	137	207	241	45	10000
27124F/3A	27624F/3A	45	M16	140	Ø 60	13	23	51	24	60	20	112	157	191	45	10000
27126F/3A	27626F/3A	70	M16	190	Ø 60	13	23	51	24	85	20	137	207	241	45	10000
27128F/3A	27628F/3A	45	M20	140	Ø 60	17	23	51	30	60	26	112	157	191	45	10000
27130F/3A	27630F/3A	70	M20	190	Ø 60	17	23	51	30	85	26	137	207	241	45	10000
27140F/3A	27640F/3A	45	M16	140	Ø 80	13	25	53	24	60	20	114	159	193	54	20000
27142F/3A	27642F/3A	70	M16	190	Ø 80	13	25	53	24	85	20	139	209	243	54	20000
27144F/3A	27644F/3A	45	M20	140	Ø 80	17	25	53	30	60	26	114	159	193	54	20000
27146F/3A	27646F/3A	55	M20	142	Ø 80	17	25	53	30	70	26	123	178	195	54	20000
27148F/3A	27648F/3A	70	M20	190	Ø 80	17	25	53	30	85	26	139	209	243	54	20000
27150F/3A	27650F/3A	45	M24	140	Ø 80	20	25	53	35	60	30	114	159	193	54	20000
27152F/3A	27652F/3A	70	M24	190	Ø 80	20	25	53	35	85	30	139	209	243	54	20000
27160F/3A	27660F/3A	45	M16	140	Ø 100	13	28	56	24	60	20	117	162	196	69	25000
27162F/3A	27662F/3A	70	M16	190	Ø 100	13	28	56	24	85	20	142	212	246	69	25000
27164F/3A	27664F/3A	45	M20	140	Ø 100	17	28	56	30	60	26	117	162	196	69	25000
27166F/3A	27666F/3A	70	M20	190	Ø 100	17	28	56	30	85	26	142	212	246	69	25000
27168F/3A	27668F/3A	45	M24	140	Ø 100	20	28	56	35	60	30	117	162	196	69	25000
27170F/3A	27670F/3A	70	M24	190	Ø 100	20	28	56	35	85	30	142	212	246	69	25000
27172F/3A	27672F/3A	40	M30	135	Ø 100	26	28	56	42	60	36	117	157	191	69	25000
27174F/3A	27674F/3A	65	M30	185	Ø 100	26	28	56	42	85	36	142	207	241	69	25000

- Sistema di livellamento progettato per l'industria lattiero casearia, farmaceutica e alimentare, nel rispetto delle più severe norme igieniche, realizzato in accordo con la normativa 3-A.

Leveling system designed for the dairy, pharmaceutical and food industries, manufactured in compliance with the strictest hygienic standards, in accordance with 3-A regulations

Piede Inox 3A

TEKNO-HYGIENIC

Caratteristiche: BASE DAL PIENO Ø 60/80/100

Features: SOLID BASE Ø 60/80/100

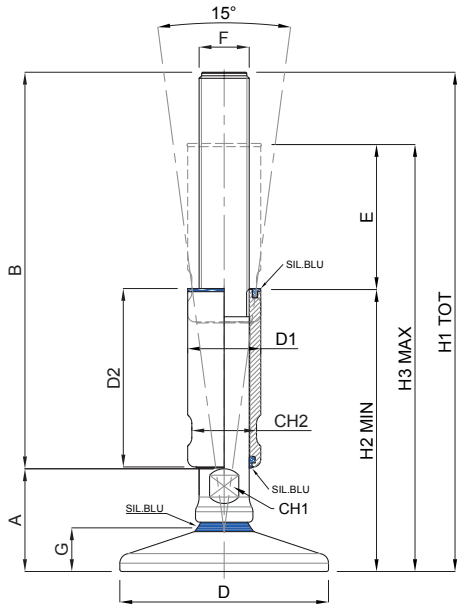

CODICE CODE	E - CORSA DI REGOLAZIONE REGULATION STROKE	DIMENSIONI PRINCIPALI - MAIN DIMENSIONS												CARICO STATICO STATIC LOAD NEWTON
		F	B	D	CH1	G	A	D1	D2	CH2	H2	H3	H1	
27320/3A	45	M12	140	Ø 60	13	17	45	24	60	20	106	151	185	25000
27322/3A	70	M12	190	Ø 60	13	17	45	24	85	20	131	201	235	25000
27324/3A	45	M16	140	Ø 60	13	17	45	24	60	20	106	151	185	40000
27326/3A	70	M16	190	Ø 60	13	17	45	24	85	20	131	201	235	40000
27328/3A	45	M20	140	Ø 60	17	17	45	30	60	26	106	151	185	45000
27330/3A	70	M20	190	Ø 60	17	17	45	30	85	26	131	201	235	45000
27340/3A	45	M16	140	Ø 80	13	19	47	24	60	20	108	153	187	40000
27342/3A	70	M16	190	Ø 80	13	19	47	24	85	20	133	203	237	40000
27344/3A	45	M20	140	Ø 80	17	19	47	30	60	26	108	153	187	45000
27346/3A	55	M20	142	Ø 80	17	19	47	30	70	26	117	172	189	45000
27348/3A	70	M20	190	Ø 80	17	19	47	30	85	26	133	203	237	45000
27350/3A	45	M24	140	Ø 80	20	19	47	35	60	30	108	153	187	50000
27352/3A	70	M24	190	Ø 80	20	19	47	35	85	30	133	203	237	50000
27360/3A	45	M16	140	Ø 100	13	21	49	24	60	20	110	155	189	40000
27362/3A	70	M16	190	Ø 100	13	21	49	24	85	20	135	205	239	40000
27364/3A	45	M20	140	Ø 100	17	21	49	30	60	26	110	155	189	45000
27366/3A	70	M20	190	Ø 100	17	21	49	30	85	26	135	205	239	45000
27368/3A	45	M24	140	Ø 100	20	21	49	35	60	30	110	155	189	55000
27370/3A	70	M24	190	Ø 100	20	21	49	35	85	30	135	205	239	55000
27372/3A	40	M30	135	Ø 100	26	21	49	42	60	36	110	150	184	60000
27374/3A	65	M30	185	Ø 100	26	21	49	42	85	36	135	200	234	60000

- Sistema di livellamento progettato per l'industria lattiero casearia, farmaceutica e alimentare, nel rispetto delle più severe norme igieniche, realizzato in accordo con la normativa 3-A.

Leveling system designed for the dairy, pharmaceutical and food industries, manufactured in compliance with the strictest hygienic standards, in accordance with 3-A regulations

Martin
Levelling Components

Caratteristiche: BASE DAL PIENO Ø 120/150

Features: SOLID BASE Ø 120/150

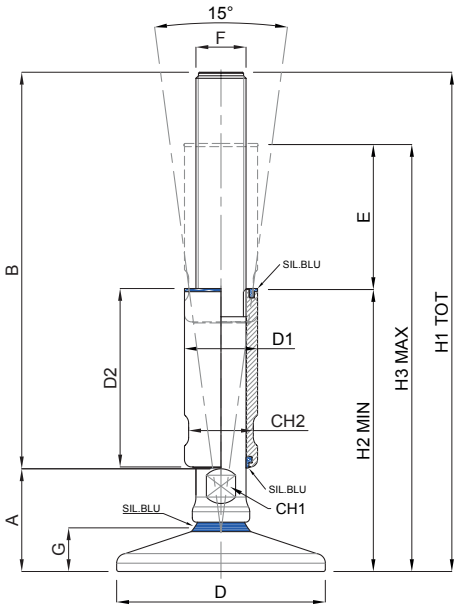

LINEA A3

CODICE CODE	E - CORSA DI REGOLAZIONE REGULATION STROKE	DIMENSIONI PRINCIPALI - MAIN DIMENSIONS												CARICO STATICO STATIC LOAD NEWTON
		F	B	D	CH1	G	A	D1	D2	CH2	H2	H3	H1	
27380/3A	45	M16	140	Ø 120	13	23	51	24	60	20	112	157	191	40000
27382/3A	70	M16	190	Ø 120	13	23	51	24	85	20	137	207	241	40000
27384/3A	45	M20	140	Ø 120	17	23	51	30	60	26	112	157	191	45000
27386/3A	70	M20	190	Ø 120	17	23	51	30	85	26	137	207	241	45000
27388/3A	45	M24	140	Ø 120	20	23	51	35	60	30	112	157	191	60000
27390/3A	70	M24	190	Ø 120	20	23	51	35	85	30	137	207	241	60000
27392/3A	40	M30	135	Ø 120	26	23	51	42	60	36	112	152	186	80000
27394/3A	65	M30	185	Ø 120	26	23	51	42	85	36	137	202	236	80000
27396/3A	65	M30	235	Ø 120	26	23	51	42	85	36	187	252	286	80000
27398/3A	40	M36	135	Ø 120	32	23	51	50	60	45	112	152	186	80000
27400/3A	65	M36	185	Ø 120	32	23	51	50	85	45	137	202	236	80000
27402/3A	65	M36	235	Ø 120	32	23	51	50	85	45	187	252	286	80000
27410/3A	45	M20	140	Ø 150	17	26	54	30	60	26	115	160	194	45000
27412/3A	70	M20	190	Ø 150	17	26	54	30	85	26	140	210	244	45000
27414/3A	45	M24	140	Ø 150	20	26	54	35	60	30	115	160	194	60000
27416/3A	70	M24	190	Ø 150	20	26	54	35	85	30	140	210	244	60000
27418/3A	40	M30	135	Ø 150	26	26	54	42	60	36	115	155	189	80000
27420/3A	65	M30	185	Ø 150	26	26	54	42	85	36	140	205	239	80000
27422/3A	65	M30	235	Ø 150	26	26	54	42	85	36	190	255	289	80000
27424/3A	40	M36	135	Ø 150	32	26	54	50	60	45	115	155	189	80000
27426/3A	65	M36	185	Ø 150	32	26	54	50	85	45	140	205	239	80000
27428/3A	65	M36	235	Ø 150	32	26	54	50	85	45	190	255	289	80000

- Sistema di livellamento progettato per l'industria lattiero casearia, farmaceutica e alimentare, nel rispetto delle più severe norme igieniche, realizzato in accordo con la normativa 3-A.

Leveling system designed for the dairy, pharmaceutical and food industries, manufactured in compliance with the strictest hygienic standards, in accordance with 3-A regulations

Piede Inox 3A — TEKNO-HYGIENIC

Caratteristiche: BASE DAL PIENO CON FISSAGGIO Ø 100/120/150

Features: SOLID BOLT/DOWN BASE Ø 100/120/150

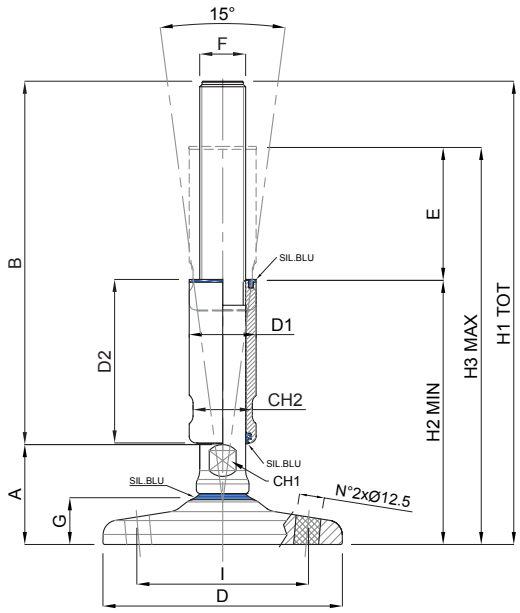

CODE: DDM12I/3A

ordinare a parte
order separately
(page 168-169)

CODICE CODE	E - CORSA DI REGOLAZIONE REGULATION STROKE	DIMENSIONI PRINCIPALI - MAIN DIMENSIONS													CARICO STATICO STATIC LOAD NEWTON
		F	B	D	CH1	G	A	D1	D2	CH2	H2	H3	H1	I	
27360F/3A	45	M16	140	Ø 100	13	21	49	24	60	20	110	155	189	70	40000
27362F/3A	70	M16	190	Ø 100	13	21	49	24	85	20	135	205	239	70	40000
27364F/3A	45	M20	140	Ø 100	17	21	49	30	60	26	110	155	189	70	45000
27366F/3A	70	M20	190	Ø 100	17	21	49	30	85	26	135	205	239	70	45000
27368F/3A	45	M24	140	Ø 100	20	21	49	35	60	30	110	155	189	70	55000
27370F/3A	70	M24	190	Ø 100	20	21	49	35	85	30	135	205	239	70	55000
27372F/3A	40	M30	135	Ø 100	26	21	49	42	60	36	110	150	184	70	60000
27374F/3A	65	M30	185	Ø 100	26	21	49	42	85	36	135	200	234	70	60000
27380F/3A	45	M16	140	Ø 120	13	23	51	24	60	20	112	157	191	86	40000
27382F/3A	70	M16	190	Ø 120	13	23	51	24	85	20	137	207	241	86	40000
27384F/3A	45	M20	140	Ø 120	17	23	51	30	60	26	112	157	191	86	45000
27386F/3A	70	M20	190	Ø 120	17	23	51	30	85	26	137	207	241	86	45000
27388F/3A	45	M24	140	Ø 120	20	23	51	35	60	30	112	157	191	86	60000
27390F/3A	70	M24	190	Ø 120	20	23	51	35	85	30	137	207	241	86	60000
27392F/3A	40	M30	135	Ø 120	26	23	51	42	60	36	112	152	186	86	80000
27394F/3A	65	M30	185	Ø 120	26	23	51	42	85	36	137	202	236	86	80000
27396F/3A	65	M30	235	Ø 120	26	23	51	42	85	36	187	252	286	86	80000
27398F/3A	40	M36	135	Ø 120	32	23	51	50	60	45	112	152	186	86	80000
27400F/3A	65	M36	185	Ø 120	32	23	51	50	85	45	137	202	236	86	80000
27402F/3A	65	M36	235	Ø 120	32	23	51	50	85	45	187	252	286	86	80000
27410F/3A	45	M20	140	Ø 150	17	26	54	30	60	26	115	160	194	110	45000
27412F/3A	70	M20	190	Ø 150	17	26	54	30	85	26	140	210	244	110	45000
27414F/3A	45	M24	140	Ø 150	20	26	54	35	60	30	115	160	194	110	60000
27416F/3A	70	M24	190	Ø 150	20	26	54	35	85	30	140	210	244	110	60000
27418F/3A	40	M30	135	Ø 150	26	26	54	42	60	36	115	155	189	110	80000
27420F/3A	65	M30	185	Ø 150	26	26	54	42	85	36	140	205	239	110	80000
27422F/3A	65	M30	235	Ø 150	26	26	54	42	85	36	190	255	289	110	80000
27424F/3A	40	M36	135	Ø 150	32	26	54	50	60	45	115	155	189	110	80000
27426F/3A	65	M36	185	Ø 150	32	26	54	50	85	45	140	205	239	110	80000
27428F/3A	65	M36	235	Ø 150	32	26	54	50	85	45	190	255	289	110	80000

- Sistema di livellamento progettato per l'industria lattiero casearia, farmaceutica e alimentare, nel rispetto delle più severe norme igieniche, realizzato in accordo con la normativa 3-A.

Leveling system designed for the dairy, pharmaceutical and food industries, manufactured in compliance with the strictest hygienic standards, in accordance with 3-A regulations

Martin
Levelling Components

Caratteristiche: BASE DAL PIENO CON FISSAGGIO Ø200

Features: SOLID BOLT/DOWN BASE Ø200

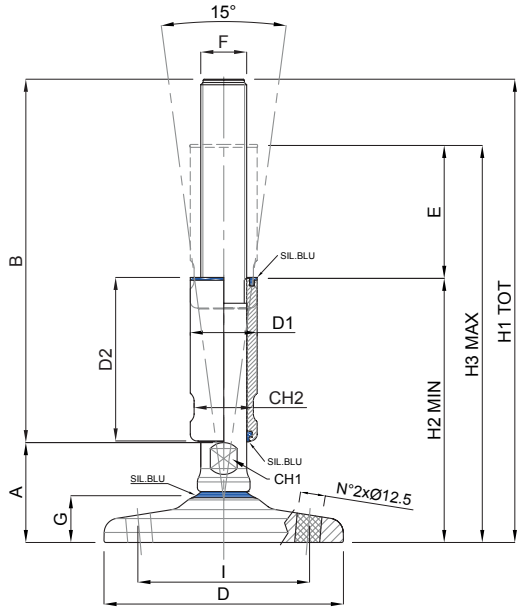

CODE: DDM12I/3A

ordinare a parte
order separately
(page 168-169)

LINEA 3

CODICE CODE	E - CORSA DI REGOLAZIONE REGULATION STROKE	DIMENSIONI PRINCIPALI - MAIN DIMENSIONS													CARICO STATICO STATIC LOAD NEWTON
		F	B	D	CH1	G	A	D1	D2	CH2	H2	H3	H1	I	
27450F/3A	45	M20	140	Ø 200	17	26	54	30	60	26	115	160	194	160	45000
27452F/3A	70	M20	190	Ø 200	17	26	54	30	85	26	140	210	244	160	45000
27454F/3A	45	M24	140	Ø 200	20	26	54	35	60	30	115	160	194	160	60000
27456F/3A	70	M24	190	Ø 200	20	26	54	35	85	30	140	210	244	160	60000
27458F/3A	40	M30	135	Ø 200	26	26	54	42	60	36	115	155	189	160	80000
27460F/3A	65	M30	185	Ø 200	26	26	54	42	85	36	140	205	239	160	80000
27462F/3A	65	M30	235	Ø 200	26	26	54	42	85	36	190	255	289	160	80000
27464F/3A	40	M36	135	Ø 200	32	26	54	50	60	45	115	155	189	160	80000
27466F/3A	65	M36	185	Ø 200	32	26	54	50	85	45	140	205	239	160	80000
27468F/3A	65	M36	235	Ø 200	32	26	54	50	85	45	190	255	289	160	80000

- Sistema di livellamento progettato per l'industria lattiero casearia, farmaceutica e alimentare, nel rispetto delle più severe norme igieniche, realizzato in accordo con la normativa 3-A.

  Leveling system designed for the dairy, pharmaceutical and food industries, manufactured in compliance with the strictest hygienic standards, in accordance with 3-A regulations

Piede Inox 3A — TEKNO-HYGIENIC

Caratteristiche: BASE VULCANIZZATA DAL PIENO Ø 60/80/100

Features: SOLID VULCANIZED BASE Ø 60/80/100

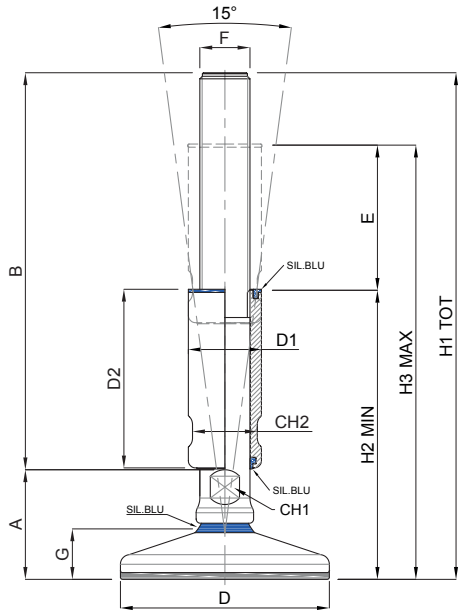

CODICE CODE	E - CORSA DI REGOLAZIONE REGULATION STROKE	DIMENSIONI PRINCIPALI - MAIN DIMENSIONS												CARICO STATICO STATIC LOAD NEWTON
		F	B	D	CH1	G	A	D1	D2	CH2	H2	H3	H1	
27321/3A	45	M12	140	Ø 60	13	20	48	24	60	20	109	154	188	25000
27323/3A	70	M12	190	Ø 60	13	20	48	24	85	20	134	204	238	25000
27325/3A	45	M16	140	Ø 60	13	20	48	24	60	20	109	154	188	40000
27327/3A	70	M16	190	Ø 60	13	20	48	24	85	20	134	204	238	40000
27329/3A	45	M20	140	Ø 60	17	20	48	30	60	24	109	154	188	45000
27331/3A	70	M20	190	Ø 60	17	20	48	30	85	24	134	204	238	45000
27341/3A	45	M16	140	Ø 80	13	22	50	24	60	20	111	156	190	40000
27343/3A	70	M16	190	Ø 80	13	22	50	24	85	20	136	206	240	40000
27345/3A	45	M20	140	Ø 80	17	22	50	30	60	26	111	156	190	45000
27347/3A	55	M20	142	Ø 80	17	22	50	30	70	26	120	175	192	45000
27349/3A	70	M20	190	Ø 80	17	22	50	30	85	26	136	206	240	45000
27351/3A	45	M24	140	Ø 80	20	22	50	35	60	30	111	156	190	50000
27353/3A	70	M24	190	Ø 80	20	22	50	35	85	30	136	206	240	50000
27361/3A	45	M16	140	Ø 100	13	25	53	24	60	20	114	159	193	40000
27363/3A	70	M16	190	Ø 100	13	25	53	24	85	20	139	209	243	40000
27365/3A	45	M20	140	Ø 100	17	25	53	30	60	26	114	159	193	45000
27367/3A	70	M20	190	Ø 100	17	25	53	30	85	26	139	209	243	45000
27369/3A	45	M24	140	Ø 100	20	25	53	35	60	30	114	159	193	55000
27371/3A	70	M24	190	Ø 100	20	25	53	35	85	30	139	209	243	55000
27373/3A	40	M30	135	Ø 100	26	25	53	42	60	36	114	154	188	60000
27375/3A	65	M30	185	Ø 100	26	25	53	42	85	36	139	204	238	60000

- Sistema di livellamento progettato per l'industria lattiero casearia, farmaceutica e alimentare, nel rispetto delle più severe norme igieniche, realizzato in accordo con la normativa 3-A.

Leveling system designed for the dairy, pharmaceutical and food industries, manufactured in compliance with the strictest hygienic standards, in accordance with 3-A regulations

Martin
Levelling Components

Caratteristiche: BASE VULCANIZZATA DAL PIENO Ø 120/150

Features: SOLID VULCANIZED BASE Ø 120/150

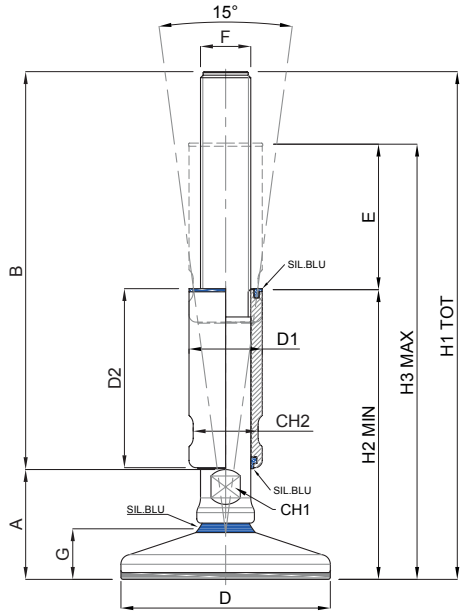

CODICE CODE	E - CORSA DI REGOLAZIONE REGULATION STROKE	DIMENSIONI PRINCIPALI - MAIN DIMENSIONS												CARICO STATICO STATIC LOAD NEWTON
		F	B	D	CH1	G	A	D1	D2	CH2	H2	H3	H1	
27381/3A	45	M16	140	Ø 120	13	27	55	24	60	20	116	161	195	40000
27383/3A	70	M16	190	Ø 120	13	27	55	24	85	20	141	211	245	40000
27385/3A	45	M20	140	Ø 120	17	27	55	30	60	26	116	161	195	45000
27387/3A	70	M20	190	Ø 120	17	27	55	30	85	26	141	211	245	45000
27389/3A	45	M24	140	Ø 120	20	27	55	35	60	30	116	161	195	60000
27391/3A	70	M24	190	Ø 120	20	27	55	35	85	30	141	211	245	60000
27393/3A	40	M30	135	Ø 120	26	27	55	42	60	36	116	156	190	80000
27395/3A	65	M30	185	Ø 120	26	27	55	42	85	36	141	206	240	80000
27397/3A	65	M30	235	Ø 120	26	27	55	42	85	36	191	256	290	80000
27399/3A	40	M36	135	Ø 120	32	27	55	50	60	45	116	156	190	80000
27401/3A	65	M36	185	Ø 120	32	27	55	50	85	45	141	206	240	80000
27403/3A	65	M36	235	Ø 120	32	27	55	50	85	45	191	256	290	80000
27411/3A	45	M20	140	Ø 150	17	31	59	30	60	26	120	165	199	45000
27413/3A	70	M20	190	Ø 150	17	31	59	30	85	26	145	215	249	45000
27415/3A	45	M24	140	Ø 150	20	31	59	35	60	30	120	165	199	60000
27417/3A	70	M24	190	Ø 150	20	31	59	35	85	30	145	215	249	60000
27419/3A	40	M30	135	Ø 150	26	31	59	42	60	36	120	160	194	80000
27421/3A	65	M30	185	Ø 150	26	31	59	42	85	36	145	210	244	80000
27423/3A	65	M30	235	Ø 150	26	31	59	42	85	36	195	260	294	80000
27425/3A	40	M36	135	Ø 150	32	31	59	50	60	45	120	160	194	80000
27427/3A	65	M36	185	Ø 150	32	31	59	50	85	45	145	210	244	80000
27429/3A	65	M36	235	Ø 150	32	31	59	50	85	45	195	260	294	80000

- Sistema di livellamento progettato per l'industria lattiero casearia, farmaceutica e alimentare, nel rispetto delle più severe norme igieniche, realizzato in accordo con la normativa 3-A.

Leveling system designed for the dairy, pharmaceutical and food industries, manufactured in compliance with the strictest hygienic standards, in accordance with 3-A regulations

LINEA 3

Piede Inox 3A — TEKNO-HYGIENIC

Caratteristiche: BASE VULCANIZZATA DAL PIENO CON FISSAGGIO Ø 100/120/150

Features: SOLID VULCANIZED BOLT/DOWN BASE Ø 100/120/150

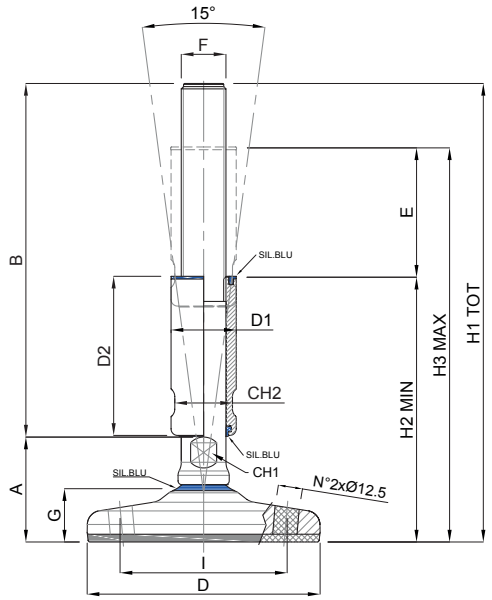

CODE: DDM12I/3A

ordinare a parte
order separately
(page 168-169)

CODICE CODE	E - CORSA DI REGOLAZIONE REGULATION STROKE	DIMENSIONI PRINCIPALI - MAIN DIMENSIONS													CARICO STATICO STATIC LOAD NEWTON
		F	B	D	CH1	G	A	D1	D2	CH2	H2	H3	H1	I	
27361F/3A	45	M16	140	Ø 100	13	25	53	24	60	20	114	159	193	70	40000
27363F/3A	70	M16	190	Ø 100	13	25	53	24	85	20	139	209	243	70	40000
27365F/3A	45	M20	140	Ø 100	17	25	53	30	60	26	114	159	193	70	45000
27367F/3A	70	M20	190	Ø 100	17	25	53	30	85	26	139	209	243	70	45000
27369F/3A	45	M24	140	Ø 100	20	25	53	35	60	30	114	159	193	70	55000
27371F/3A	70	M24	190	Ø 100	20	25	53	35	85	30	139	209	243	70	55000
27373F/3A	40	M30	135	Ø 100	26	25	53	42	60	36	114	154	188	70	60000
27375F/3A	65	M30	185	Ø 100	26	25	53	42	85	36	139	204	238	70	60000
27381F/3A	45	M16	140	Ø 120	13	27	55	24	60	20	116	161	195	86	40000
27383F/3A	70	M16	190	Ø 120	13	27	55	24	85	20	141	211	245	86	40000
27385F/3A	45	M20	140	Ø 120	17	27	55	30	60	26	116	161	195	86	45000
27387F/3A	70	M20	190	Ø 120	17	27	55	30	85	26	141	211	245	86	45000
27389F/3A	45	M24	140	Ø 120	20	27	55	35	60	30	116	161	195	86	60000
27391F/3A	70	M24	190	Ø 120	20	27	55	35	85	30	141	211	245	86	60000
27393F/3A	40	M30	135	Ø 120	26	27	55	42	60	36	116	156	190	86	80000
27395F/3A	65	M30	185	Ø 120	26	27	55	42	85	36	141	206	240	86	80000
27397F/3A	65	M30	235	Ø 120	26	27	55	42	85	36	191	256	290	86	80000
27399F/3A	40	M36	135	Ø 120	32	27	55	50	60	45	116	156	190	86	80000
27401F/3A	65	M36	185	Ø 120	32	27	55	50	85	45	141	206	240	86	80000
27403F/3A	65	M36	235	Ø 120	32	27	55	50	85	45	191	256	290	86	80000
27411F/3A	45	M20	140	Ø 150	17	31	59	30	60	26	120	165	199	110	45000
27413F/3A	70	M20	190	Ø 150	17	31	59	30	85	26	145	215	249	110	45000
27415F/3A	45	M24	140	Ø 150	20	31	59	35	60	30	120	165	199	110	60000
27417F/3A	70	M24	190	Ø 150	20	31	59	35	85	30	145	215	249	110	60000
27419F/3A	40	M30	135	Ø 150	26	31	59	42	60	36	120	160	194	110	80000
27421F/3A	65	M30	185	Ø 150	26	31	59	42	85	36	145	210	244	110	80000
27423F/3A	65	M30	235	Ø 150	26	31	59	42	85	36	195	260	294	110	80000
27425F/3A	40	M36	135	Ø 150	32	31	59	50	60	45	120	160	194	110	80000
27427F/3A	65	M36	185	Ø 150	32	31	59	50	85	45	145	210	244	110	80000
27429F/3A	65	M36	235	Ø 150	32	31	59	50	85	45	195	260	294	110	80000

- Sistema di livellamento progettato per l'industria lattiero casearia, farmaceutica e alimentare, nel rispetto delle più severe norme igieniche, realizzato in accordo con la normativa 3-A.

Leveling system designed for the dairy, pharmaceutical and food industries, manufactured in compliance with the strictest hygienic standards, in accordance with 3-A regulations

Martin
Levelling Components

Caratteristiche: BASE VULCANIZZATA DAL PIENO CON FISSAGGIO Ø 200

Features: SOLID VULCANIZED BOLT/DOWN BASE Ø 200

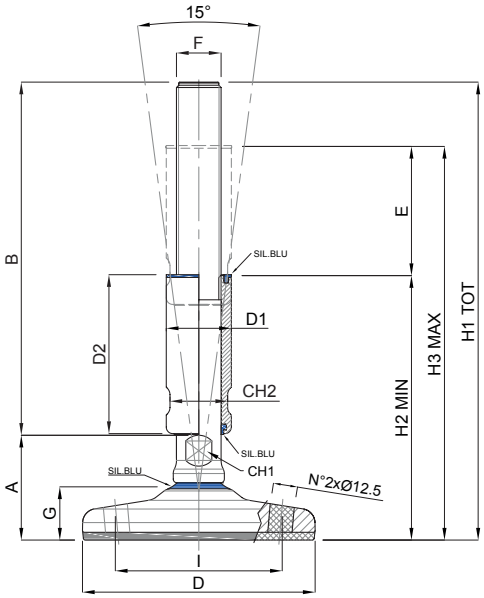

CODE: DDM12I/3A

ordinare a parte
order separately
(page 168-169)

LINEA 3A

CODICE CODE	E - CORSA DI REGOLAZIONE REGULATION STROKE	DIMENSIONI PRINCIPALI - MAIN DIMENSIONS													CARICO STATICO STATIC LOAD NEWTON
		F	B	D	CH1	G	A	D1	D2	CH2	H2	H3	H1	I	
27451F/3A	45	M20	140	Ø 200	17	29	57	30	60	26	118	163	197	160	45000
27453F/3A	70	M20	190	Ø 200	17	29	57	30	85	26	143	213	247	160	45000
27455F/3A	45	M24	140	Ø 200	20	29	57	35	60	30	118	163	197	160	60000
27457F/3A	70	M24	190	Ø 200	20	29	57	35	85	30	143	213	247	160	60000
27459F/3A	40	M30	135	Ø 200	26	29	57	42	60	36	118	158	192	160	80000
27461F/3A	65	M30	185	Ø 200	26	29	57	42	85	36	143	208	242	160	80000
27463F/3A	65	M30	235	Ø 200	26	29	57	42	85	36	193	258	292	160	80000
27465F/3A	40	M36	135	Ø 200	32	29	57	50	60	45	118	158	192	160	80000
27467F/3A	65	M36	185	Ø 200	32	29	57	50	85	45	143	208	242	160	80000
27469F/3A	65	M36	235	Ø 200	32	29	57	50	85	45	193	258	292	160	80000

- Sistema di livellamento progettato per l'industria lattiero casearia, farmaceutica e alimentare, nel rispetto delle più severe norme igieniche, realizzato in accordo con la normativa 3-A.

Leveling system designed for the dairy, pharmaceutical and food industries, manufactured in compliance with the strictest hygienic standards, in accordance with 3-A regulations

Piastra Inox

Caratteristiche: SUPPORTO IGIENICO
Features: HYGIENIC SUPPORT

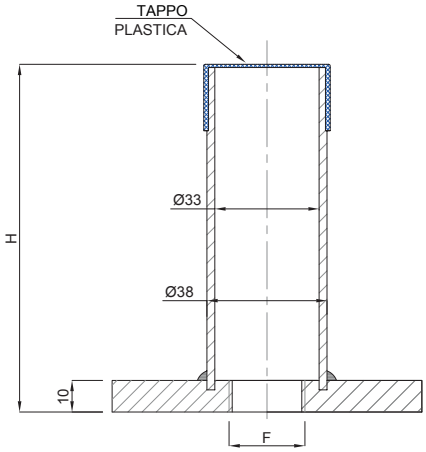

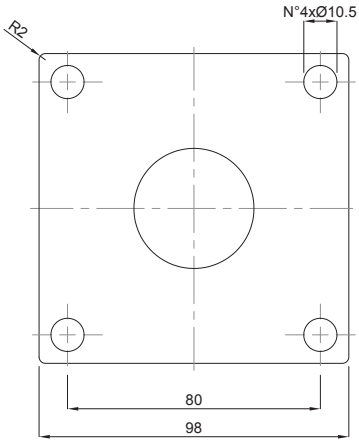

CODICE *CODE*	DESCRIZIONE	DIMESIONI PRINCIPALI	
		F	H
PST2485	98x98x10 + 4 FORI Ø 10,5	M24	85
PST24110	98x98x10 + 4 FORI Ø 10,5	M24	110
PST3085	98x98x10 + 4 FORI Ø 10,5	M30	85
PST30110	98x98x10 + 4 FORI Ø 10,5	M30	110

Su Richiesta:
Passo Fine
Dimensioni Speciali
Senza fori

On Request:
Fine Pitch
Custom dimensions
No bores

- Flangia igienica di supporto per piedi certificati USDA/3-A, ideale per l'industria lattiero casearia, farmaceutica e alimentare. Da installare tramite viti di fissaggio (non fornite) o saldabile, nel qual caso la flangia viene fornita senza fori.
- Materiale: acciaio inox AISI 304, copritesta LDPE blu o bianco
- *Hygienic flange for supporting USDA/3-A feet, ideal for dairy, pharmaceutical and food industry. To be installed by screws (not supplied) or by welding, in which case flange can be supplied without holes*
- *Material: stainless steel AISI 304, end-tube LDPE blue or white*

Esempio illustrativo
Example

Martin
Levelling Components

Caratteristiche: BOCCOLA INOX IGIENICA COPRI-FILETTO
Features: HYGIENIC TOP COVER

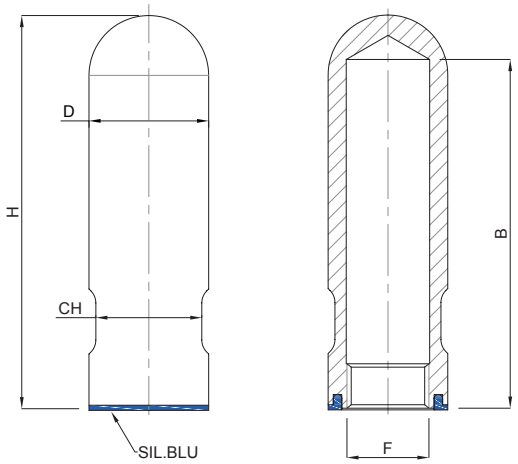

LUCIDA - POLISHED

SCOTCH BRITE

COCIDE - *CODE*		DIMENSIONI PRINCIPALI - *MAIN DIMENSIONS*				
Lucida - Polished	Scotch Brite	F	B	D	H	CH
BO-M12L/3A	BO-M12S/3A	M12	102	24	112	20
BO-M16L/3A	BO-M16S/3A	M16	102	24	112	20
BO-M20L/3A	BO-M20S/3A	M20	102	30	115	26
BO-M24L/3A	BO-M24S/3A	M24	102	35	115	30
BO-M30L/3A	BO-M30S/3A	M30	102	42	118	36

Su Richiesta:
Passo Fine
Filetto Unc & Fnc
Guarnizione NBR Nero
Aisi 316

On Request:
Fine Pitch
Unc & Fnc Thread
Black Nbr Gasket
Aisi 316

Esempio illustrativo
Example

Dadi Inox 3-A

Caratteristiche: DADO CIECO CON GUARNIZIONE IN SILICONE BLUE

Features: DOME-NUT WITH BLUE SILICONE GASKET

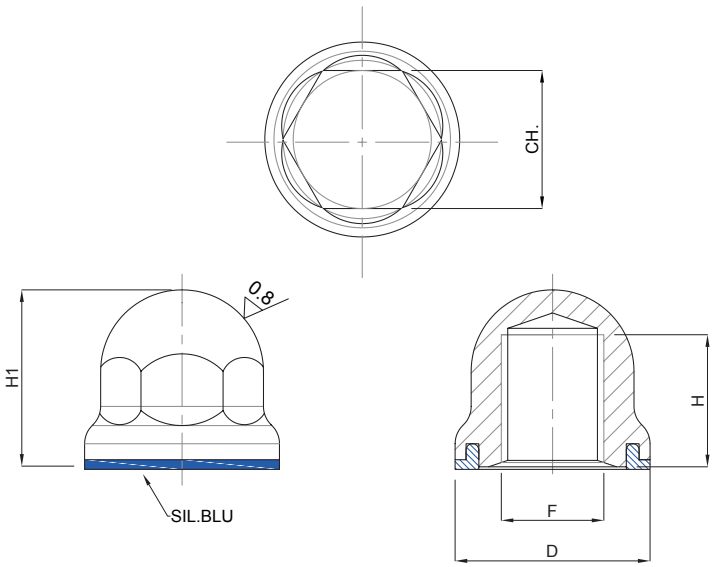

CODICE	DESCRIZIONE	DIMENSIONI PRICIPALI				
		D	CH.	F	H	H1
DDM3I/3A	DADO INOX D15 ES.10 M3 GUARN. SIL BLU "3-A"	15	ES.10	M3	8	12
DDM4I/3A	DADO INOX D15 ES.10 M4 GUARN. SIL BLU "3-A"	15	ES.10	M4	8	12
DDM5I/3A	DADO INOX D19 ES.14 M5 GUARN. SIL BLU "3-A"	19	ES.14	M5	12	17
DDM6I/3A	DADO INOX D19 ES.14 M6 GUARN. SIL BLU "3-A"	19	ES.14	M6	12	17
DDM8I/3A	DADO INOX D24 ES.17 M8 GUARN. SIL BLU "3-A"	24	ES.17	M8	15	23
DDM10I/3A	DADO INOX D24 ES.17 M10 GUARN. SIL BLU "3-A"	24	ES.17	M10	15	23
DDM12I/3A	DADO INOX D24 ES.17 M12 GUARN. SIL BLU "3-A"	24	ES.17	M12	15	23
DDM14I/3A	DADO INOX D30 ES.22 M14 GUARN. SIL BLU "3-A"	30	ES.22	M14	20	28
DDM16I/3A	DADO INOX D30 ES.22 M16 GUARN. SIL BLU "3-A"	30	ES.22	M16	20	28
DDM20I/3A	DADO INOX D35 ES.27 M20 GUARN. SIL BLU "3-A"	35	ES.27	M20	25	34
DDM24I/3A	DADO INOX D42 ES.32 M24 GUARN. SIL BLU "3-A"	42	ES.32	M24	30	40

Su Richiesta:
Passo Fine
Filetto Unc & Fnc
Guarnizione NBR Nero
Aisi 316

On Request:
Fine Pitch
Unc & Fnc Thread
Black Nbr Gasket
Aisi 316

Martin Levelling Components

Caratteristiche: DADO MASCHIO CON GUARNIZIONE IN SILICONE BLUE
Features: HYGIENIC BOLTS

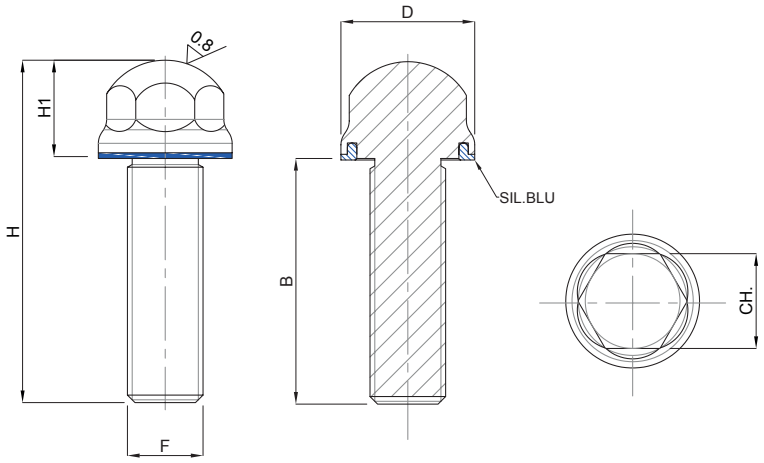

CODICE *CODE*	DESCRIZIONE - *DESCRIPTION*	DIMENSIONI PRINCIPALI - *MAIN DIMENSIONS*					
		D	CH.	F	B	H1	H
VM510I/3A	VITE INOX D19 ES14 M5x10 GUARN. SIL BLU "3-A"	19	14	M5	10	14	24
VM516I/3A	VITE INOX D19 ES14 M5x16 GUARN. SIL BLU "3-A"	19	14	M5	16	14	30
VM520I/3A	VITE INOX D19 ES14 M5x20 GUARN. SIL BLU "3-A"	19	14	M5	20	14	34
VM612I/3A	VITE INOX D19 ES14 M6x12 GUARN. SIL BLU "3-A"	19	14	M6	12	14	26
VM616I/3A	VITE INOX D19 ES14 M6x16 GUARN. SIL BLU "3-A"	19	14	M6	16	14	30
VM620I/3A	VITE INOX D19 ES14 M6x20 GUARN. SIL BLU "3-A"	19	14	M6	20	14	34
VM625I/3A	VITE INOX D19 ES14 M6x25 GUARN. SIL BLU "3-A"	19	14	M6	25	14	39
VM630I/3A	VITE INOX D19 ES14 M6x30 GUARN. SIL BLU "3-A"	19	14	M6	30	14	44
VM816I/3A	VITE INOX D24 ES17 M8x16 GUARN. SIL BLU "3-A"	24	17	M8	16	17	33
VM820I/3A	VITE INOX D24 ES17 M8x20 GUARN. SIL BLU "3-A"	24	17	M8	20	17	37
VM825I/3A	VITE INOX D24 ES17 M8x25 GUARN. SIL BLU "3-A"	24	17	M8	25	17	42
VM830I/3A	VITE INOX D24 ES17 M8x30 GUARN. SIL BLU "3-A"	24	17	M8	30	17	47
VM840I/3A	VITE INOX D24 ES17 M8x40 GUARN. SIL BLU "3-A"	24	17	M8	40	17	57
VM1020I/3A	VITE INOX D24 ES17 M10x20 GUARN. SIL BLU "3-A"	24	17	M10	20	17	37
VM1025I/3A	VITE INOX D24 ES17 M10x25 GUARN. SIL BLU "3-A"	24	17	M10	25	17	42
VM1030I/3A	VITE INOX D24 ES17 M10x30 GUARN. SIL BLU "3-A"	24	17	M10	30	17	47
VM1040I/3A	VITE INOX D24 ES17 M10x40 GUARN. SIL BLU "3-A"	24	17	M10	40	17	57
VM1050I/3A	VITE INOX D24 ES17 M10x50 GUARN. SIL BLU "3-A"	24	17	M10	50	17	67
VM1220I/3A	VITE INOX D24 ES17 M12x20 GUARN. SIL BLU "3-A"	24	17	M12	20	17	37
VM1225I/3A	VITE INOX D24 ES17 M12x25 GUARN. SIL BLU "3-A"	24	17	M12	25	17	42
VM1230I/3A	VITE INOX D24 ES17 M12x30 GUARN. SIL BLU "3-A"	24	17	M12	30	17	47
VM1240I/3A	VITE INOX D24 ES17 M12x40 GUARN. SIL BLU "3-A"	24	17	M12	40	17	57
VM1250I/3A	VITE INOX D24 ES17 M12x50 GUARN. SIL BLU "3-A"	24	17	M12	50	17	67
VM1630I/3A	VITE INOX D30 ES22 M16x30 GUARN. SIL BLU "3-A"	30	22	M16	30	22	52
VM1640I/3A	VITE INOX D30 ES22 M16x40 GUARN. SIL BLU "3-A"	30	22	M16	40	22	62
VM1650I/3A	VITE INOX D30 ES22 M16x50 GUARN. SIL BLU "3-A"	30	22	M16	50	22	72
VM1660I/3A	VITE INOX D30 ES22 M16x60 GUARN. SIL BLU "3-A"	30	22	M16	60	22	82
VM1670I/3A	VITE INOX D30 ES22 M16x70 GUARN. SIL BLU "3-A"	30	22	M16	70	22	92
VM1680I/3A	VITE INOX D30 ES22 M16x80 GUARN. SIL BLU "3-A"	30	22	M16	80	22	102
VM2030I/3A	VITE INOX D35 ES27 M20x30 GUARN. SIL BLU "3-A"	35	27	M20	30	26	56
VM2040I/3A	VITE INOX D35 ES27 M20x40 GUARN. SIL BLU "3-A"	35	27	M20	40	26	66
VM2050I/3A	VITE INOX D35 ES27 M20x50 GUARN. SIL BLU "3-A"	35	27	M20	50	26	76
VM2060I/3A	VITE INOX D35 ES27 M20x60 GUARN. SIL BLU "3-A"	35	27	M20	60	26	86
VM2070I/3A	VITE INOX D35 ES27 M20x70 GUARN. SIL BLU "3-A"	35	27	M20	70	26	96
VM2080I/3A	VITE INOX D35 ES27 M20x80 GUARN. SIL BLU "3-A"	35	27	M20	80	26	106

Maniglia Inox 3A

ACCESSORI IGIENICI

Caratteristiche: MANIGLIA CON RONDELLA

Features: HANDLE WITH SUPPORTING WASHER

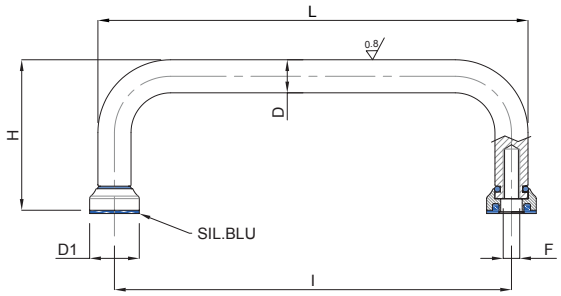

CODICE - *CODE*	DESCRIZIONE - *DESCRIPTION*	DIMENSIONI PRINCIPALI - *MAIN DIMENSIONS*					
		L	I	D	H	D1	F
40003L/3A	MANIGLIA INOX CURVA LUCIDA 3A	98	88	10	46	15	M5x10
40004L/3A	MANIGLIA INOX CURVA LUCIDA 3A	110	100	10	46	15	M5x10
40005L/3A	MANIGLIA INOX CURVA LUCIDA 3A	130	120	10	46	15	M5x10
40006L/3A	MANIGLIA INOX CURVA LUCIDA 3A	190	180	10	46	15	M5x10

Materiali:
AISI 304 (su richiesta AISI 316)
Guarnizione a tenuta in silicone Blu

Materials:
AISI 304 (AISI 316 on request)
Gasket blue silicone

Volantino 3A

HYGIENIC ACCESSORIES

Star knob

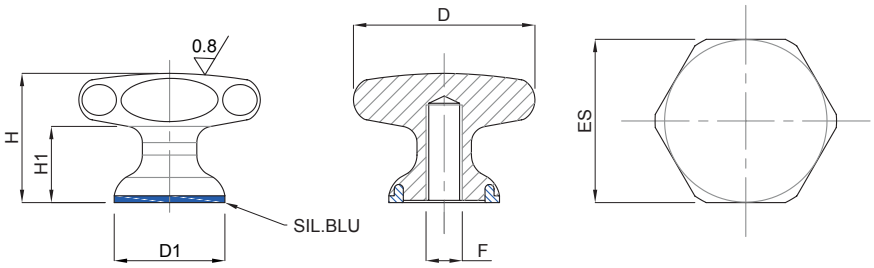

CODICE - *CODE*	DESCRIZIONE - *DESCRIPTION*	DIMENSIONI PRINCIPALI - *MAIN DIMENSIONS*					
		D	D1	ES	F	H	H1
30005/27SL20/3A	VOLANTINO INOX D27 ES.24 M5 "3A"	27	15	24	M5x15	20	13
30010E/33SL24/3A	VOLANTINO INOX D33 ES.30 M6 "3A"	33	19	30	M6x20	24	13
30020E/40SL28/3A	VOLANTINO INOX D40 ES.36 M8 "3A"	40	25	36	M8x20	28	16
30030E/50SL30/3A	VOLANTINO INOX D50 ES.46 M10 "3A"	50	25	46	M10x25	30	16
30050E/65SL40/3A	VOLANTINO INOX D65 ES.60 M12 "3A"	65	31	60	M12x25	40	24

Materiali:
AISI 304 (su richiesta AISI 316)
Guarnizione a tenuta in silicone Blu

Materials:
AISI 304 (AISI 316 on request)
Gasket blue silicone

Chiusura a Maniglia 3A

Caratteristiche: 1/4 GIRO

Features: 1/4 TURN

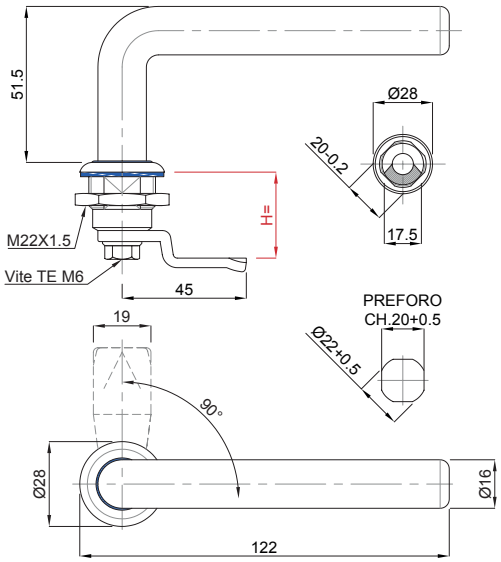

CODICE *CODE*	H	DESCRIZIONE - *DESCRIPTION*
70170HYG/L/3A	18	CHIUSURA 1/4 DI GIRO D28 H18 HYGIENIC IP69K "3-A" ACCEPTED
70171HYG/L/3A	20	CHIUSURA 1/4 DI GIRO D28 H20 HYGIENIC IP69K "3-A" ACCEPTED
70172HYG/L/3A	22	CHIUSURA 1/4 DI GIRO D28 H22 HYGIENIC IP69K "3-A" ACCEPTED
70173HYG/L/3A	24	CHIUSURA 1/4 DI GIRO D28 H24 HYGIENIC IP69K "3-A" ACCEPTED
70174HYG/L/3A	26	CHIUSURA 1/4 DI GIRO D28 H26 HYGIENIC IP69K "3-A" ACCEPTED
70175HYG/L/3A	28	CHIUSURA 1/4 DI GIRO D28 H28 HYGIENIC IP69K "3-A" ACCEPTED

- Chiusura inox ¼ di giro certificata IP69K.
Massimo grado di protezione.

Materiali: corpo AISI 304
Perno centrale AISI 304
Vite AISI 304
Dado AISI 304
Aletta AISI 304
O-Ring a tenuta in silicone Blu
Su richiesta AISI 316

- *Stainless Steel latch ¼ turn certified IP69K.*
Maximum protection grade

Material: body AISI 304
Inside pivot AISI 304
Screws AISI 304
Nut AISI 304
Closing tongue AISI 304
O-Ring blue silicone
On Request AISI 316

Chiusura Inox 3A & IP69K

Caratteristiche: 1/4 GIRO

Features: 1/4 TURN

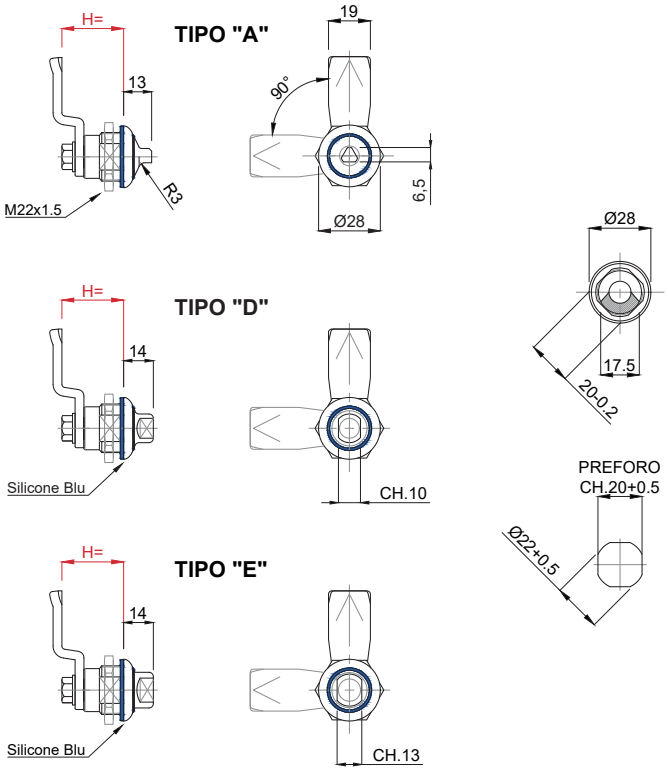

CODICE TRIANGOLO *TRIANGLE CODE*	CODICE CH.10 *MILLED 10 CODE*	CODICE CH.13 *MILLED 13 CODE*	H	DESCRIZIONE - *DESCRIPTION*
70170HYG/A/3A	70170HYG/D/3A	70170HYG/E/3A	18	CHIUSURA 1/4 DI GIRO D28 H18 HYGIENIC IP69K "3-A" ACCEPTED
70171HYG/A/3A	70171HYG/D/3A	70171HYG/E/3A	20	CHIUSURA 1/4 DI GIRO D28 H20 HYGIENIC IP69K "3-A" ACCEPTED
70172HYG/A/3A	70172HYG/D/3A	70172HYG/E/3A	22	CHIUSURA 1/4 DI GIRO D28 H22 HYGIENIC IP69K "3-A" ACCEPTED
70173HYG/A/3A	70173HYG/D/3A	70173HYG/E/3A	24	CHIUSURA 1/4 DI GIRO D28 H24 HYGIENIC IP69K "3-A" ACCEPTED
70174HYG/A/3A	70174HYG/D/3A	70174HYG/E/3A	26	CHIUSURA 1/4 DI GIRO D28 H26 HYGIENIC IP69K "3-A" ACCEPTED
70175HYG/A/3A	70175HYG/D/3A	70175HYG/E/3A	28	CHIUSURA 1/4 DI GIRO D28 H28 HYGIENIC IP69K "3-A" ACCEPTED

• Chiusura inox ¼ di giro certificata IP69K.
Massimo grado di protezione.

Materiali: corpo AISI 304 - Perno centrale AISI 304
Vite AISI 304 - Dado AISI 304 - Aletta AISI 304
O-Ring a tenuta in silicone Blu - Su richiesta AISI 316

• Stainless Steel latch ¼ turn certified IP69K.
Maximum protection grade

Material: body AISI 304 - Inside pivot AISI 304
Screws AISI 304 - Nut AISI 304 - Closing tongue AISI 304
O-Ring blue silicone - On Request AISI 316

Chiusura Inox IP67 a compressione

Caratteristiche: 1/4 GIRO

Features: 1/4 TURN

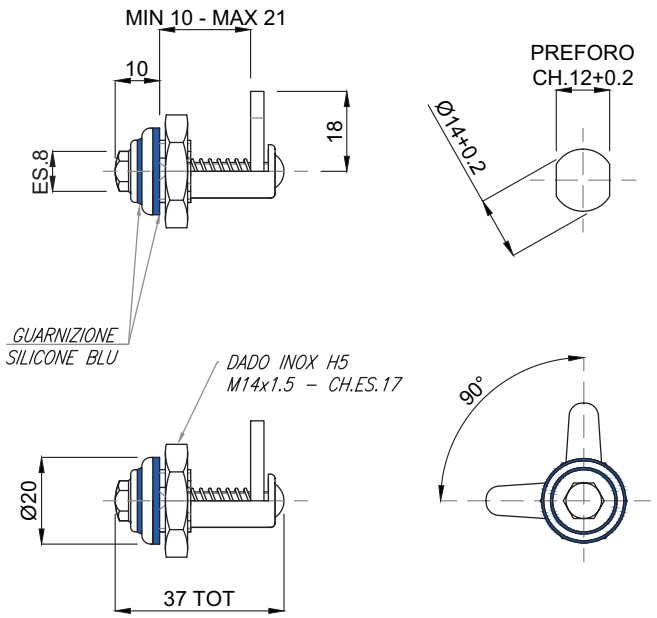

CODICE	DESCRIZIONE - *DESCRIPTION*
70300HYG/E8/3A	CHIUSURA REGOLABILE D20 - HYGIENIC

Materiali:
AISI 304 (su richiesta AISI 316)
Guarnizione a tenuta in silicone Blu

Materials:
AISI 304 (AISI 316 on request)
Gasket blue silicone

RPSCQC No. 29

CHIAVE A

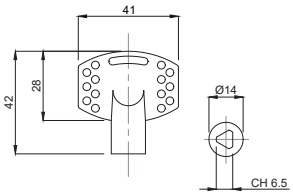

CHIAVE D

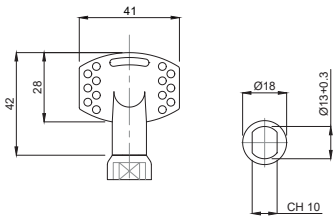

CHIAVE E

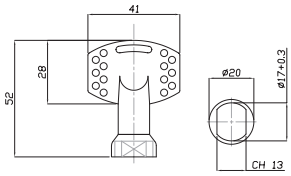

CODICE *CODE*	DESCRIZIONE - *DESCRIPTION*
70090/CH-A	CHIAVE TRIANGOLARE 6,50 IN PLASTICA
70090/CH-D	CHIAVE TIPO "HYGIENIC" CON INSERTO IN METALLO KEY 10mm
70090/CH-E	CHIAVE TIPO "HYGIENIC" CON INSERTO IN METALLO KEY 13mm

A richiesta si eseguono sede chiavi differenti.
Different keys can be manufactured on request.

CODICE	DESCRIZIONE
GE157/3A *100pcs box*	**GUARNIZIONE ESTERNA Ø14,5x7,5 SILICONE BLU** ***EXTERNAL GASKET Ø14,5x7,5 BLUE SILICONE***
GE1910/3A *100pcs box*	**GUARNIZIONE ESTERNA Ø18,5x10,5 SILICONE BLU** ***EXTERNAL GASKET Ø18,5x10,5 BLUE SILICONE***
GE2418/3A *100pcs box*	**GUARNIZIONE ESTERNA Ø24x18 SILICONE BLU** ***EXTERNAL GASKET Ø24x18 BLUE SILICONE***
GE3023/3A *100pcs box*	**GUARNIZIONE ESTERNA Ø30x23 SILICONE BLU** ***EXTERNAL GASKET Ø30x23 BLUE SILICONE***
GE3527/3A *100pcs box*	**GUARNIZIONE ESTERNA Ø35x27 SILICONE BLU** ***EXTERNAL GASKET Ø35x27 BLUE SILICONE***
GE4233/3A *100pcs box*	**GUARNIZIONE ESTERNA Ø42x33,5 SILICONE BLU** ***EXTERNAL GASKET Ø42x33,5 BLUE SILICONE***
GE5040/3A *100pcs box*	**GUARNIZIONE ESTERNA Ø50x40,5 SILICONE BLU** ***EXTERNAL GASKET Ø50x40,5 BLUE SILICONE***

"Produzione possibile anche in EPDM e NBR, con colori a scelta. Richiesto un lotto minimo di produzione"

"Possibility to produce these gaskets in EPDM & NBR, with different colours. MOQ required"

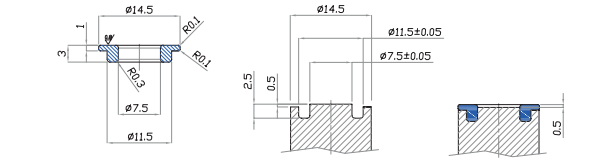

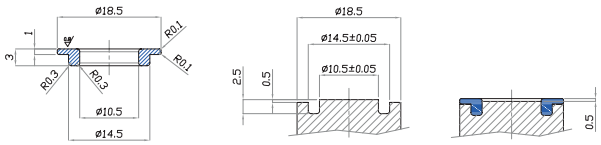

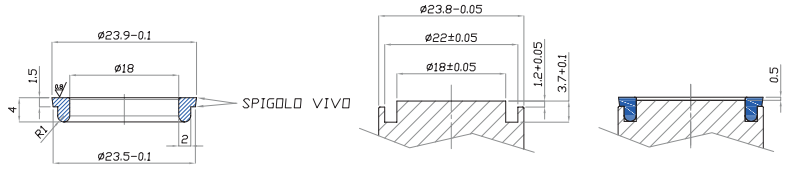

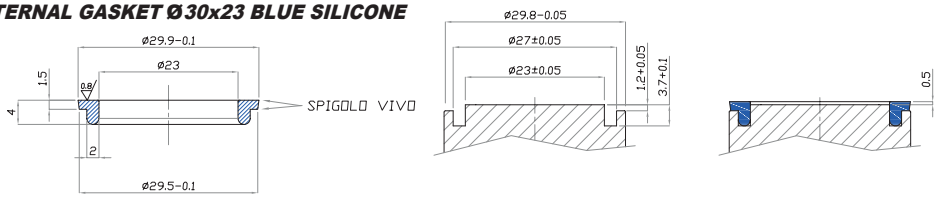

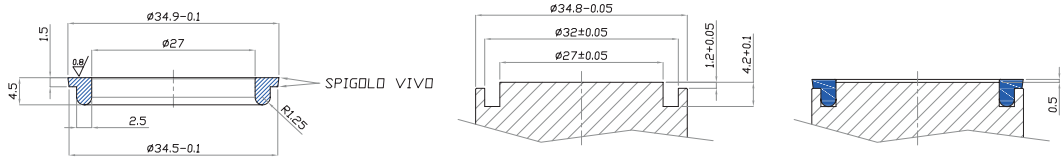

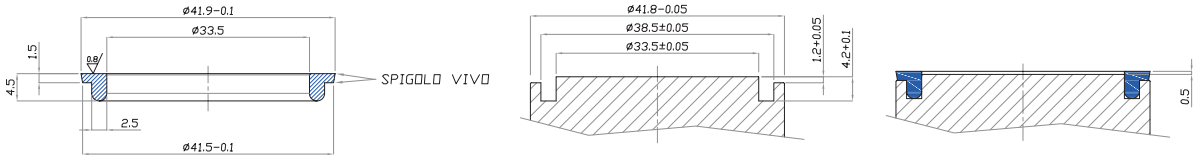

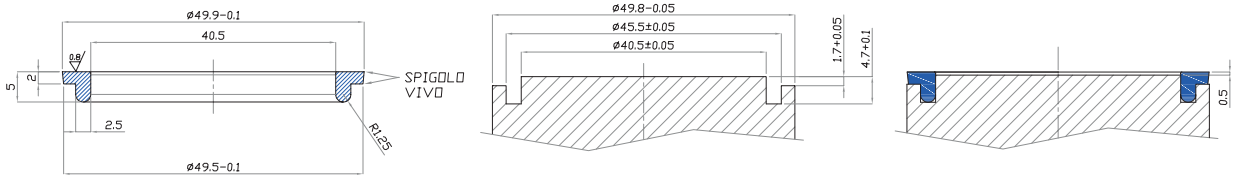

Caratteristiche: GUARNIZIONI IN SILICONE ALIMENTARE BLUE CERTIFICATO

Features: GASKETS IN BLUE SILICONE CERTIFIED FOR FOOD INDUSTRY

Martin Levelling Components

LINEA 3A

CODICE	DESCRIZIONE
GI2216/3A *100pcs box*	**GUARNIZIONE INTERNA D22x16 SILICONE BLU** ***INTERNAL GASKET D22x16 BLUE SILICONE***
GI2620/3A *100pcs box*	**GUARNIZIONE INTERNA D26x20 SILICONE BLU** ***INTERNAL GASKET D26x20 BLUE SILICONE***
GI3024/3A *100pcs box*	**GUARNIZIONE INTERNA D30x24 SILICONE BLU** ***INTERNAL GASKET D30x24 BLUE SILICONE***
GI3630/3A *100pcs box*	**GUARNIZIONE INTERNA D36x30 SILICONE BLU** ***INTERNAL GASKET D36x30 BLUE SILICONE***
GI4236/3A *100pcs box*	**GUARNIZIONE INTERNA D42x36 SILICONE BLU** ***INTERNAL GASKET D42x36 BLUE SILICONE***

"Produzione possibile anche in EPDM e NBR, con colori a scelta. Richiesto un lotto minimo di produzione"

"Possibility to produce these gaskets in EPDM & NBR, with different colours. MOQ required"

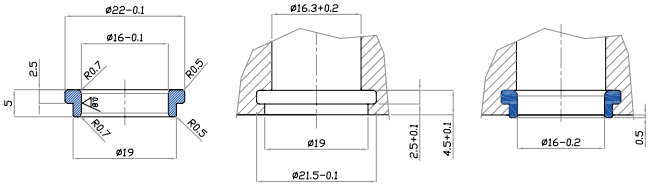

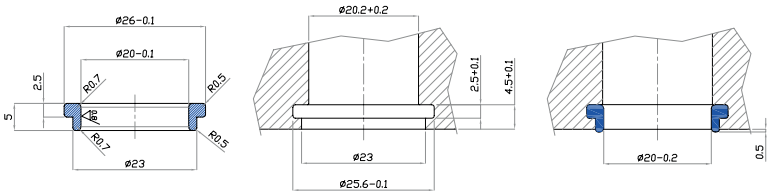

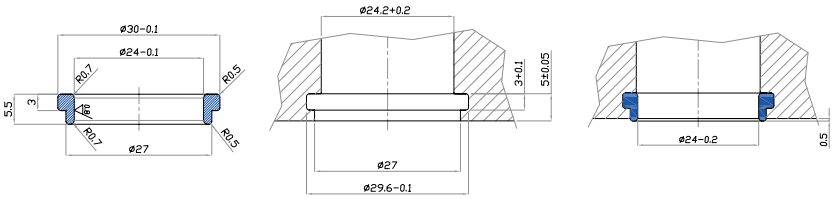

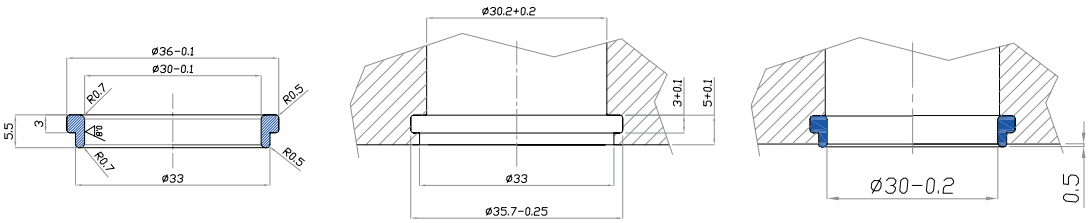

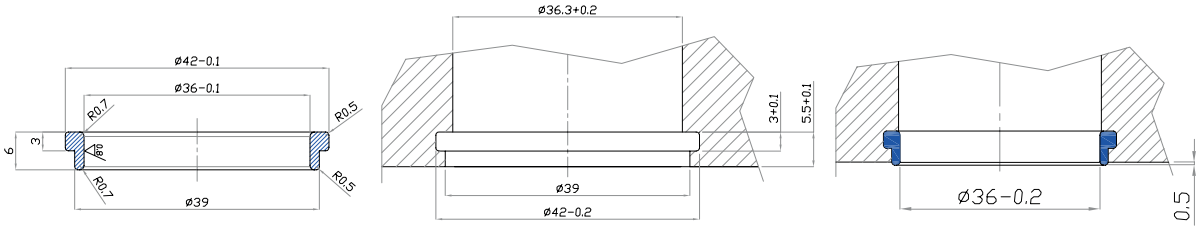

Martin
Levelling Components
Made in Italy

LINEA A3

MANUALE D'INSTALLAZIONE, MANUTENZIONE E SANIFICAZIONE COMPONENTI 3-A

CLEANING & MAINTENANCE MANUAL

A3®

MANUALE D'INSTALLAZIONE

Prima di iniziare l'installazione dei sistemi di livellamento è necessario assicurarsi che la pendenza del pavimento sia inferiore al limite massimo di 8° (vedi fig. 1), e prestare attenzione che la base del piede non venga posizionata in corrispondenza di crepe o fessure, nel caso questo non fosse possibile è necessario sigillare le crepe con del materiale sigillante compatibile con le soluzioni di lavaggio utilizzate (vedi fig. 2).

FIGURA 1

Sollevare la macchina per poter installare facilmente i sistemi di livellamento, assicurarsi che il basamento della macchina o del componente su cui viene installato il piede sia pulito e perfettamente piano e liscio, in modo da permettere alla guarnizione di lavorare in modo corretto. Verificare inoltre, che sul basamento o sul piano d'appoggio non ci siano bave, imperfezioni o spigoli vivi che potrebbero danneggiare la guarnizione.

Assicurarsi che la tenuta nella parte alta dello stelo sia correttamente installata ed ingrassare con grasso FOOD GRADE la filettatura dello stelo, avendo cura di rimuovere il grasso in eccesso. La boccola deve essere installata con lo spacco di chiave nella parte inferiore (vedi fig. 3 e fig. 4).

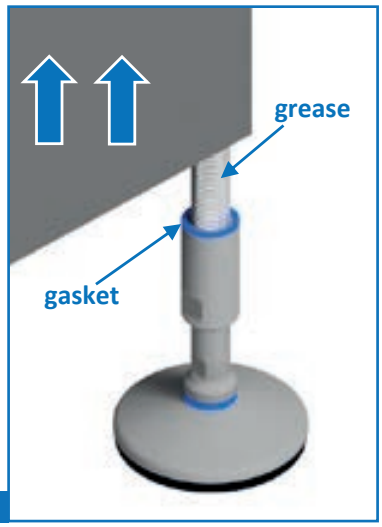

FIGURA 3

INSTALLATION MANUAL

Before starting the installation of levelling systems it is necessary to make sure that the slope of the floor is less than 8° (see fig. 1), and pay attention that the base of the foot is not positioned over some cracks and fissures, in the case this is not possible it is necessary to seal the cracks with a sealant compliant with washing solution (see fig. 2).

FIGURA 2

Lift the machine to be able to easily install the leveling systems, make sure that the base of the component on which the foot is installed is clean and perfectly flat and smooth, so as to allow the seal to work properly.
Verify as well that on the surface of the equipment there are not imperfections or sharp edges that could damage the top seal on the sleeve of the levelling system.

Make sure that the seal on the top of the bushing is properly installed and grease with FOOD GRADE grease the stem thread, making sure to remove excess grease.
The bushing should be installed with the key gap at the bottom (see fig. 3 and fig. 4).

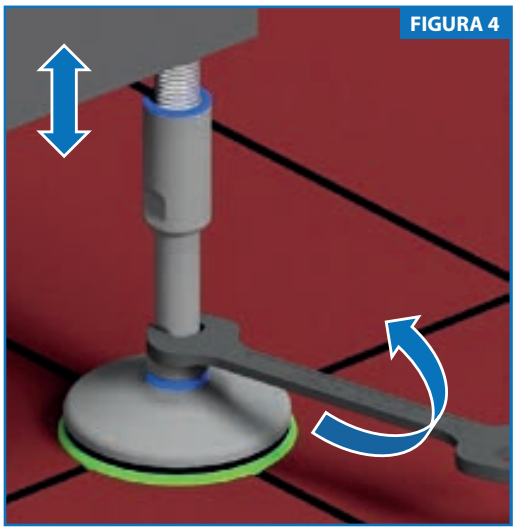
FIGURA 4

Utilizzare una chiave per regolare l'altezza fino al valore desiderato, avendo cura che la parte inferiore della boccola copra la filettatura dello stelo (vedi fig. 5).

Use a wrench to adjust the height to the desired value, taking care that the lower part of the sleeve covers the thread of the stem (see fig. 5).

FIGURA 5

"I prodotti Martin sono studiati in modo che nel momento in cui sia necessario livellare il macchinario, la guarnizione di tenuta all'interno della boccola coprifiletto non possa sovrapporsi allo spacco per la chiave di regolazione.

Per garantire una buona lavabilità del pavimento e del piede, se il foro per l'installazione del supporto viene eseguito tra due punti la cui distanza è inferiore a 318 mm da bordo macchina, l'altezza minima della stessa deve essere maggiore di 102 mm da terra (H min). Se è maggiore, l'altezza minima deve essere **152 mm** (vedi fig. 4)"

Utilizzare una chiave inglese per ruotare e serrare la boccola contro il fondo della macchina o del componente su cui viene installato il piede (vedi fig. 6) per fissarlo definitivamente avendo cura che il carico sui piedi che sorreggono il macchinario sia uniforme e ben bilanciato ed il macchinario sia ben supportato da tutti i sistemi di livellamento.

"Martin products are designed so that when it is necessary to level the machinery, the sealing gasket inside the thread cover bush cannot overlap the gap for the adjustment key.

The geometry of the Martin Leveling system prevents the risk to screw the bush so low, that the bottom sleeve seal may overlap the key gap.

As stated in 3-A document "when machine leveling feet or supports are properly mounted on the equipment, they shall provide a minimum clearance between the lowest part of the equipment and the floor of not less than 4.0 in. (102 mm), when the equipment base outlines an area in which no point is more than 12.5 in. (318 mm), from the nearest edge of the base, or a clearance of at least 6 in. (152 mm), when any point is more than 12.5 in. (318 mm), from the nearest edge, or the minimum required by the 3-A Sanitary Standard of the equipment to which the machine leveling feet are mounted".

FIGURA 6

Per i sistemi di livellamento che hanno la necessità di un fissaggio a pavimento, utilizzare l'apposito Kit fornito in dotazione.

Posizionare il foro per il fissaggio del sistema di livellamento in modo da facilitare l'utilizzo del trapano per la realizzazione del foro sul piano di appoggio. Utilizzare un tassello ad espansione o un tassello con colla da ancoraggio, successivamente posizionare il dado cieco con la sua guarnizione e serrare (vedi fig. 7 e fig. 8).

For leveling systems that need floor fastening, use the special kit supplied.

Place the hole for the fastening of the leveling system so as to facilitate the use of the drill for drilling the hole on the ground. Use a screw anchor or a dowel with glue for anchor, then tighten the cap nut with its gasket (see Fig. 7 and Fig. 8).

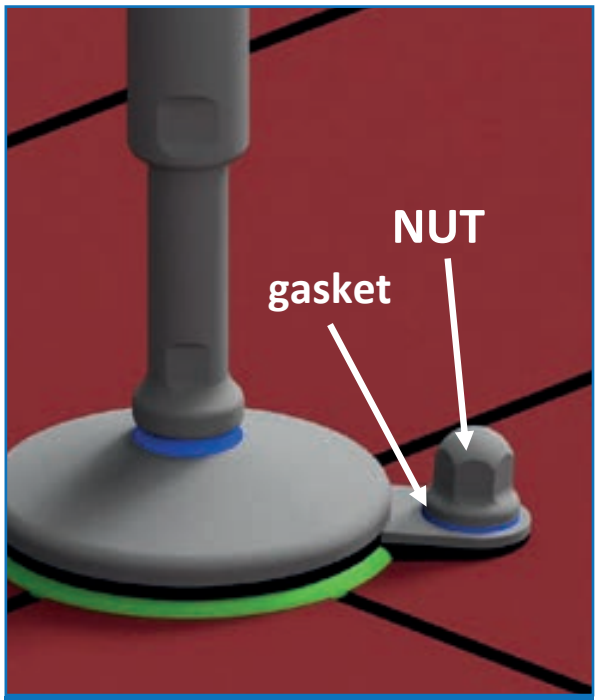

FIGURA 7

FIGURA 8

SANIFICAZIONE & MANUTENZIONE

Il sistema di livellamento è stato appositamente progettato per rispettare i più severi standard igienici dell'industria lattiero casearia, farmaceutica e alimentare come per esempio la 3-A "88-01" o USDA. La presenza di guarnizioni sulla parte superiore della bussola, che viene a contatto con il macchinario da sostenere, ed all'interno della bussola, aderendo sulla parte liscia dello stelo, impediscono ogni intrusione di sporco e batteri, così come la guarnizione tra stelo e base del piede (vedi figura 1).

Il piede è appositamente progettato per ridurre al minimo i tempi di lavaggio ed il conseguente utilizzo di detergenti.

CLEANING & MAINTENANCE

The levelling system is specifically designed to meet the strictest hygiene standards of the dairy, pharmaceutical and food industries such as the 3 -A " 88-01 " or USDA. Seals on the top of the sleeve , which is in contact with the equipment to be supported, and at the bottom of the sleeve, adhering on the smooth part of the stem, prevent any intrusion of dirt and bacteria, as well as the seal between stem and base of the feet (fig. 1).

The foot is specially designed to minimize the washing time and the use of detergents.

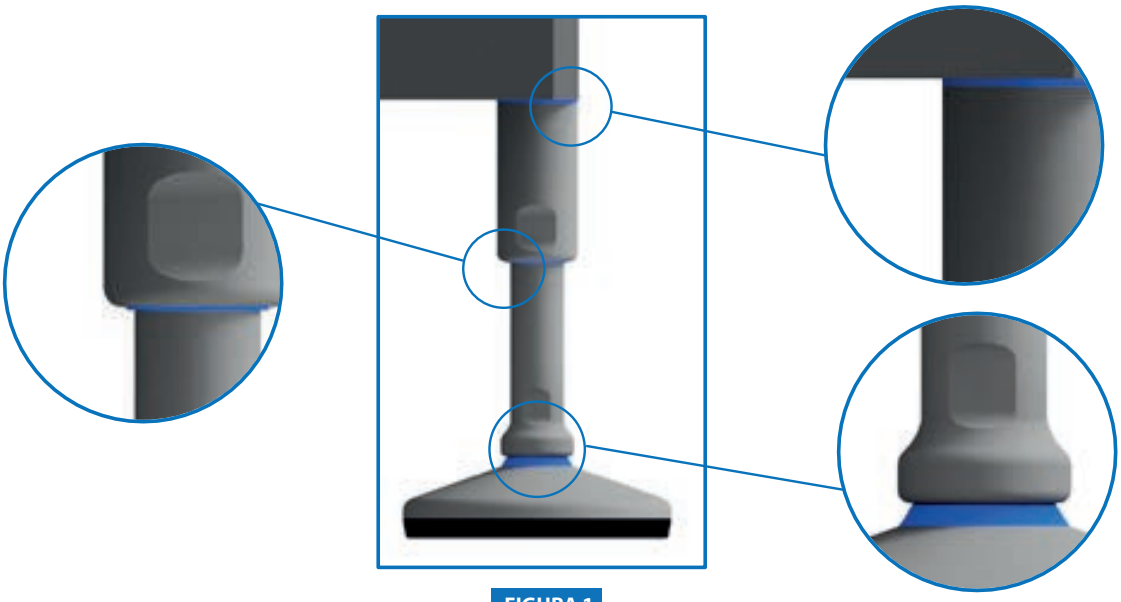

FIGURA 1

LAVAGGIO

1) Fare un primo risciacquo con acqua alla temperatura massima di 40°C.

2) Distribuire e lasciar agire per circa 10 minuti un detergente Alkalino alla temperatura massimo di 100°C rispettando le specifiche di concentrazione del fornitore della soluzione di lavaggio.

3) Usare un getto ad alta pressione (8-12) bar per risciacquare con acqua calda (max 100°C), il getto ad alta pressione dovrà essere indirizzato verso il piede con un'inclinazione di circa 45° ed una distanza di almeno 300 mm dal piede per scongiurare il rischio di danneggiamento delle guarnizioni.

4) Nell'eventualità fosse necessaria la rimozione di particelle di sporco residue, questa dovrà essere effettuata tramite delle spazzole morbide o tramite dei raschietti in plastica; è opportuno non utilizzare componenti abrasivi per evitare di danneggiare i sistemi di livellamento ed alterare la rugosità superficiale.

CLEANING

1) Rinse with water at a maximum temperature of 40° C.

2) Distribute and allow to act for about 10 minutes an Alkaline detergent to the maximum temperature of 90°C respecting the specific concentration of the washing solution supplier.

3) Use a high-pressure jet (8-12 bar) to rinse with hot water (max 100°C), the high-pressure jet must be directed towards the foot, with an inclination of about 45° and a distance of at least 300 mm by foot to avoid the risk of damaging the seals.

4) In the event it is necessary the removal of residual dirt particles, this should be done by means of soft brushes or plastic scrapers; should not use abrasive components to avoid damaging the levelling system and alter the surface roughness.

MANUTENZIONE

Controllare periodicamente le guarnizioni e verificare che non siano danneggiate, in caso siano presenti crepe o fessure sostituire le guarnizioni con ricambi originali Martin Levelling, nel caso invece sia danneggiata la tenuta alla base dello stelo sarà necessaria la sostituzione dell'intero piede. Rispettare le indicazioni riportate sul manuale in merito al serraggio delle viti ed ai carichi. Durante tutte le operazioni di manutenzione assicurarsi che la superficie circostante sia pulita e che l'ambiente intorno sia stato sanificato per evitare di introdurre particelle di sporco.

Una superficie liscia anche delle parti in acciaio inossidabile è fondamentale per assicurare una buona lavabilità del piede e deve essere sempre fatta massima attenzione che questa non presenti rigature o scalfitture. In caso di presenza di scalfitture superficiali sarà necessario sostituire il sistema di livellamento.

MAINTENANCE

Periodically check the gaskets and ensure they are not damaged, in case there are cracks or crevices replace the gaskets with original spare parts Martin Levelling, in the case the seal at the base of the foot is damaged it will be necessary to replace the entire foot. Comply with the instructions given in the manual concerning the tightening of the screws and loads. During all the maintenance operations make sure that the surrounding area is clean and that the environment around has been sanitized.

A smooth surface of the stainless steel parts is also critical to ensure good washability of the foot: in case of presence of surface scratches you will need to replace the levelling system.

MANUALE D'INSTALLAZIONE
ISTRUZIONI PER L'INSTALLAZIONE

necessario assicurarsi il pavimento sia perfettamente piano, posizionare un supporto adeguatamente dimensionato e prestare attenzione che non venga posizionato in corrispondenza di crepe o fessure, nel caso questo non fosse possibile è necessario sigillare le crepe con del materiale sigillante compatibile con le soluzioni di lavaggio utilizzate (vedi fig. 1).

Sollevare il tank per poter installare facilmente i sistemi di livellamento, assicurarsi che la base del supporto del tank su cui viene installato il piede sia pulita, perfettamente piana e liscia, in modo da permettere la bussola aderisca in modo corretto. Saldare in modo ermetico la bussola sul supporto del tank. (vedi fig. 2)

Utilizzare una chiave per regolare l'altezza fino al valore desiderato, avendo cura che la parte inferiore della boccola copra la filettatura dello stelo (vedi fig. 3).

INSTALLATION MANUAL
INSTRUCTIONS

Before starting the installation of the leveling systems, it is necessary to make sure that the floor is perfectly flat, to position a properly sized support and pay attention not to put it in correspondence with cracks or fissures. If this is not possible, make sure to seal the cracks with sealing material compatible with the washing solutions used (see fig. 1).

Lift the tank to ease the installation of the leveling systems. Make sure that the bottom part of the tank's leg where you are going to install the foot in, is clean, perfectly flat and smooth, in order to allow the bushing to adhere correctly. Seal it tightly and weld it with the tank's leg. (see fig. 2)

Use a wrench to adjust the height up to the desired value, taking care that the lower part of the bushing does not leave any exposed thread (see fig. 3).

FIGURA 1

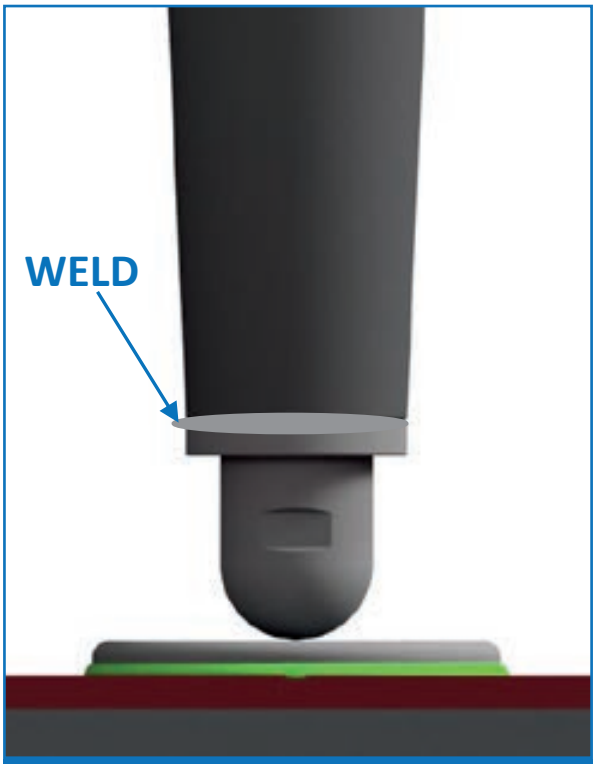

FIGURA 2

"I prodotti Martin sono studiati in modo che nel momento in cui sia necessario livellare il macchinario, la guarnizione di tenuta all'interno della boccola coprifiletto non possa sovrapporsi allo spacco per la chiave di regolazione.

Per garantire una buona lavabilità del pavimento e del piede sotto il tank supportato, l'altezza minima (H min) del macchinario stesso da terra dovrà sempre e comunque essere superiore ai 102 mm quando il macchinario individua una proiezione sul pavimento in cui la massima distanza tra due punti è inferiore a 318 mm, nel caso contrario l'altezza minima dovrà essere di **152 mm**.
(vedi fig. 4)

The leveling products' design from Martin SPA is such that prevents the sealing gasket from overlapping the gap for the adjustment key, when screwing the bushing downwards.

To ensure good washability of the floor and foot, if the installation of the support is between two points whose distance is less than 318 mm, the minimum height of the machine from the ground (H min) must be greater than 102 mm.
*If it is higher, the minimum height must be **152 mm***
(see fig. 4)

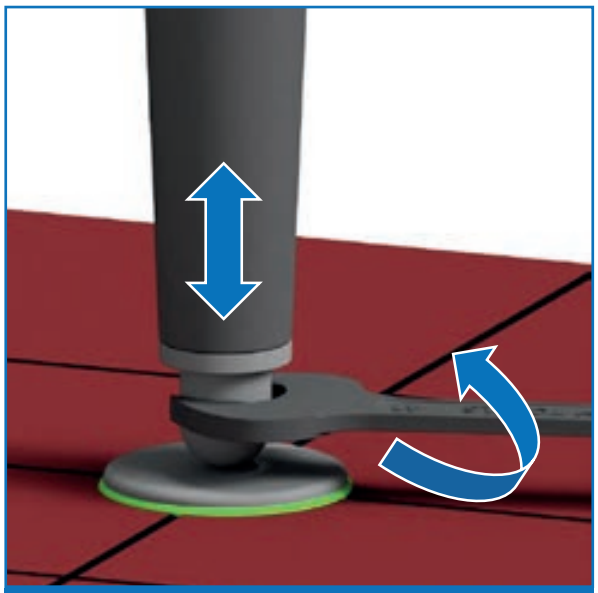

FIGURA 3

FIGURA 4

MANUALE D'INSTALLAZIONE SANIFICAZIONE & MANUTENZIONE

Il sistema di Volantino è stato appositamente progettato per rispettare i più severi standard igienici dell'industria lattiero casearia, farmaceutica e alimentare come per esempio la 3-A "00-01".
La presenza della guarnizione nella parte inferiore, che viene a contatto con il macchinario, impediscono ogni intrusione di sporco e batteri.
Il volantino è appositamente progettato per impedire ristagni di prodotto, per ridurre al minimo i tempi di lavaggio ed il conseguente utilizzo di detergenti.

INSTALLATION AND CLEANING MANUAL

The hand-wheel has been specially designed to meet the strictest hygiene standards of the dairy, food and pharmaceutical industries such as the 3-A "00-01".
The presence of the gasket in contact with the surface of the equipment, prevents any intrusion of dirt and bacteria.
Thanks to its hygienic design this hand-wheel minimizes washing time and detergents consumption.

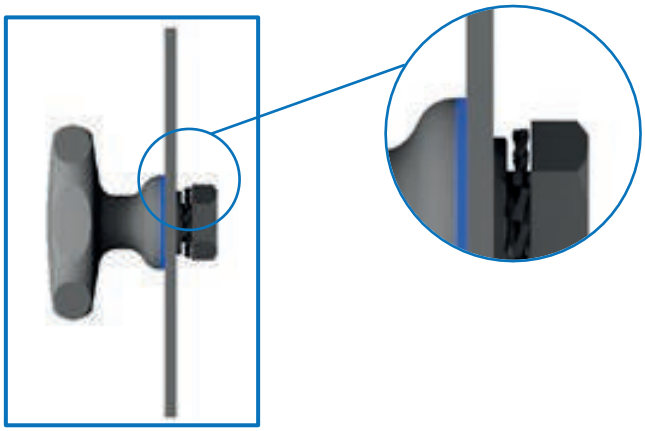

ISTRUZIONI PER L'INSTALLAZIONE

Prima di iniziare l'installazione del Volantino Inox a Lobi, verificare che non vi siano imperfezioni che possano danneggiare la guarnizione e trattare la superficie del pannello con uno sgrassante food grade, avendo cura di eliminare tutte le impurità.

INSTALLATION INSTRUCTIONS

Before starting the installation of the steel star knob, check that there are no imperfections that can damage the seal and treat the surface of the panel with a degreaser food grade, making sure to remove all the impurities.

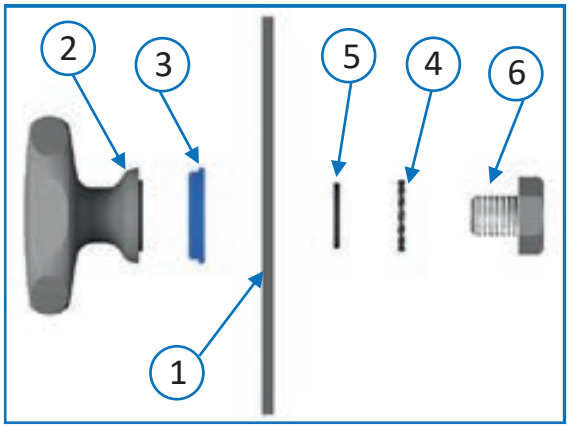

Pos. 1 Lamiera
Pos. 2 Volantino Inox a Lobi
Pos. 3 Guarnizione Volantino
Pos. 4 Rondella Grower
Pos. 5 Rondella Piana
Pos. 6 Vite TCEI M5x20

Inserire la guarnizione Pos. 3 nell' apposita cava, avendo cura di non danneggiarla.
Serrare la vite TCEI con chiave a brugola.

Pos. 1 *Sheet*
Pos. 2 *St.Steel star Knob*
Pos. 3 *Star Knob Gasket*
Pos. 4 *Washer*
Pos. 5 *Flat Piana*
Pos. 6 *TCEI screw M5x20*

Insert the gasket Pos. 3 in its seat, taking care to not damage it.
Tighten the socket head cap screw with the Allen wrench.

PREFORO DI MONTAGGIO

M 6	Ø = 6.5mm
M 8	Ø = 8.5mm
M 10	Ø = 10.5mm

ASSEMBLY HOLE

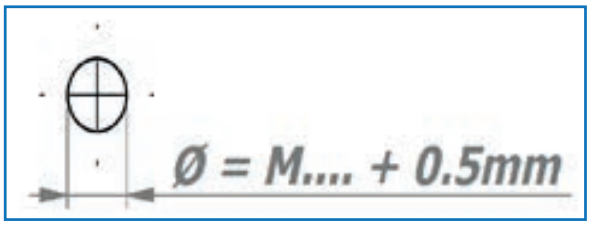

LAVAGGIO

1) Fare un primo risciacquo con acqua alla temperatura massima di 40°C.

2) Distribuire e lasciar agire per circa 10 minuti un detergente Alkalino alla temperatura massimo di 100°C rispettando le specifiche di concentrazione del fornitore della soluzione di lavaggio.

3) Usare un getto ad alta pressione (8-12) bar per risciacquare con acqua calda (max 100°C), il getto ad alta pressione dovrà essere indirizzato verso il volantino con un'inclinazione di circa 45° ed una distanza di almeno 300 mm per scongiurare il rischio di danneggiamento delle guarnizioni.

4) Nell'eventualità fosse necessaria la rimozione di particelle di sporco residue, questa dovrà essere effettuata tramite delle spazzole morbide o tramite dei raschietti in plastica; è opportuno non utilizzare componenti abrasivi per evitare di danneggiare il volantino ed alterare la rugosità superficiale.

WASHING

1) *Make a first rinsing with water at a maximum temperature of 40°C.*

2) *Distribute and keep working for about 10 minutes an alkaline detergent to the maximum temperature of 100°C respecting the specific concentration indicated by the washing solution supplier.*

3) *Use a high-pressure jet (8-12 bar) to rinse with hot water (max 100°C), the high-pressure jet must be directed towards the hand-wheel with an inclination of about 45° and a distance of at least 300 mm to avoid the risk of damaging the seals.*

4) *Should it be necessary to remove residual dirt particles, this should be done by means of soft brushes or by means of plastic scrapers; should not use abrasive components to avoid damaging the hand wheel and changing surface roughness.*

MANUTENZIONE

Controllare periodicamente le guarnizioni e verificare che non siano danneggiate, in caso siano presenti crepe o fessure sostituire le guarnizioni con ricambi originali Martin.

Rispettare le indicazioni riportate sul manuale in merito al serraggio delle viti. Durante tutte le operazioni di manutenzione assicurarsi che la superficie circostante sia pulita e che l'ambiente intorno sia stato sanificato per evitare di introdurre particelle di sporco.

Una superficie liscia anche delle parti in acciaio inossidabile è fondamentale per assicurare una buona lavabilità del componente e deve essere sempre fatta massima attenzione che questa non presenti rigature o scalfitture. In caso di presenza di scalfitture superficiali sarà necessario sostituire il volantino.

MAINTENANCE

Periodically check the gaskets and ensure they are not damaged, in case there are cracks or crevices replace the gaskets with original spare parts Martin Levelling. Comply with the instructions given in the manual concerning the tightening of the screws. During all the maintenance operations make sure that the surrounding area is clean and that the environment around has been sanitized to not introduce dirt particles.

A smooth surface of the stainless steel parts also is critical to ensure good washability of the hand-wheel In case of presence of surface scratches you will need to replace the hand-wheel.

MANUALE D'INSTALLAZIONE SANIFICAZIONE & MANUTENZIONE

La Chiusura Inox 1/4 di Giro è stata appositamente progettata per rispettare i più severi standard igienici dell'industria lattiero casearia, farmaceutica e alimentare come per esempio la 3-A "00-01". La presenza di guarnizioni sulla parte inferiore della rondella piana che viene a contatto con il macchinario su cui è installata, e tra il cilindro della serratura e la rondella stessa, impediscono ogni intrusione di sporco e batteri.
La Chiusura Inox 1/4 di Giro è appositamente progettata per ridurre al minimo i tempi di lavaggio ed il conseguente utilizzo di detergenti.

INSTALLATION AND CLEANING MANUAL

The SS 1/4 turn clock has been specifically designed to meet the strictest hygiene standards of the dairy, food and pharmaceutical industries such as the 3-A "00-01". The presence of two seals on the flat washer (one versus the flat surface of the equipment and one versus the lock cylinder) prevents any intrusion of dirt and bacteria. Thanks to its hygienic design this clock minimizes washing time and detergents consumption.

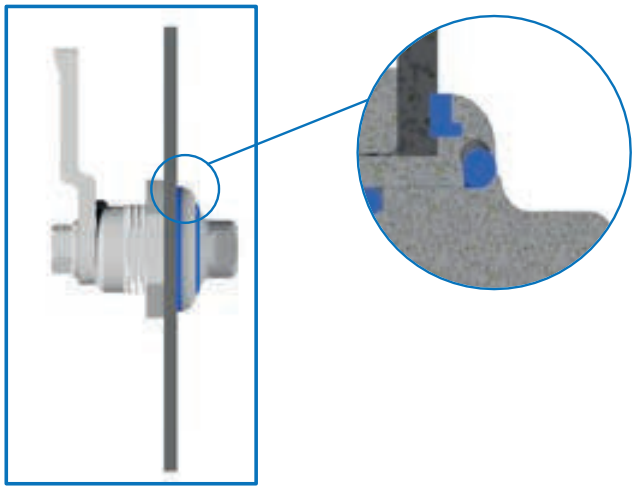

ISTRUZIONI PER L'INSTALLAZIONE

Prima di iniziare l'installazione della Chiusura Inox a 1/4 di Giro, verificare che non vi siano imperfezioni che possano danneggiare la guarnizione e trattare la superficie del pannello con uno sgrassante food grade, avendo cura di eliminare tutte le impurità.

INSTALLATION INSTRUCTIONS

Before starting the installation of stainless clock, check that there are no imperfections that can damage the seal and treat the surface of the panel with a degreaser food grade, making sure to remove all the impurities.

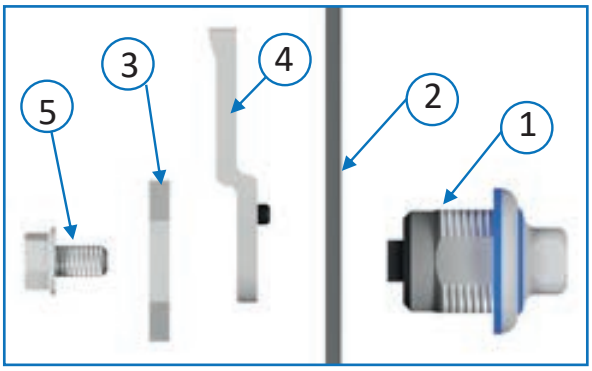

Pos. 1 Serratura
Pos. 2 Pannello Inox
Pos. 3 Dado
Pos. 4 Linguetta
Pos. 5 Vite

Serrare la vite TCEI con chiave a brugola.

Pos. 1 *Lock*
Pos. 2 *Steel Panel*
Pos. 3 *Nut*
Pos. 4 *Tang*
Pos. 5 *Screw*

Tighten the TCEI screw with the Allen wrench.

PREFORO DI MONTAGGIO

ASSEMBLY HOLE

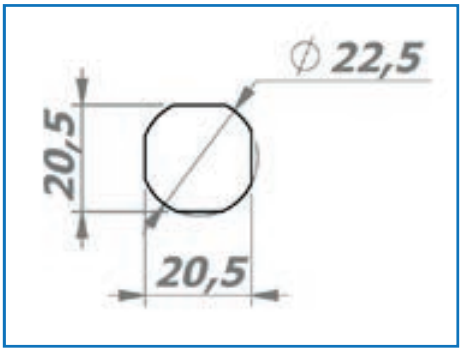

LAVAGGIO

1) Fare un primo risciacquo con acqua alla temperatura massima di 40°C.

2) Distribuire e lasciar agire per circa 10 minuti un detergente Alkalino alla temperatura massimo di 100°C rispettando le specifiche di concentrazione del fornitore della soluzione di lavaggio.

3) Usare un getto ad alta pressione (8-12) bar per risciacquare con acqua calda (max 100°C), il getto ad alta pressione dovrà essere indirizzato verso il volantino con un'inclinazione di circa 45° ed una distanza di almeno 300 mm per scongiurare il rischio di danneggiamento delle guarnizioni.

4) Nell'eventualità fosse necessaria la rimozione di particelle di sporco residue, questa dovrà essere effettuata tramite delle spazzole morbide o tramite dei raschietti in plastica; è opportuno non utilizzare componenti abrasivi per evitare di danneggiare la chiusura ed alterare la rugosità superficiale.

WASHING

1) *Make a first rinsing with water at a maximum temperature of 40°C.*

2) *Distribute and keep working for about 10 minutes an alkaline detergent to the maximum temperature of 100°C respecting the specific concentration indicated by the washing solution supplier.*

3) *Use a high-pressure jet (8-12 bar) to rinse with hot water (max 100°C), the high-pressure jet must be directed towards the hand-wheel with an inclination of about 45° and a distance of at least 300 mm to avoid the risk of damaging the seals.*

4) *Should it be necessary to remove residual dirt particles, this should be done by means of soft brushes or by means of plastic scrapers; should not use abrasive components to avoid damaging the latch and changing surface roughness.*

MANUTENZIONE

Controllare periodicamente le guarnizioni e verificare che non siano danneggiate, in caso siano presenti crepe o fessure sostituire le guarnizioni con ricambi originali Martin.

Rispettare le indicazioni riportate sul manuale in merito al serraggio delle viti. Durante tutte le operazioni di manutenzione assicurarsi che la superficie circostante sia pulita e che l'ambiente intorno sia stato sanificato per evitare di introdurre particelle di sporco.

Una superficie liscia anche delle parti in acciaio inossidabile è fondamentale per assicurare una buona lavabilità del componente e deve essere sempre fatta massima attenzione che questa non presenti rigature o scalfitture. In caso di presenza di scalfitture superficiali sarà necessario sostituire la chiusura.

MAINTENANCE

Periodically check the gaskets and ensure they are not damaged, in case there are cracks or crevices replace the gaskets with original spare parts Martin Levelling.

Comply with the instructions given in the manual concerning the tightening of the screws. During all the maintenance operations make sure that the surrounding area is clean and that the environment around has been sanitized to not introduce dirt particles.

A smooth surface of the stainless steel parts also is critical to ensure good washability of the latch. In case of presence of surface scratches you will need to replace the latch.

MANUALE D'INSTALLAZIONE SANIFICAZIONE & MANUTENZIONE

La Chiusura Inox 1/4 di Giro è stata appositamente progettata per rispettare i più severi standard igienici dell'industria lattiero casearia, farmaceutica e alimentare come
per esempio la 3-A "00-01". La presenza di guarnizioni, impediscono ogni intrusione di sporco e batteri.
La Chiusura Inox 1/4 di Giro è appositamente progettata per ridurre al minimo i tempi di lavaggio ed il conseguente utilizzo di detergenti.

INSTALLATION AND CLEANING MANUAL

The SS 1/4 turn clock has been specifically designed to meet the strictest hygiene standards of the dairy, food and pharmaceutical industries such as the 3-A "00-01". The presence of two seals prevents any intrusion of dirt and bacteria.
Thanks to its hygienic design this clock minimizes washing time and detergents consumption.

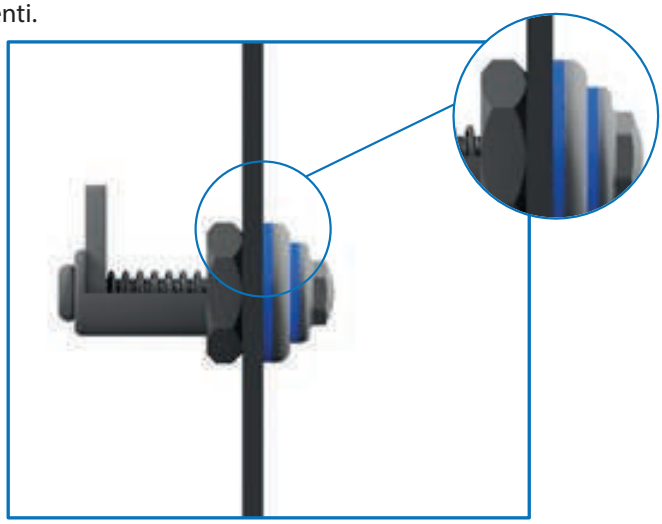

ISTRUZIONI PER L'INSTALLAZIONE

Prima di iniziare l'installazione della Chiusura Inox a 1/4 di Giro, verificare che non vi siano imperfezioni che possano danneggiare la guarnizione e trattare la superficie del pannello con uno sgrassante food grade, avendo cura di eliminare tutte le impurità.

INSTALLATION INSTRUCTIONS

Before starting the installation of stainless clock, check that there are no imperfections that can damage the seal and treat the surface of the panel with a degreaser food grade, making sure to remove all the impurities.

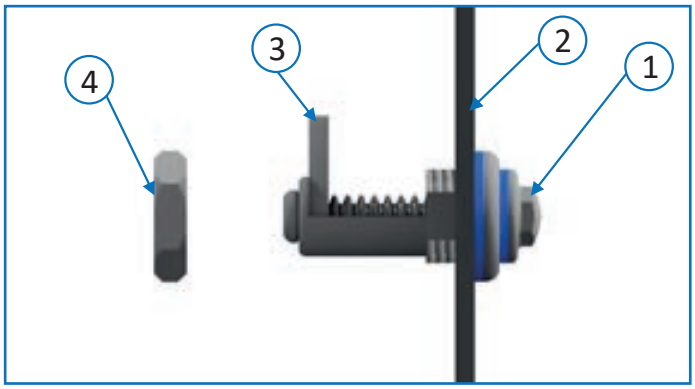

Pos. 1 Serratura a compressione
Pos. 2 Pannello Inox
Pos. 3 Aletta
Pos. 4 Dado

Inserire la Chiusura 1/4 di giro (già montata) nel Preforo di montaggio e successivamente serrare con il Dado in dotazione.

Pos. 1 Compression 1/4 Lock
Pos. 2 Steel Panel
Pos. 3 Closing Tongue
Pos. 4 Nut

Insert the 1/4 turn Lock (already assembled) into the Premounting hole and then tighten with the Nut supplied.

PREFORO DI MONTAGGIO

ASSEMBLY HOLE

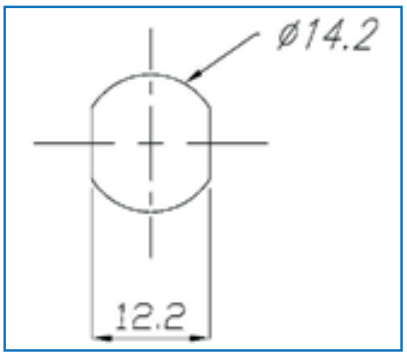

LAVAGGIO

1) Fare un primo risciacquo con acqua alla temperatura massima di 40°C.

2) Distribuire e lasciar agire per circa 10 minuti un detergente Alkalino alla temperatura massimo di 100°C rispettando le specifiche di concentrazione del fornitore della soluzione di lavaggio.

3) Usare un getto ad alta pressione (8-12) bar per risciacquare con acqua calda (max 100°C), il getto ad alta pressione dovrà essere indirizzato verso la chiusura con un'inclinazione di circa 45° ed una distanza di almeno 300 mm per scongiurare il rischio di danneggiamento delle guarnizioni.

4) Nell'eventualità fosse necessaria la rimozione di particelle di sporco residue, questa dovrà essere effettuata tramite delle spazzole morbide o tramite dei raschietti in plastica; è opportuno non utilizzare componenti abrasivi per evitare di danneggiare la chiusura ed alterare la rugosità superficiale.

WASHING

1) *Make a first rinsing with water at a maximum temperature of 40°C.*

2) *Distribute and keep working for about 10 minutes an alkaline detergent to the maximum temperature of 100°C respecting the specific concentration indicated by the washing solution supplier.*

3) *Use a high-pressure jet (8-12 bar) to rinse with hot water (max 100°C), the high-pressure jet must be directed towards latch with an inclination of about 45° and a distance of at least 300 mm to avoid the risk of damaging the seals.*

4) *Should it be necessary to remove residual dirt particles, this should be done by means of soft brushes or by means of plastic scrapers; should not use abrasive components to avoid damaging the latch and changing surface roughness.*

MANUTENZIONE

Controllare periodicamente le guarnizioni e verificare che non siano danneggiate, in caso siano presenti crepe o fessure sostituire le guarnizioni con ricambi originali Martin.
Rispettare le indicazioni riportate sul manuale in merito al serraggio delle viti. Durante tutte le operazioni di manutenzione assicurarsi che la superficie circostante sia pulita e che l'ambiente intorno sia stato sanificato per evitare di introdurre particelle di sporco.
Una superficie liscia anche delle parti in acciaio inossidabile è fondamentale per assicurare una buona lavabilità del componente e deve essere sempre fatta massima attenzione che questa non presenti rigature o scalfitture. In caso di presenza di scalfitture superficiali sarà necessario sostituire la chiusura.

MAINTENANCE

Periodically check the gaskets and ensure they are not damaged, in case there are cracks or crevices replace the gaskets with original spare parts Martin Levelling.
Comply with the instructions given in the manual concerning the tightening of the screws. During all the maintenance operations make sure that the surrounding area is clean and that the environment around has been sanitized to not introduce dirt particles.
A smooth surface of the stainless steel parts also is critical to ensure good washability of the latch. In case of presence of surface scratches you will need to replace the latch.

MANUALE D'INSTALLAZIONE SANIFICAZIONE & MANUTENZIONE

La Chiusura Inox 1/4 di Giro con Maniglia è stata appositamente progettata per rispettare i più severi standard igienici dell'industria lattiero casearia, farmaceutica e alimentare come per esempio la 3-A "00-01". La presenza di guarnizioni, impediscono ogni intrusione di sporco e batteri.
La Chiusura Inox 1/4 di Giro è appositamente progettata per ridurre al minimo i tempi di lavaggio ed il conseguente utilizzo di detergenti.

INSTALLATION AND CLEANING MANUAL

The Handle SS 1/4 turn clock has been specifically designed to meet the strictest hygiene standards of the dairy, food and pharmaceutical industries such as the 3-A "00-01". The presence of two seals prevents any intrusion of dirt and bacteria.
Thanks to its hygienic design this clock minimizes washing time and detergents consumption.

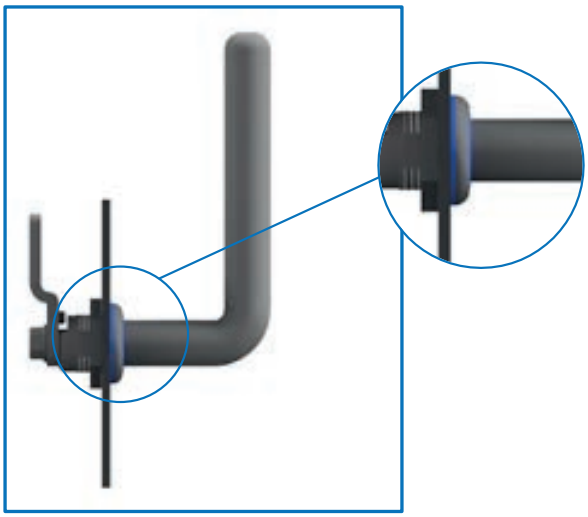

ISTRUZIONI PER L'INSTALLAZIONE

Prima di iniziare l'installazione della Chiusura Inox a 1/4 di Giro, verificare che non vi siano imperfezioni che possano danneggiare la guarnizione e trattare la superficie del pannello con uno sgrassante food grade, avendo cura di eliminare tutte le impurità.

INSTALLATION INSTRUCTIONS

Before starting the installation of stainless clock, check that there are no imperfections that can damage the seal and treat the surface of the panel with a degreaser food grade, making sure to remove all the impurities.

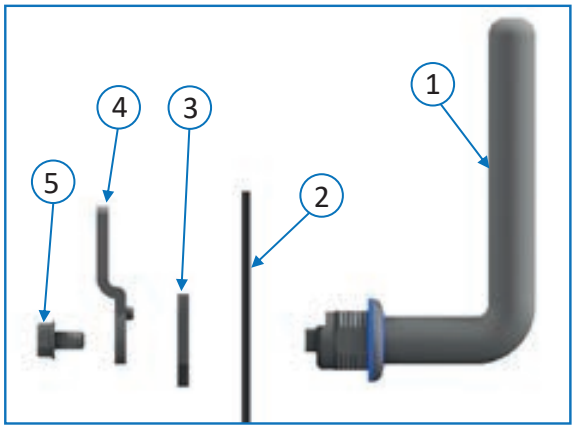

Pos. 1 Serratura
Pos. 2 Pannello Inox
Pos. 3 Dado
Pos. 4 Aletta
Pos. 5 Vite

Serrare la vite TE con chiave.

Pos. 1 *1/4 Lock*
Pos. 2 *Steel Panel*
Pos. 3 *Nut*
Pos. 4 *Closing Tongue*
Pos. 5 *Screw*

Tighten the TE screw with the wrench.

PREFORO DI MONTAGGIO

ASSEMBLY HOLE

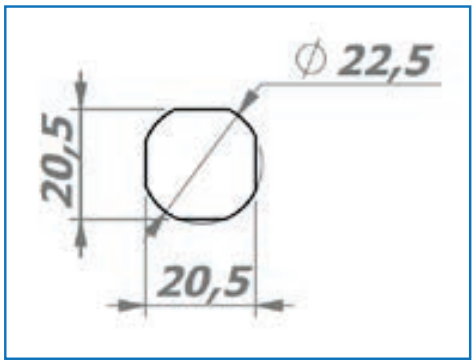

LAVAGGIO

1) Fare un primo risciacquo con acqua alla temperatura massima di 40°C.

2) Distribuire e lasciar agire per circa 10 minuti un detergente Alkalino alla temperatura massimo di 100°C rispettando le specifiche di concentrazione del fornitore della soluzione di lavaggio.

3) Usare un getto ad alta pressione (8-12) bar per risciacquare con acqua calda (max 100°C), il getto ad alta pressione dovrà essere indirizzato verso la chiusura con un'inclinazione di circa 45° ed una distanza di almeno 300 mm per scongiurare il rischio di danneggiamento delle guarnizioni.

4) Nell'eventualità fosse necessaria la rimozione di particelle di sporco residue, questa dovrà essere effettuata tramite delle spazzole morbide o tramite dei raschietti in plastica; è opportuno non utilizzare componenti abrasivi per evitare di danneggiare la chiusura ed alterare la rugosità superficiale.

WASHING

1) *Make a first rinsing with water at a maximum temperature of 40°C.*

2) *Distribute and keep working for about 10 minutes an alkaline detergent to the maximum temperature of 100°C respecting the specific concentration indicated by the washing solution supplier.*

3) *Use a high-pressure jet (8-12 bar) to rinse with hot water (max 100°C), the high-pressure jet must be directed towards latch with an inclination of about 45° and a distance of at least 300 mm to avoid the risk of damaging the seals.*

4) *Should it be necessary to remove residual dirt particles, this should be done by means of soft brushes or by means of plastic scrapers; should not use abrasive components to avoid damaging the latch and changing surface roughness.*

MANUTENZIONE

Controllare periodicamente le guarnizioni e verificare che non siano danneggiate, in caso siano presenti crepe o fessure sostituire le guarnizioni con ricambi originali Martin.
Rispettare le indicazioni riportate sul manuale in merito al serraggio delle viti. Durante tutte le operazioni di manutenzione assicurarsi che la superficie circostante sia pulita e che l'ambiente intorno sia stato sanificato per evitare di introdurre particelle di sporco.
Una superficie liscia anche delle parti in acciaio inossidabile è fondamentale per assicurare una buona lavabilità del componente e deve essere sempre fatta massima attenzione che questa non presenti rigature o scalfitture. In caso di presenza di scalfitture superficiali sarà necessario sostituire la chiusura.

MAINTENANCE

Periodically check the gaskets and ensure they are not damaged, in case there are cracks or crevices replace the gaskets with original spare parts Martin Levelling.
Comply with the instructions given in the manual concerning the tightening of the screws. During all the maintenance operations make sure that the surrounding area is clean and that the environment around has been sanitized to not introduce dirt particles.
A smooth surface of the stainless steel parts also is critical to ensure good washability of the latch. In case of presence of surface scratches you will need to replace the latch.

MANUALE D'INSTALLAZIONE SANIFICAZIONE & MANUTENZIONE

La Maniglia è stata appositamente progettata per rispettare i più severi standard igienici dell'industria lattiero casearia, farmaceutica e alimentare come per esempio la 3-A "00-01".
La presenza di guarnizioni sulla parte inferiore della rondella piana che viene a contatto con il macchinario su cui è installata, e tra lo stelo della maniglia e la rondella stessa, impediscono ogni intrusione di sporco e batteri.
La maniglia è appositamente progettata per ridurre al minimo i tempi di lavaggio ed il conseguente utilizzo di detergenti.

INSTALLATION AND CLEANING MANUAL

The handle has been specifically designed to meet the strictest hygiene standards of dairy, food and pharmaceutical industries such as the 3-A "00-01". The two seals (one between the flat washer and the equipment on which it is installed, and one between the stem of the handle and the washer itself, prevent any intrusion of dirt and bacteria.
Thanks to its hygienic design this handle minimizes washing time and detergents consumption.

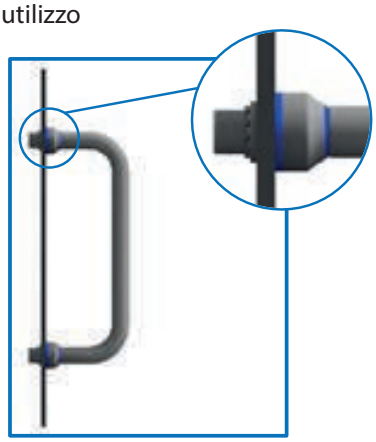

ISTRUZIONI PER L'INSTALLAZIONE

Prima di iniziare l'installazione della Maniglia in inox Curva con rondella di appoggio, verificare che non vi siano imperfezioni che possano danneggiare la guarnizione e trattare la superficie del pannello con uno sgrassante food grade, avendo cura di eliminare tutte le impurità.

INSTALLATION INSTRUCTIONS

Before starting the installation of the stainless Handle washer, check that there are no imperfections that can damage the seal and treat the surface of the panel with a food grade degreaser, making sure to remove all the impurities.

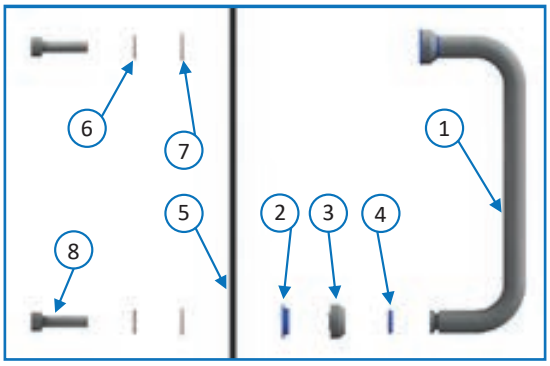

Pos. 1 Maniglia
Pos. 2 Guarnizione Rondella
Pos. 3 Rondella Piana
Pos. 4 O-ring
Pos. 5 Pannello Inox
Pos. 6 Rondella Grower
Pos. 7 Rondella Piana
Pos. 8 Vite TCEI M5x20

Inserire le guarnizioni Pos. 2 e Pos. 4 nelle apposite cave, avendo cura di non danneggiarle.
Serrare la vite TCEI Pos. 8 con chiave a brugola.

Pos.1 *Handle*
Pos. 2 *eal washer*
Pos. 3 *Flat Washer*
Pos. 4 *O-ring*
Pos. 5 *Steel Panel*
Pos. 6 *Split Washer*
Pos. 7 *Flat Washer*
Pos. 8 *Socket head screw*

Insert the seals Pos. 2 and Pos. 4 in their seats slots, taking care of not damaging them.
Tighten the Allen bolt Pos. 8 with Allen key.

PREFORO DI MONTAGGIO

Cod.	I (mm)
40003L/3A	88
40004L/3A	100
40005L/3A	120
40006L/3A	180

ASSEMBLY HOLE

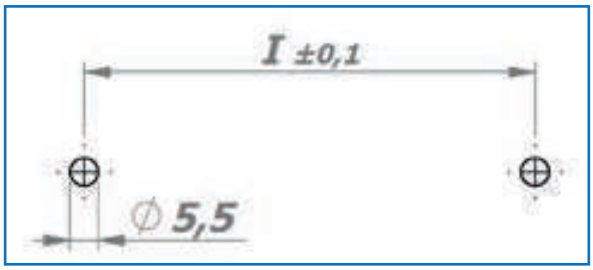

LAVAGGIO

1) Fare un primo risciacquo con acqua alla temperatura massima di 40°C.

2) Distribuire e lasciar agire per circa 10 minuti un detergente Alkalino alla temperatura massimo di 100°C rispettando le specifiche di concentrazione del fornitore della soluzione di lavaggio.

3) Usare un getto ad alta pressione (8-12) bar per risciacquare con acqua calda (max 100°C), il getto ad alta pressione dovrà essere indirizzato verso il volantino con un'inclinazione di circa 45° ed una distanza di almeno 300 mm per scongiurare il rischio di danneggiamento delle guarnizioni.

4) Nell'eventualità fosse necessaria la rimozione di particelle di sporco residue, questa dovrà essere effettuata tramite delle spazzole morbide o tramite dei raschietti in plastica; è opportuno non utilizzare componenti abrasivi per evitare di danneggiare la maniglia ed alterare la rugosità superficiale.

WASHING

1) *Make a first rinsing with water at a maximum temperature of 40°C.*

2) *Distribute and keep working for about 10 minutes an alkaline detergent to the maximum temperature of 100°C respecting the specific concentration indicated by the washing solution supplier.*

3) *Use a high-pressure jet (8-12 bar) to rinse with hot water (max 100°C), the high-pressure jet must be directed towards the hand-wheel with an inclination of about 45° and a distance of at least 300 mm to avoid the risk of damaging the seals.*

4) *Should it be necessary to remove residual dirt particles, this should be done by means of soft brushes or by means of plastic scrapers; should not use abrasive components to avoid damaging the handle and changing surface roughness.*

MANUTENZIONE

Controllare periodicamente le guarnizioni e verificare che non siano danneggiate, in caso siano presenti crepe o fessure sostituire le guarnizioni con ricambi originali Martin.

Rispettare le indicazioni riportate sul manuale in merito al serraggio delle viti. Durante tutte le operazioni di manutenzione assicurarsi che la superficie circostante sia pulita e che l'ambiente intorno sia stato sanificato per evitare di introdurre particelle di sporco.

Una superficie liscia anche delle parti in acciaio inossidabile è fondamentale per assicurare una buona lavabilità del componente e deve essere sempre fatta massima attenzione che questa non presenti rigature o scalfitture. In caso di presenza di scalfitture superficiali sarà necessario sostituire la maniglia.

MAINTENANCE

Periodically check the gaskets and ensure they are not damaged, in case there are cracks or crevices replace the gaskets with original spare parts Martin Levelling. Comply with the instructions given in the manual concerning the tightening of the screws. During all the maintenance operations make sure that the surrounding area is clean and that the environment around has been sanitized to not introduce dirt particles.

A smooth surface of the stainless steel parts also is critical to ensure good washability of the handle. In case of presence of surface scratches you will need to replace the handle.

MANUALE D'INSTALLAZIONE SANIFICAZIONE & MANUTENZIONE

Il nuovo sistema di tenuta ideato dalla Martin e denominato CCHG (Compression Controlled Hygienic Gasket) è stato appositamente progettato per rispettare i più severi standard igienici dell'industria lattiero casearia, farmaceutica e alimentare come per esempio la 3-A "00-01".
La presenza della guarnizione nella parte inferiore, che viene a contatto con il macchinario, impedisce ogni intrusione di sporco e batteri.
Il CCHG è appositamente progettato per impedire ristagni di prodotto, per ridurre al minimo i tempi di lavaggio ed il conseguente utilizzo di detergenti.

INSTALLATION AND CLEANING MANUAL

The new Martin seal system CCHG (Compression Controlled Hygienic Gasket) has been specially designed to meet the strictest hygiene standards of the dairy, food and pharmaceutical industries such as the 3-A "00-01".
The presence of the gasket in contact with the surface of the equipment, prevents any intrusion of dirt and bacteria.
CCHG is projected to avoid product stagnation, in order to reduce at minimum washing time and the relative cleanser use.

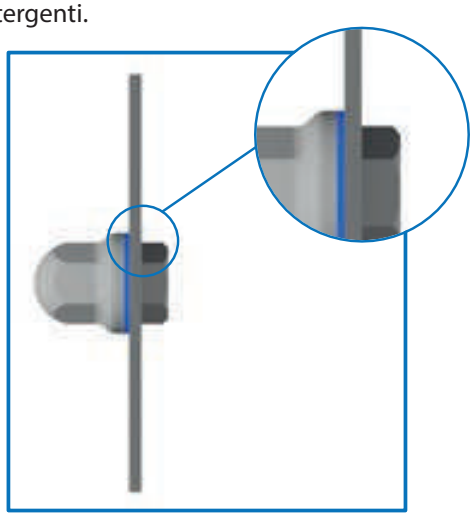

ISTRUZIONI PER L'INSTALLAZIONE

Prima di iniziare l'installazione del CCHG, verificare che non vi siano imperfezioni che possano danneggiare la guarnizione e trattare la superficie del pannello con uno sgrassante Food Grade, avendo cura di eliminare tutte le impurità.

INSTALLATION INSTRUCTION

Before starting the installation of the CCHG, check that there are no imperfections that can damage the seal and treat the surface of the panel with a degreaser food grade, making sure to remove all the impurities.

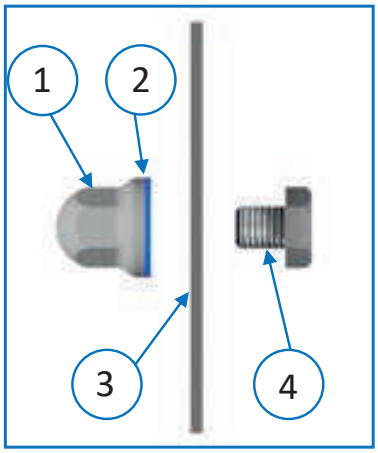

Pos. 1 Dado cieco
Pos. 2 Guarnizione CCHG
Pos. 3 Pannello
Pos. 4 Vite

Pos. 1 *Female Dome-Nut*
Pos. 2 *Gasket CCHG*
Pos. 3 *Steel Panel*
Pos. 4 *Screw*

PREFORO DI MONTAGGIO

M 6	Ø = 6.5mm
M 8	Ø = 8.5mm
M 10	Ø = 10.5mm

ASSEMBLY HOLE

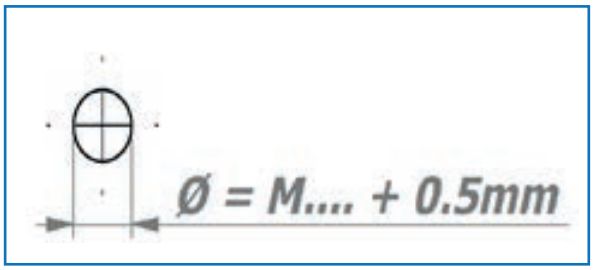

LAVAGGIO

1) Fare un primo risciacquo con acqua alla temperatura massima di 40°C.

2) Distribuire e lasciar agire per circa 10 minuti un detergente Alkalino alla temperatura massimo di 100°C rispettando le specifiche di concentrazione del fornitore della soluzione di lavaggio.

3) Usare un getto ad alta pressione (8-12) bar per risciacquare con acqua calda (max 100°C), il getto ad alta pressione dovrà essere indirizzato verso il volantino con un'inclinazione di circa 45° ed una distanza di almeno 300 mm per scongiurare il rischio di danneggiamento delle guarnizioni.

4) Nell'eventualità fosse necessaria la rimozione di particelle di sporco residue, questa dovrà essere effettuata tramite delle spazzole morbide o tramite dei raschietti in plastica; è opportuno non utilizzare componenti abrasivi per evitare di danneggiare il Dado ed alterare la rugosità superficiale.

WASHING

1) *Make a first rinsing with water at a maximum temperature of 40°C.*

2) *Distribute and keep working for about 10 minutes an alkaline detergent to the maximum temperature of 100°C respecting the specific concentration indicated by the washing solution supplier.*

3) *Use a high-pressure jet (8-12 bar) to rinse with hot water (max 100°C), the high-pressure jet must be directed towards the hand-wheel with an inclination of about 45° and a distance of at least 300 mm to avoid the risk of damaging the seals.*

4) *Should it be necessary to remove residual dirt particles, this should be done by means of soft brushes or by means of plastic scrapers; should not use abrasive components to avoid damaging the Nut and changing surface roughness.*

MANUTENZIONE

Controllare periodicamente le guarnizioni e verificare che non siano danneggiate, in caso siano presenti crepe o fessure sostituire le guarnizioni con ricambi originali Martin.

Rispettare le indicazioni riportate sul manuale in merito al serraggio delle viti. Durante tutte le operazioni di manutenzione assicurarsi che la superficie circostante sia pulita e che l'ambiente intorno sia stato sanificato per evitare di introdurre particelle di sporco.

Una superficie liscia anche delle parti in acciaio inossidabile è fondamentale per assicurare una buona lavabilità del componente e deve essere sempre fatta massima attenzione che questa non presenti rigature o scalfitture. In caso di presenza di scalfitture superficiali sarà necessario sostituire il Dado.

MAINTENANCE

Periodically check the gaskets and ensure they are not damaged, in case there are cracks or crevices replace the gaskets with original spare parts Martin Levelling.

Comply with the instructions given in the manual concerning the tightening of the screws. During all the maintenance operations make sure that the surrounding area is clean and that the environment around has been sanitized to not introduce dirt particles.

A smooth surface of the stainless steel parts also is critical to ensure good washability of the Nut In case of presence of surface scratches you will need to replace the Nut.

MANUALE D'INSTALLAZIONE SANIFICAZIONE & MANUTENZIONE

Il nuovo sistema di tenuta ideato dalla Martin e denominato CCHG (Compression Controlled Hygienic Gasket) è stato appositamente progettato per rispettare i più severi standard igienici dell'industria lattiero casearia, farmaceutica e alimentare come per esempio la 3-A "00-01".
La presenza della guarnizione nella parte inferiore, che viene a contatto con il macchinario, impedisce ogni intrusione di sporco e batteri.
Il CCHG è appositamente progettato per impedire ristagni di prodotto, per ridurre al minimo i tempi di lavaggio ed il conseguente utilizzo di detergenti.

INSTALLATION AND CLEANING MANUAL

The new Martin seal system CCHG (Compression Controlled Hygienic Gasket) has been specially designed to meet the strictest hygiene standards of the dairy, food and pharmaceutical industries such as the 3-A "00-01".
The presence of the gasket in contact with the surface of the equipment, prevents any intrusion of dirt and bacteria.
CCHG is projected to avoid product stagnation, in order to reduce at minimum washing time and the relative cleanser use.

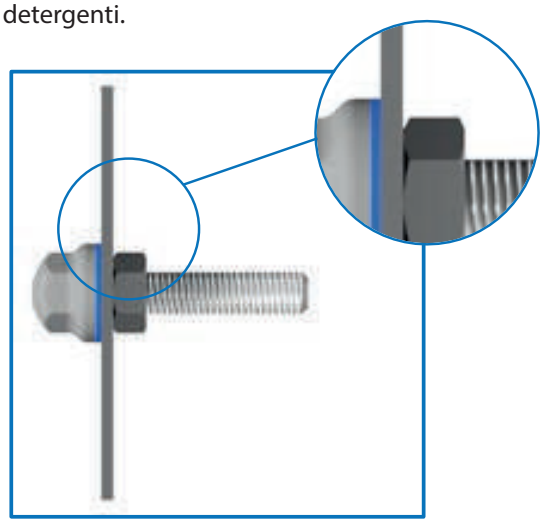

ISTRUZIONI PER L'INSTALLAZIONE

Prima di iniziare l'installazione del CCHG, verificare che non vi siano imperfezioni che possano danneggiare la guarnizione e trattare la superficie del pannello con uno sgrassante Food Grade, avendo cura di eliminare tutte le impurità.

INSTALLATION INSTRUCTION

Before starting the installation of the CCHG, check that there are no imperfections that can damage the seal and treat the surface of the panel with a degreaser food grade, making sure to remove all the impurities.

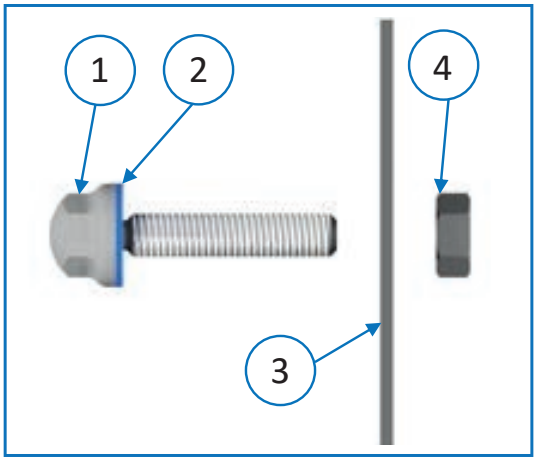

Pos. 1 Dado maschio
Pos. 2 Guarnizione CCHG
Pos. 3 Pannello
Pos. 4 Dado

Pos. 1 *Male Dome-Nut*
Pos. 2 *Gasket CCHG*
Pos. 3 *Steel Panel*
Pos. 4 *Nut*

PREFORO DI MONTAGGIO

M 6	Ø = 6.5mm
M 8	Ø = 8.5mm
M 10	Ø = 10.5mm

ASSEMBLY HOLE

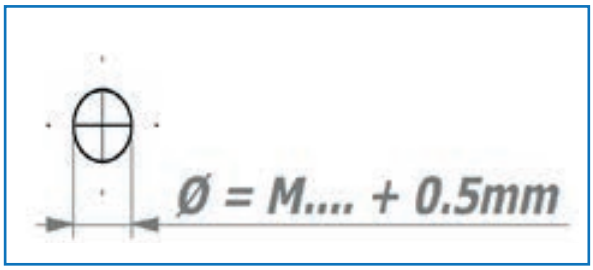

LAVAGGIO

1) Fare un primo risciacquo con acqua alla temperatura massima di 40°C.

2) Distribuire e lasciar agire per circa 10 minuti un detergente Alkalino alla temperatura massimo di 100°C rispettando le specifiche di concentrazione del fornitore della soluzione di lavaggio.

3) Usare un getto ad alta pressione (8-12) bar per risciacquare con acqua calda (max 100°C), il getto ad alta pressione dovrà essere indirizzato verso il volantino con un'inclinazione di circa 45° ed una distanza di almeno 300 mm per scongiurare il rischio di danneggiamento delle guarnizioni.

4) Nell'eventualità fosse necessaria la rimozione di particelle di sporco residue, questa dovrà essere effettuata tramite delle spazzole morbide o tramite dei raschietti in plastica; è opportuno non utilizzare componenti abrasivi per evitare di danneggiare la vite ed alterare la rugosità superficiale.

WASHING

1) *Make a first rinsing with water at a maximum temperature of 40°C.*

2) *Distribute and keep working for about 10 minutes an alkaline detergent to the maximum temperature of 100°C respecting the specific concentration indicated by the washing solution supplier.*

3) *Use a high-pressure jet (8-12 bar) to rinse with hot water (max 100°C), the high-pressure jet must be directed towards the hand-wheel with an inclination of about 45° and a distance of at least 300 mm to avoid the risk of damaging the seals.*

4) *Should it be necessary to remove residual dirt particles, this should be done by means of soft brushes or by means of plastic scrapers; should not use abrasive components to avoid damaging the Male-Nut and changing surface roughness.*

MANUTENZIONE

Controllare periodicamente le guarnizioni e verificare che non siano danneggiate, in caso siano presenti crepe o fessure sostituire le guarnizioni con ricambi originali Martin.

Rispettare le indicazioni riportate sul manuale in merito al serraggio delle viti. Durante tutte le operazioni di manutenzione assicurarsi che la superficie circostante sia pulita e che l'ambiente intorno sia stato sanificato per evitare di introdurre particelle di sporco.

Una superficie liscia anche delle parti in acciaio inossidabile è fondamentale per assicurare una buona lavabilità del componente e deve essere sempre fatta massima attenzione che questa non presenti rigature o scalfitture. In caso di presenza di scalfitture superficiali sarà necessario sostituire la Vite.

MAINTENANCE

Periodically check the gaskets and ensure they are not damaged, in case there are cracks or crevices replace the gaskets with original spare parts Martin Levelling.

Comply with the instructions given in the manual concerning the tightening of the screws. During all the maintenance operations make sure that the surrounding area is clean and that the environment around has been sanitized to not introduce dirt particles.

A smooth surface of the stainless steel parts also is critical to ensure good washability of the Male-Nut In case of presence of surface scratches you will need to replace the Male-Nut.

MANUALE D'INSTALLAZIONE SANIFICAZIONE & MANUTENZIONE

Il nuovo sistema di tenuta ideato dalla Martin e denominato CCHG (Compression Controlled Hygienic Gasket) è stato appositamente progettato per rispettare i più severi standard igienici dell'industria lattiero casearia, farmaceutica e alimentare come per esempio la 3-A "00-01".
La presenza della guarnizione nella parte inferiore, che viene a contatto con il macchinario, impedisce ogni intrusione di sporco e batteri.
Il CCHG è appositamente progettato per impedire ristagni di prodotto, per ridurre al minimo i tempi di lavaggio ed il conseguente utilizzo di detergenti.

INSTALLATION AND CLEANING MANUAL

The new Martin seal system CCHG (Compression Controlled Hygienic Gasket) has been specially designed to meet the strictest hygiene standards of the dairy, food and pharmaceutical industries such as the 3-A "00-01".
The presence of the gasket in contact with the surface of the equipment, prevents any intrusion of dirt and bacteria.
CCHG is projected to avoid product stagnation, in order to reduce at minimum washing time and the relative cleanser use.

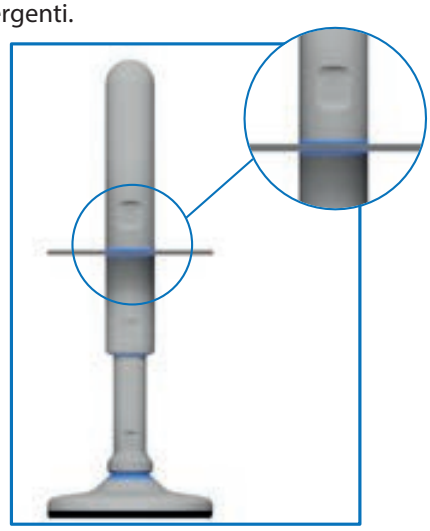

ISTRUZIONI PER L'INSTALLAZIONE

Prima di iniziare l'installazione del CCHG, verificare che non vi siano imperfezioni che possano danneggiare la guarnizione e trattare la superficie del pannello con uno sgrassante Food Grade, avendo cura di eliminare tutte le impurità.

INSTALLATION INSTRUCTION

Before starting the installation of the CCHG, check that there are no imperfections that can damage the seal and treat the surface of the panel with a degreaser food grade, making sure to remove all the impurities.

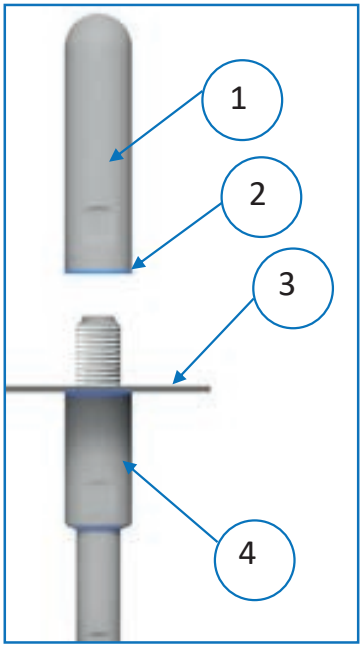

Pos. 1 Boccola Copri-Filetto
Pos. 2 Guarnizione CCHG
Pos. 3 Pannello/Macchinario
Pos. 4 Piede "3-A"

Pos. 1 *Hygienic Top Cover*
Pos. 2 *Gasket CCHG*
Pos. 3 *Steel Panel/Machinery*
Pos. 4 *Levelling Foot*

LAVAGGIO

1) Fare un primo risciacquo con acqua alla temperatura massima di 40°C.

2) Distribuire e lasciar agire per circa 10 minuti un detergente Alkalino alla temperatura massimo di 100°C rispettando le specifiche di concentrazione del fornitore della soluzione di lavaggio.

3) Usare un getto ad alta pressione (8-12) bar per risciacquare con acqua calda (max 100°C), il getto ad alta pressione dovrà essere indirizzato verso il volantino con un'inclinazione di circa 45° ed una distanza di almeno 300 mm per scongiurare il rischio di danneggiamento delle guarnizioni.

4) Nell'eventualità fosse necessaria la rimozione di particelle di sporco residue, questa dovrà essere effettuata tramite delle spazzole morbide o tramite dei raschietti in plastica; è opportuno non utilizzare componenti abrasivi per evitare di danneggiare la Boccola Copri-Filetto ed alterare la rugosità superficiale.

WASHING

1) *Make a first rinsing with water at a maximum temperature of 40°C.*

2) *Distribute and keep working for about 10 minutes an alkaline detergent to the maximum temperature of 100°C respecting the specific concentration indicated by the washing solution supplier.*

3) *Use a high-pressure jet (8-12 bar) to rinse with hot water (max 100°C), the high-pressure jet must be directed towards the hand-wheel with an inclination of about 45° and a distance of at least 300 mm to avoid the risk of damaging the seals.*

4) *Should it be necessary to remove residual dirt particles, this should be done by means of soft brushes or by means of plastic scrapers; should not use abrasive components to avoid damaging the Top Cover and changing surface roughness.*

MANUTENZIONE

Controllare periodicamente le guarnizioni e verificare che non siano danneggiate, in caso siano presenti crepe o fessure sostituire le guarnizioni con ricambi originali Martin.

Rispettare le indicazioni riportate sul manuale in merito al serraggio delle viti. Durante tutte le operazioni di manutenzione assicurarsi che la superficie circostante sia pulita e che l'ambiente intorno sia stato sanificato per evitare di introdurre particelle di sporco.

Una superficie liscia anche delle parti in acciaio inossidabile è fondamentale per assicurare una buona lavabilità del componente e deve essere sempre fatta massima attenzione che questa non presenti rigature o scalfitture. In caso di presenza di scalfitture superficiali sarà necessario sostituire la Boccola Copri-filetto.

MAINTENANCE

Periodically check the gaskets and ensure they are not damaged, in case there are cracks or crevices replace the gaskets with original spare parts Martin Levelling.

Comply with the instructions given in the manual concerning the tightening of the screws. During all the maintenance operations make sure that the surrounding area is clean and that the environment around has been sanitized to not introduce dirt particles.

A smooth surface of the stainless steel parts also is critical to ensure good washability of the Top Cover. In case of presence of surface scratches you will need to replace the Top Cover.

MANUALE D'INSTALLAZIONE SANIFICAZIONE & MANUTENZIONE

Il supporto igienico è stato appositamente progettato per rispettare i più severi standard igienici dell'industria lattiero casearia, farmaceutica e alimentare come per esempio la 3-A "00-01". La presenza della guarnizione nella parte inferiore, che viene a contatto con il macchinario, impedisce ogni intrusione di sporco e batteri. Il Tappo superiore permette di isolare completamente il piede di livellamento. È appositamente progettato per impedire ristagni di prodotto, per ridurre al minimo i tempi di lavaggio ed il conseguente utilizzo di detergenti.

INSTALLATION AND CLEANING MANUAL

The Hygienic Support has been specially desig¬ned to meet the strictest hygiene standards of the dairy, food and pharmaceutical industries such as the 3-A "00-01". The presence of the gasket in contact with the surface of the equipment, prevents any intrusion of dirt and bacteria. The top cap allows you to completely isolate the foot Levelling. It is projected to avoid product stagnation, in order to reduce at minimum washing time and the relative cleanser use.

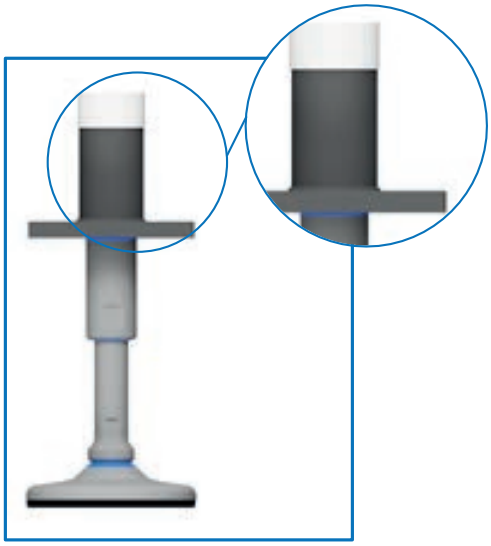

ISTRUZIONI PER L'INSTALLAZIONE

Prima di iniziare l'installazione, verificare che non vi siano imperfezioni che possano danneggiare la guarnizione e trattare la superficie del pannello con uno sgrassante Food Grade, avendo cura di eliminare tutte le impurità.

INSTALLATION INSTRUCTION

Before starting the installation, check that there are no imperfections that can damage the seal and treat the surface of the panel with a degreaser food grade, making sure to remove all the impurities.

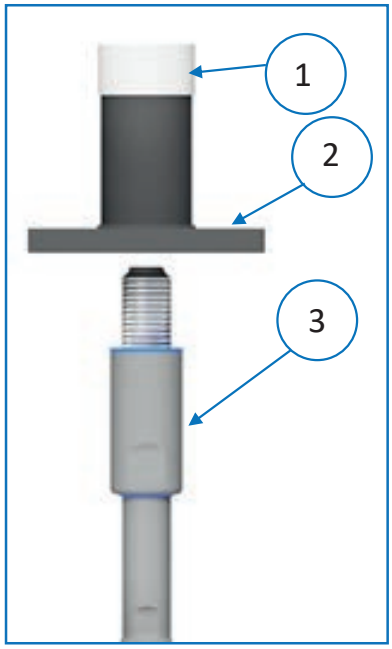

Pos. 1 Tappo Supporto Igienico
Pos. 2 Supporto Igienico
Pos. 3 Piede di livellamento Igienico

Pos. 1 *Hygienic Cap*
Pos. 2 *Hygienic Support*
Pos. 3 *Hygienic Levelling foot*

LAVAGGIO

1) Fare un primo risciacquo con acqua alla temperatura massima di 40°C.

2) Distribuire e lasciar agire per circa 10 minuti un detergente Alkalino alla temperatura massimo di 100°C rispettando le specifiche di concentrazione del fornitore della soluzione di lavaggio.

3) Usare un getto ad alta pressione (8-12) bar per risciacquare con acqua calda (max 100°C), il getto ad alta pressione dovrà essere indirizzato verso il supporto con un'inclinazione di circa 45° ed una distanza di almeno 300 mm per scongiurare il rischio di danneggiamento delle guarnizioni.

4) Nell'eventualità fosse necessaria la rimozione di particelle di sporco residue, questa dovrà essere effettuata tramite delle spazzole morbide o tramite dei raschietti in plastica; è opportuno non utilizzare componenti abrasivi per evitare di danneggiare il supporto ed alterare la rugosità superficiale.

WASHING

1) *Make a first rinsing with water at a maximum temperature of 40°C.*

2) *Distribute and keep working for about 10 minutes an alkaline detergent to the maximum temperature of 100°C respecting the specific concentration indicated by the washing solution supplier.*

3) *Use a high-pressure jet (8-12 bar) to rinse with hot water (max 100°C), the high-pressure jet must be directed towards the supporto with an inclination of about 45° and a distance of at least 300 mm to avoid the risk of damaging the seals.*

4) *Should it be necessary to remove residual dirt particles, this should be done by means of soft brushes or by means of plastic scrapers; should not use abrasive components to avoid damaging the support and changing surface roughness.*

MANUTENZIONE

Controllare periodicamente le guarnizioni e verificare che non siano danneggiate, in caso siano presenti crepe o fessure sostituire le guarnizioni con ricambi originali Martin.

Rispettare le indicazioni riportate sul manuale in merito al serraggio delle viti. Durante tutte le operazioni di manutenzione assicurarsi che la superficie circostante sia pulita e che l'ambiente intorno sia stato sanificato per evitare di introdurre particelle di sporco.

Una superficie liscia anche delle parti in acciaio inossidabile è fondamentale per assicurare una buona lavabilità del componente e deve essere sempre fatta massima attenzione che questa non presenti rigature o scalfitture. In caso di presenza di scalfitture superficiali sarà necessario sostituire il supporto.

MAINTENANCE

Periodically check the gaskets and ensure they are not damaged, in case there are cracks or crevices replace the gaskets with original spare parts Martin Levelling.

Comply with the instructions given in the manual concerning the tightening of the screws. During all the maintenance operations make sure that the surrounding area is clean and that the environment around has been sanitized to not introduce dirt particles.

A smooth surface of the stainless steel parts also is critical to ensure good washability of the support. In case of presence of surface scratches you will need to replace the support.

Martin
Levelling Components
Made in Italy

LINEA USDA
USDA LINE

PAG. 204	TEKNO - CLEAN
PAG. 211	TEKNO - TANK
PAG. 214	SUPPORTO PER RUOTA *SUPPORT FOR WHEEL*

Piede Inox USDA — TEKNO-CLEAN

Caratteristiche: BASE DAL PIENO Ø 80/100/120/150, STELO SNODATO 15°

Features: SOLID BASE Ø 80/100/120/150, 15° ARTICULATED STEM

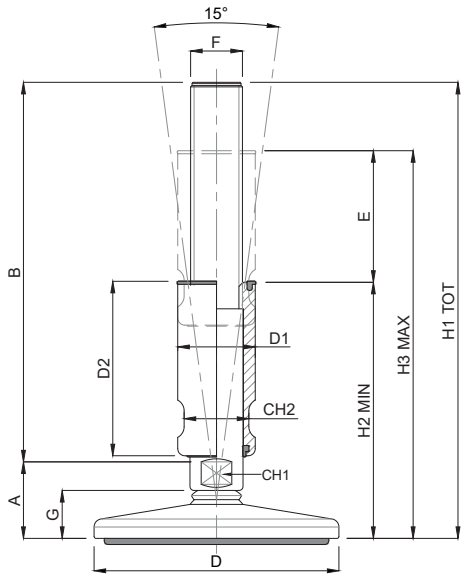

	CODICE - *CODE*		E - CORSA DI REGOLAZIONE REGULATION STROKE	DIMENSIONI PRINCIPALI - *MAIN DIMENSIONS*												CARICO STATICO *STATIC LOAD NEWTON*
	standard *standard*	antiscivolo *antislip*		D	F	B	CH1	G	A	D1	D2	CH2	H2	H3	H1	
	22024US	22025US	45	ø 80	M16	125	17	24	37	24	60	20	98	143	162	30000
	22026US	22027US	45	ø 80	M16	150	17	24	37	24	60	20	98	143	187	30000
	22030US	22031US	45	ø 80	M20	150	17	24	37	30	60	26	98	143	187	35000
	22032US	22033US	70	ø 80	M20	200	17	24	37	30	85	26	123	193	237	35000
	22062US	22063US	45	ø 100	M16	150	17	24	37	24	60	20	98	143	187	30000
	22066US	22067US	45	ø 100	M20	150	17	24	37	30	60	26	98	143	187	35000
	22068US	22069US	70	ø 100	M20	200	17	24	37	30	85	26	123	193	237	35000
*	22070US	22071US	45	ø 100	M24	150	20	24	38	35	60	30	99	144	188	40000
*	22072US	22073US	70	ø 100	M24	200	20	24	38	35	85	30	124	194	238	40000
*	22074US	22075US	45	ø 100	M30	150	26	24	41	42	60	36	102	147	191	50000
*	22076US	22077US	70	ø 100	M30	200	26	24	41	42	85	36	127	197	241	50000
	22102US	22103US	45	ø 120	M16	150	17	24	37	24	60	20	98	143	187	30000
	22106US	22107US	45	ø 120	M20	150	17	24	37	30	60	26	98	143	187	35000
	22108US	22109US	70	ø 120	M20	200	17	24	37	30	85	26	123	193	237	35000
*	22110US	22111US	45	ø 120	M24	150	20	24	38	35	60	30	99	144	188	40000
*	22112US	22113US	70	ø 120	M24	200	20	24	38	35	85	30	124	194	238	40000
*	22114US	22115US	45	ø 120	M30	150	26	24	41	42	60	36	102	147	191	50000
*	22116US	22117US	70	ø 120	M30	200	26	24	41	42	85	36	127	197	241	50000
	22142US	22143US	45	ø 150	M16	150	17	24	37	24	60	20	98	143	187	30000
	22146US	22147US	45	ø 150	M20	150	17	24	37	30	60	26	98	143	187	35000
	22148US	22149US	70	ø 150	M20	200	17	24	37	30	85	26	123	193	237	35000
*	22150US	22151US	45	ø 150	M24	150	20	24	38	35	60	30	99	144	188	40000
*	22152US	22153US	70	ø 150	M24	200	20	24	38	35	85	30	124	194	238	40000
*	22154US	22155US	45	ø 150	M30	150	26	24	41	42	60	36	102	147	191	50000
*	22156US	22157US	70	ø 150	M30	200	26	24	41	42	85	36	127	197	241	50000

* Disponibile con Filettatura a passo fine. Aggiungere "**/P2**"al codice
*Available with Thin pitch thread. Please, add "**/P2**" to the code*

- Sistema di livellamento progettato per l'industria lattiero casearia, farmaceutica e alimentare, nel rispetto delle più severe norme igieniche, realizzato in accordo con la normativa 3-A.

Per codice antiscivolo aggiungere 3 mm
Antislip code: + 3 mm

Martin
Levelling Components

Caratteristiche: BASE DAL PIENO CON 2 FORI Ø 80/100/120/150, STELO SNODATO 15°

Features: SOLID BASE Ø 80/100/120/150 WITH 2 BORES, 15° ARTICULATED STEM

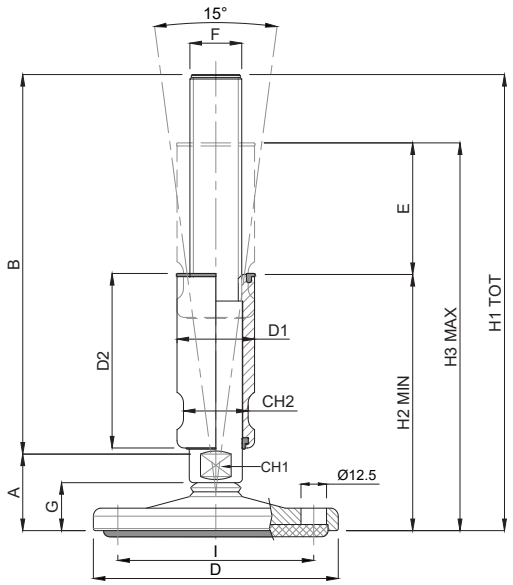

- Fornito con tappo
- *Provided with cap*

LINEA USDA

CODICE - *CODE*		E - CORSA DI REGOLAZIONE REGULATION STROKE	DIMENSIONI PRINCIPALI - *MAIN DIMENSIONS*													CARICO STATICO *STATIC LOAD NEWTON*
standard *standard*	antiscivolo *antislip*		D	F	B	CH1	G	A	D1	D2	CH2	H2	H3	H1	I	
22024US/F	22025US/F	45	ø 80	M16	125	17	24	37	24	60	20	98	143	162	60	30000
22026US/F	22027US/F	45	ø 80	M16	150	17	24	37	24	60	20	98	143	187	60	30000
22030US/F	22031US/F	45	ø 80	M20	150	17	24	37	30	60	26	98	143	187	60	35000
22032US/F	22033US/F	70	ø 80	M20	200	17	24	37	30	85	26	123	193	237	60	35000
22062US/F	22063US/F	45	ø 100	M16	150	17	24	37	24	60	20	98	143	187	76	30000
22066US/F	22067US/F	45	ø 100	M20	150	17	24	37	30	60	26	98	143	187	76	35000
22068US/F	22069US/F	70	ø 100	M20	200	17	24	37	30	85	26	123	193	237	76	35000
* 22070US/F	22071US/F	45	ø 100	M24	150	20	24	38	35	60	30	99	144	188	76	40000
* 22072US/F	22073US/F	70	ø 100	M24	200	20	24	38	35	85	30	124	194	238	76	40000
* 22074US/F	22075US/F	45	ø 100	M30	150	26	24	41	42	60	36	102	147	191	76	50000
* 22076US/F	22077US/F	70	ø 100	M30	200	26	24	41	42	85	36	127	197	241	76	50000
22102US/F	22103US/F	45	ø 120	M16	150	17	24	37	24	60	20	98	143	187	96	30000
22106US/F	22107US/F	45	ø 120	M20	150	17	24	37	30	60	26	98	143	187	96	35000
22108US/F	22109US/F	70	ø 120	M20	200	17	24	37	30	85	26	123	193	237	96	35000
* 22110US/F	22111US/F	45	ø 120	M24	150	20	24	38	35	60	30	99	144	188	96	40000
* 22112US/F	22113US/F	70	ø 120	M24	200	20	24	38	35	85	30	124	194	238	96	40000
* 22114US/F	22115US/F	45	ø 120	M30	150	26	24	41	42	60	36	102	147	191	96	50000
* 22116US/F	22117US/F	70	ø 120	M30	200	26	24	41	42	85	36	127	197	241	96	50000
22142US/F	22143US/F	45	ø 150	M16	150	17	24	37	24	60	20	98	143	187	120	30000
22146US/F	22147US/F	45	ø 150	M20	150	17	24	37	30	60	26	98	143	187	120	35000
22148US/F	22149US/F	70	ø 150	M20	200	17	24	37	30	85	26	123	193	237	120	35000
* 22150US/F	22151US/F	45	ø 150	M24	150	20	24	38	35	60	30	99	144	188	120	40000
* 22152US/F	22153US/F	70	ø 150	M24	200	20	24	38	35	85	30	124	194	238	120	40000
* 22154US/F	22155US/F	45	ø 150	M30	150	26	24	41	42	60	36	102	147	191	120	50000
* 22156US/F	22157US/F	70	ø 150	M30	200	26	24	41	42	85	36	127	197	241	120	50000

* Disponibile con Filettatura a passo fine. Aggiungere "**/P2**"al codice
*Available with Thin pitch thread. Please, add "**/P2**" to the code*

- Sistema di livellamento progettato per l'industria lattiero casearia, farmaceutica e alimentare, nel rispetto delle più severe norme igieniche, realizzato in accordo con la normativa 3-A.

Per codice antiscivolo aggiungere 3 mm
Antislip code: + 3 mm

USDA

Piede Inox USDA — TEKNO-CLEAN

Caratteristiche: BASE IN POLYAMIDE Ø 103/123, STELO SNODATO 16°

Features: POLYAMIDE BASE Ø 103/123, 16° ARTICULATED STEM

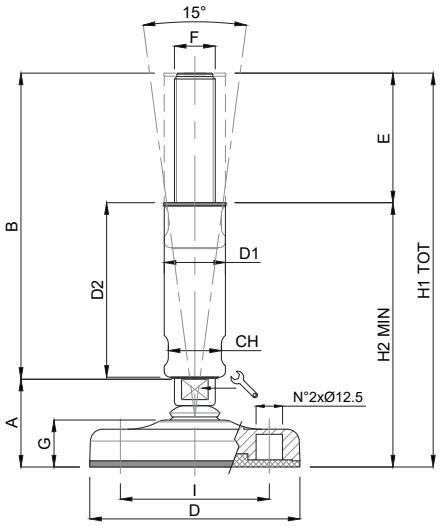

CODICE CODE	E - CORSA DI REGOLAZIONE REGULATION STROKE	DIMENSIONI PRINCIPALI - MAIN DIMENSIONS											CARICO STATICO STATIC LOAD NEWTON
		F	B	D		G	A	D1	D2	CH	H2	H1	
15250	65mm	M20	150	Ø103	17	30	43	30	85	26	128	193	20000
15251	65mm	M24	150	Ø103	20	30	44	35	85	30	129	194	20000
15253	65mm	M20	150	Ø123	17	32	45	30	85	26	130	195	30000
15254	65mm	M24	150	Ø123	20	32	46	35	85	30	131	196	30000
15255	65mm	M30	150	Ø123	26	32	47	42	85	36	132	197	30000

Piede Inox USDA — TEKNO-CLEAN

Caratteristiche: BASE IN POLYAMIDE CON COVER INOX Ø 83/103/123, STELO SNODATO 16°

Features: POLYAMIDE BASE WITH COVER Ø 83/103/123, 16° ARTICULATED STEM

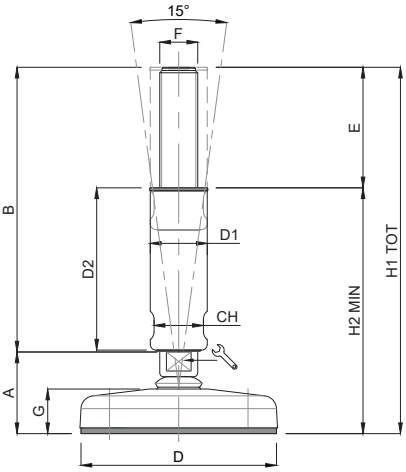

CODICE CODE	E - CORSA DI REGOLAZIONE REGULATION STROKE	DIMENSIONI PRINCIPALI - MAIN DIMENSIONS											CARICO STATICO STATIC LOAD NEWTON
		F	B	D		G	A	D1	D2	CH	H2	H1	
15247CI	65	M16	150	ø 83	13	28	41	24	85	20	126	191	20000
15248CI	65	M20	150	ø 83	17	28	41	30	85	26	126	191	20000
15249CI	65	M16	150	ø 103	13	30	43	24	85	20	128	193	20000
15250CI	65	M20	150	ø 103	17	30	43	30	85	26	128	193	20000
15251CI	65	M24	150	ø 103	20	30	44	35	85	30	129	194	20000
15253CI	65	M20	150	ø 123	17	32	45	30	85	26	130	195	30000
15254CI	65	M24	150	ø 123	20	32	46	35	85	30	131	196	30000
15255CI	65	M30	150	ø 123	26	32	47	42	85	36	132	197	30000

Martin
Levelling Components

Caratteristiche: BASE VULCANIZZATA CON 2 & 4 FORI Ø 85/123, STELO SNODATO 8°

Features: PRESSED VULCANIZED BASE WITH 2 & 4 BORES Ø 85/123, 8° ARTICULATED STEM

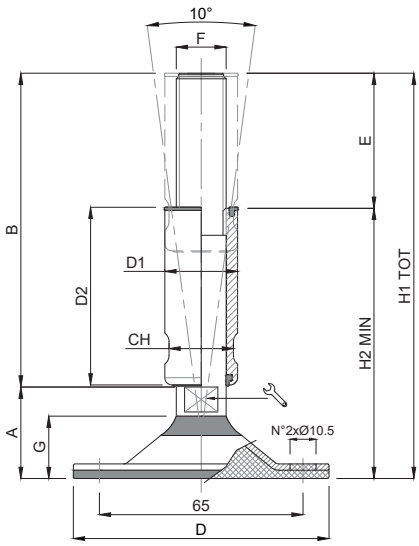

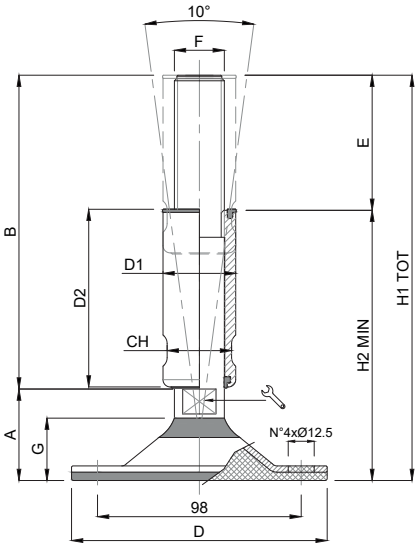

CODICE CODE	E - CORSA DI REGOLAZIONE REGULATION STROKE	DIMENSIONI PRINCIPALI - MAIN DIMENSIONS											CARICO STATICO STATIC LOAD NEWTON
		F	B	D		G	A	D1	D2	CH	H2	H1	
15800/V	45mm	M16	125	Ø85	17	24	37	24	60	20	97	162	12000
15802/V	65mm	M16	150	Ø85	17	24	37	24	85	20	122	187	12000
15804/V	65mm	M20	150	Ø85	17	24	37	30	85	26	122	187	12000
15805/V	65mm	M20	200	Ø85	17	24	37	30	85	26	172	237	12000
15806/V	65mm	M16	150	Ø123	17	30	43	24	85	20	128	193	20000
15808/V	65mm	M20	150	Ø123	17	30	43	30	85	26	128	193	20000
* 15810/V	65mm	M24	150	Ø123	20	30	44	35	85	30	129	194	20000
* 15812/V	65mm	M30	150	Ø123	26	30	45	42	85	36	130	195	20000
15813/V	65mm	M20	200	Ø123	17	30	43	30	85	26	178	243	20000
* 15815/V	65mm	M24	200	Ø123	20	30	44	35	85	30	179	244	20000
* 15817/V	65mm	M30	200	Ø123	26	30	45	42	85	36	180	245	20000

* Disponibile con Filettatura a passo fine. Aggiungere "**/P2**"al codice
*Available with Thin pitch thread. Please, add "**/P2**" to the code*

USDA

- Base stampata in acciaio inox AISI 304. Possibilità di forare la base ottenendo così fori per il fissaggio. Gomma vulcanizzata NBR 80 shore. Stelo e boccola in acciaio inox AISI 304

- I valori dei carichi sopra riportati sono calcolati in condizioni statiche alla metà della lunghezza dello stelo filettato. Qualora s'intendesse utilizzare i supporti in presenza di vibrazioni o carichi in movimento, tali valori dovranno essere adeguatamente ridotti. Per ulteriori chiarimenti consultare il nostro ufficio tecnico. Ogni nostra responsabilità decade in caso di manomissioni o modifiche dei componenti.

- *Material: Stainless steel base 1.4301. Possibility to drill the rubber to obtain fixing holes. Pad: vulcanized rubber NBR 80 shore. Stainless steel screw and bush 1.4301*

- *Load values above mentioned have to be considered referring to static conditions calculated at the half of the screw length. In conditions of vibrations or in presence of dynamic loads these values should be reduced. For further information consult our technical office. We cannot accept responsibility for mounts that have been tampered or modified*

Piede Inox USDA — TEKNO-CLEAN

Caratteristiche: BASE VULCANIZZATA Ø 60/80/100/120, STELO SNODATO 10°

Features: VULCANIZED BASE Ø 60/80/100/120, 10° ARTICULATED STEM

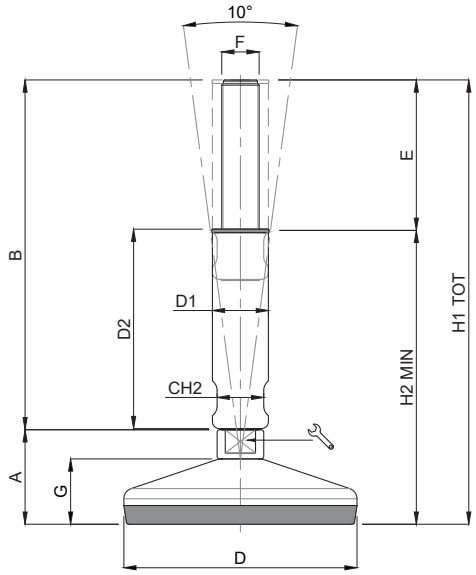

NBR

EPDM

CODICE - *CODE*		E - CORSA DI REGOLAZIONE REGULATION STROKE	DIMENSIONI PRINCIPALI - *MAIN DIMENSIONS*											CARICO STATICO *STATIC LOAD NEWTON*
gomma FDA NBR	gomma EPDM blu		F	B	D		G	A	D1	D2	CH2	H2	H1	
26990	26990/EB	40	M16	125	ø 60	17	22	35	24	60	20	95	160	7000
26992	26992/EB	65	M16	150	ø 60	17	22	35	24	85	20	120	185	7000
26993	26993/EB	65	M16	200	ø 60	17	22	35	24	85	20	170	235	7000
26994	26994/EB	65	M20	150	ø 60	17	22	35	30	85	26	120	185	7000
26995	26995/EB	65	M20	200	ø 60	17	22	35	30	85	26	170	235	7000
27000	27000/EB	40	M16	125	ø 80	17	25	38	24	60	20	98	163	10000
27002	27002/EB	65	M16	150	ø 80	17	25	38	24	85	20	123	188	10000
27003	27003/EB	65	M16	200	ø 80	17	25	38	24	85	20	173	238	10000
27004	27004/EB	65	M20	150	ø 80	17	25	38	30	85	26	123	188	10000
27006	27006/EB	65	M20	200	ø 80	17	25	38	30	85	26	173	238	10000
27020	27020/EB	65	M16	150	ø 100	17	28	41	24	85	20	128	191	15000
27021	27021/EB	65	M16	200	ø 100	17	28	41	24	85	20	176	241	15000
27022	27022/EB	65	M20	150	ø 100	17	28	41	30	85	26	128	191	15000
27027	27027/EB	65	M20	200	ø 100	17	28	41	30	85	26	176	241	15000
27024	27024/EB	65	M24	150	ø 100	20	28	42	35	85	30	129	192	15000
27028	27028/EB	65	M24	200	ø 100	20	28	42	35	85	30	179	242	15000
27026	27026/EB	65	M30	150	ø 100	26	28	43	42	85	36	130	193	15000
27029	27029/EB	65	M30	200	ø 100	26	28	43	42	85	36	180	243	15000
27030	27030/EB	65	M16	150	ø 120	17	32	45	24	85	20	130	195	30000
27031	27031/EB	65	M16	200	ø 120	17	32	45	24	85	20	180	245	30000
27032	27032/EB	65	M20	150	ø 120	17	32	45	30	85	26	130	195	30000
27038	27038/EB	65	M20	200	ø 120	17	32	45	30	85	26	180	245	30000
27034	27034/EB	65	M24	150	ø 120	20	32	46	35	85	30	131	196	30000
27040	27040/EB	65	M24	200	ø 120	20	32	46	35	85	30	181	246	30000
27036	27036/EB	65	M30	150	ø 120	26	32	47	42	85	36	132	197	30000
27042	27042/EB	65	M30	200	ø 120	26	32	47	42	85	36	182	247	30000
27050	27050/EB	65	M16	150	ø 150	17	35	48	24	85	20	133	198	30000
27051	27051/EB	65	M16	200	ø 150	17	35	48	24	85	20	183	248	30000
27052	27052/EB	65	M20	150	ø 150	17	35	48	30	85	26	133	198	30000
27058	27058/EB	65	M20	200	ø 150	17	35	48	30	85	26	183	248	30000
27054	27054/EB	65	M24	150	ø 150	20	35	49	35	85	30	134	199	40000
27060	27060/EB	65	M24	200	ø 150	20	35	49	35	85	30	184	249	40000
27056	27056/EB	65	M30	150	ø 150	26	35	50	42	85	36	135	200	40000
27062	27062/EB	65	M30	200	ø 150	26	35	50	42	85	36	185	250	40000

Martin
Levelling Components

Caratteristiche: BASE VULCANIZZATA CON FISSAGGIO Ø 60/80/100/120 STELO SNODATO 10°

Features: VULCANIZED BOLT/DOWN BASE Ø 60/80/100/120 10° ARTICULATED STEM

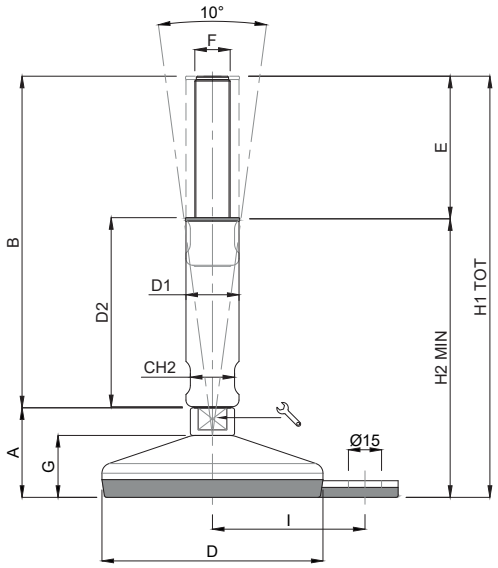

NBR

EPDM

CODICE - *CODE*		E - CORSA DI REGOLAZIONE REGULATION STROKE	DIMENSIONI PRINCIPALI - *MAIN DIMENSIONS*												CARICO STATICO *STATIC LOAD NEWTON*
gomma FDA NBR	gomma EPDM blu		F	B	D		G	A	D1	D2	CH2	H2	H1	I	
26990/F	26990/EB/F	40	M16	125	ø 60	17	22	35	24	60	20	95	160	45	7000
26992/F	26992/EB/F	65	M16	150	ø 60	17	22	35	24	85	20	120	185	45	7000
26993/F	26993/EB/F	65	M16	200	ø 60	17	22	35	24	85	20	170	235	45	7000
26994/F	26994/EB/F	65	M20	150	ø 60	17	22	35	30	85	26	120	185	45	7000
26995/F	26995/EB/F	65	M20	200	ø 60	17	22	35	30	85	26	170	235	45	7000
27000/F	27000/EB/F	40	M16	125	ø 80	17	25	38	24	60	20	98	163	54	10000
27002/F	27002/EB/F	65	M16	150	ø 80	17	25	38	24	85	20	123	188	54	10000
27003/F	27003/EB/F	65	M16	200	ø 80	17	25	38	24	85	20	173	238	54	10000
27004/F	27004/EB/F	65	M20	150	ø 80	17	25	38	30	85	26	123	188	54	10000
27006/F	27006/EB/F	65	M20	200	ø 80	17	25	38	30	85	26	173	238	54	10000
27020/F	27020/EB/F	65	M16	150	ø 100	17	28	41	24	85	20	128	191	69	15000
27021/F	27021/EB/F	65	M16	200	ø 100	17	28	41	24	85	20	176	241	69	15000
27022/F	27022/EB/F	65	M20	150	ø 100	17	28	41	30	85	26	128	191	69	15000
27027/F	27027/EB/F	65	M20	200	ø 100	17	28	41	30	85	26	176	241	69	15000
27024/F	27024/EB/F	65	M24	150	ø 100	20	28	42	35	85	30	129	192	69	15000
27028/F	27028/EB/F	65	M24	200	ø 100	20	28	42	35	85	30	179	242	69	15000
27026/F	27026/EB/F	65	M30	150	ø 100	26	28	43	42	85	36	130	193	69	15000
27029/F	27029/EB/F	65	M30	200	ø 100	26	28	43	42	85	36	180	243	69	15000
27030/F	27030/EB/F	65	M16	150	ø 120	17	32	45	24	85	20	130	195	80	30000
27031/F	27031/EB/F	65	M16	200	ø 120	17	32	45	24	85	20	180	245	80	30000
27032/F	27032/EB/F	65	M20	150	ø 120	17	32	45	30	85	26	130	195	80	30000
27038/F	27038/EB/F	65	M20	200	ø 120	17	32	45	30	85	26	180	245	80	30000
27034/F	27034/EB/F	65	M24	150	ø 120	20	32	46	35	85	30	131	196	80	30000
27040/F	27040/EB/F	65	M24	200	ø 120	20	32	46	35	85	30	181	246	80	30000
27036/F	27036/EB/F	65	M30	150	ø 120	26	32	47	42	85	36	132	197	80	30000
27042/F	27042/EB/F	65	M30	200	ø 120	26	32	47	42	85	36	182	247	80	30000

- Sistema di livellamento progettato per l'industria lattiero casearia, farmaceutica e alimentare nel rispetto delle più severe norme igieniche. La guarnizione all'interno della bussola aderendo sulla parte liscia dello stelo impedisce ogni intrusione di sporco e batteri.
- Materiale base: acciaio inox AISI 304 (a richiesta AISI 316). Gomma NBR 80 Shore; a richiesta EPDM bianca (alta resistenza agli agenti chimici e solventi). Materiale stelo: acciaio inox AISI 304 (a richiesta AISI 316)
- I valori dei carichi sopra riportati sono calcolati in condizioni statiche alla metà della lunghezza dello stelo filettato. Qualora s'intendesse utilizzare i supporti in presenza di vibrazioni o carichi in movimento, tali valori dovranno essere adeguatamente ridotti. Per ulteriori chiarimenti consultare il nostro ufficio tecnico. Ogni nostra responsabilità decade in caso di manomissioni o modifiche dei componenti.
- *Leveling system planned for dairy, pharmaceutical and food industry in respect of the strictest hygienic regulations. The bush is provided with a gasket, which by adhering to the smooth surface of the screw avoids any intrusion of dirt.*
- *Material: Stainless steel base 1.4301 (1.4401on request). Pad: vulcanized rubber NBR 80 shore. On request white E.P.D.M. (high resistance against solvents and chemical degreasers)*
- *Load values above mentioned have to be considered referring to static conditions calculated at the half of the screw length. In conditions of vibrations or in presence of dynamic loads these values should be reduced. For further information consult our technical office. We cannot accept responsibility for mounts that have been tampered or modified*

Piede Inox USDA

TEKNO-CLEAN

Caratteristiche: BASE DAL PIENO Ø 75/100/120/150, STELO SNODATO 5°

Features: SOLID BASE Ø 75/100/120/150, 5° ARTICULATED STEM

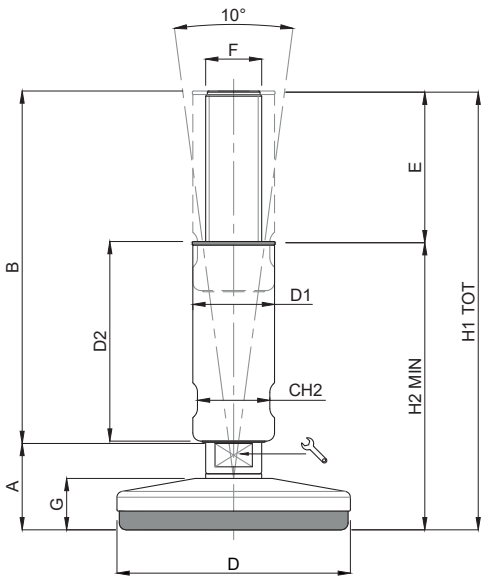

	CODICE CODE	E - CORSA DI REGOLAZIONE REGULATION STROKE	DIMENSIONI PRINCIPALI - MAIN DIMENSIONS											CARICO STATICO STATIC LOAD NEWTON
			F	B	D	🔧	G	A	D1	D2	CH2	H2	H1	
	15298	40mm	M16	125	Ø75	13	18	28	24	60	20	88	153	20000
	15299	65mm	M16	150	Ø100	17	22	37	24	85	20	122	187	30000
	15300	65mm	M20	150	Ø100	17	22	37	30	85	26	122	187	30000
*	15301	65mm	M24	150	Ø100	20	22	38	35	85	30	123	188	30000
*	15302	65mm	M30	150	Ø100	26	22	39	42	85	36	124	189	30000
	15309	65mm	M20	200	Ø100	17	22	37	30	85	26	172	237	30000
*	15310	65mm	M24	200	Ø100	26	22	38	35	85	30	173	238	30000
*	15311	65mm	M30	200	Ø100	26	22	39	42	85	36	174	239	30000
	15303	65mm	M20	150	Ø120	17	22	37	30	85	26	122	187	40000
*	15304	65mm	M24	150	Ø120	20	22	38	35	85	30	123	188	40000
*	15305	65mm	M30	150	Ø120	26	22	39	42	85	36	124	189	40000
	15312	65mm	M20	200	Ø120	17	22	37	30	85	26	172	237	40000
*	15313	65mm	M24	200	Ø120	20	22	38	35	85	30	173	238	40000
*	15314	65mm	M30	200	Ø120	26	22	39	42	85	36	174	239	40000
	15306	65mm	M20	150	Ø150	17	24,5	39	30	85	26	124	189	50000
*	15307	65mm	M24	150	Ø150	20	24,5	40	35	85	30	125	190	50000
*	15308	65mm	M30	150	Ø150	26	24,5	41	42	85	36	126	191	50000
	15315	65mm	M20	200	Ø150	17	24,5	39	30	85	26	174	239	50000
*	15316	65mm	M24	200	Ø150	20	24,5	40	35	85	30	175	240	50000
*	15317	65mm	M30	200	Ø150	26	24,5	41	42	85	36	176	241	50000

* Disponibile con Filettatura a passo fine. Aggiungere "**/P2**"al codice
*Available with Thin pitch thread. Please, add "**/P2**" to the code*

- Sistema di livellamento progettato per l'industria lattiero casearia, farmaceutica e alimentare nel rispetto delle più severe norme igieniche. La guarnizione all'interno della bussola aderendo sulla parte liscia dello stelo impedisce ogni intrusione di sporco e batteri.

- Materiale base: acciaio inox AISI 304 (a richiesta AISI 316). Gomma NBR 90 Shore; a richiesta EPDM bianca (alta resistenza agli agenti chimici e solventi). Materiale stelo: acciaio inox AISI 304 (a richiesta AISI 316)

- *Leveling system planned for dairy, pharmaceutical and food industry in respect of the strictest hygienic regulations. The bush is provided with a gasket, which by adhering to the smooth surface of the screw avoids any intrusion of dirt.*

- *Material: stainless steel 1.4301 (1.4401on request). Anti slip pad NBR 90 Shore; on request white E.P.D.M. (high resistance against solvents and chemical degreasers)*

Piede Inox per Cisterne — TANK

Caratteristiche: BASE DAL PIENO CON NICCHIA, ANGOLO 14°
Features: SOLID BASE WITH NICHE, 14° ANGLE

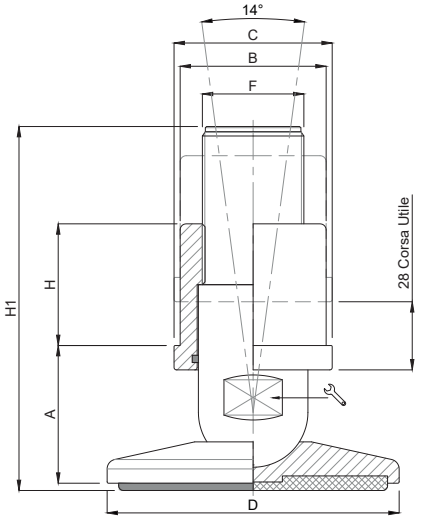

CODICE - CODE		CORSA DI REGOLAZIONE REGULATION STROKE	DIMENSIONI PRINCIPALI - MAIN DIMENSIONS								CARICO STATICO STATIC LOAD NEWTON
standard standard	antiscivolo antislip		F	B	C	🔧	D	A	H	H1	
16000	16001	18mm	3/4G	45	50	26	Ø100	47	39	120	70000
16002	16003	18mm	3/4G	45	50	26	Ø120	47	39	120	98000
16004	16005	28mm	1"1/4G	60	65	40	Ø100	63	50	151	100000
16006	16007	28mm	1"1/4G	60	65	40	Ø120	63	50	156	150000
16008	16009	28mm	1"1/4G	60	65	40	Ø160	63	50	156	200000

Piede Inox per Cisterne 3-A — TANK

Caratteristiche: SUPPORTO REGOLABILE A SALDARE
Features: HYGIENIC WELDING FOOT 3-A

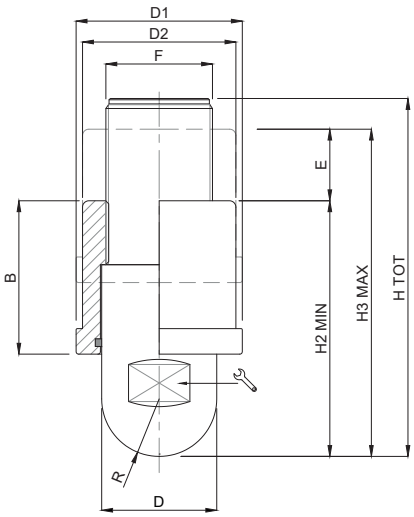

CODICE *CODE*	CORSA DI REGOLAZIONE *REGULATION STROKE*	DIMENSIONI PRINCIPALI - *MAIN DIMENSIONS*										CARICO STATICO *STATIC LOAD NEWTON*
		DIMENSIONI STELO - *STEM SIZE*				DIMENSIONI BOCCOLA *BUSHING SIZE*			H	H2	H3	
		F	D	🔧	R	B	D1	D2				
S16000/3A	20mm	3/4"G	ø 30	26	15	50	ø 50	ø 45	110	83	103	70000
S16004/3A	28mm	1" 1/4G	ø 45	40	22	60	ø 65	ø 60	140	100	128	15000

Piede Inox per Cisterne

Caratteristiche: BASE DAL PIENO CON NICCHIA, ANGOLO 14°

Features: SOLID BASE WITH NICH, 14° ANGLE

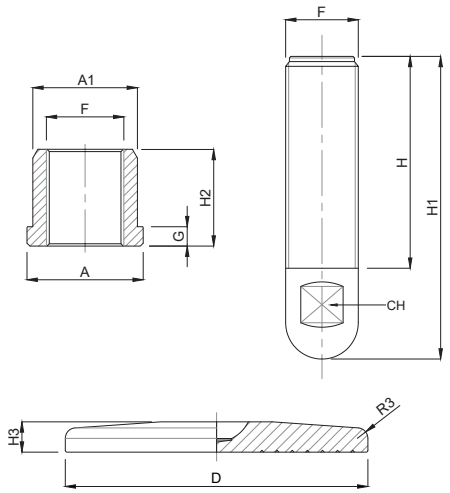

CODICE - CODE	DIMENSIONI PRINCIPALI - MAIN DIMENSIONS										CARICO STATICO STATIC LOAD NEWTON
	A	A1	G	CH	D	F	H	H1	H2	H3	
16010	Ø 60	Ø 54	10	17	80	M20	70	100	25	10	35000
16030	Ø 60	Ø 54	10	20	100	M24	70	100	25	10	70000
16031	Ø 60	Ø 54	10	26	120	M30	70	100	30	10	80000
16041	Ø 80	Ø 75	10	26	120	M30	100	140	30	10	80000
16050	Ø 60	Ø 54	10	36	150	M40	100	140	50	15	120000
16051	Ø 60	Ø 54	10	36	200	M40	100	140	50	15	120000

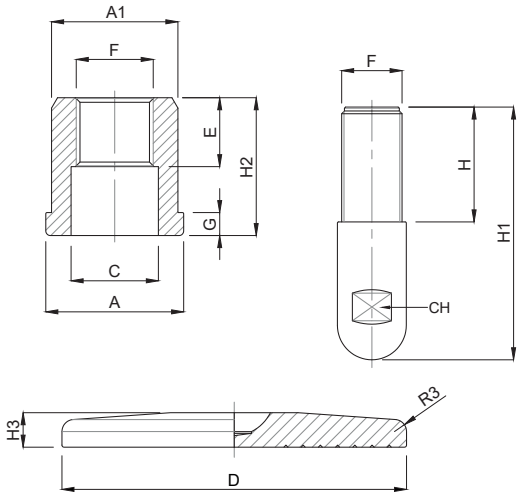

CODICE CODE	DIMENSIONI PRINCIPALI - MAIN DIMENSIONS												CARICO STATICO STATIC LOAD NEWTON
	A	A1	C	G	E	CH	D	F	H	H1	H2	H3	
16021	Ø 50	Ø 45	Ø 32	10	20	26	100	3/4 GAS	50	110	50	10	70000
16040	Ø 60	Ø 55	Ø 38	10	30	30	120	1" GAS	85	140	60	10	90000
16042	Ø 60	Ø 55	Ø 45	10	30	36	120	1" 1/4 GAS	85	140	60	10	100000

- Sistema di livellamento progettato per l'industria lattiero casearia, enologica, farmaceutica e alimentare nel rispetto delle più severe norme igieniche.
- Materiale base: acciaio inox AISI 304 (a richiesta AISI 316). Materiale stelo: acciaio inox AISI 304 (a richiesta AISI 316)
- *Leveling system planned for dairy, wine, pharmaceutical and food industry in respect of the strictest hygienic regulations.*
- *Material: Stainless steel 1.4301 (1.4401 on request)*

Caratteristiche: BASI DAL PIENO CON NICCHIA, VITI E BOCCOLE

Features: SOLID BASES WITH NICHE, SCREWS AND SLEEVES

Martin Levelling Components

CODICE - CODE	DIMENSIONI PRINCIPALI - MAIN DIMENSIONS				
	A	A1	G	F	H2
B40M20	40	32	5	M20	35
B40M24	40	32	5	M24	35
B50M24	50	45	10	M24	30
B50M30	50	45	10	M30	30
B60M20	60	54	10	M20	25
B60M24	60	54	10	M24	25
B60M30	60	54	10	M30	30
B60M40	60	54	10	M40	50
B80M24	80	75	10	M24	25
B80M30	80	75	10	M30	30
B80M40	80	75	10	M40	40

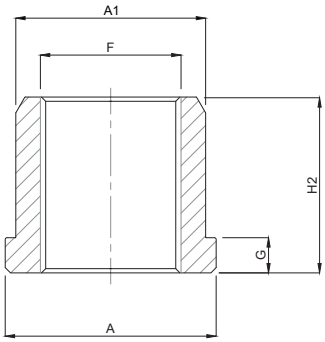

CODICE - CODE	DIMENSIONI PRINCIPALI - MAIN DIMENSIONS				
	F	H	H1	CHIAVE DI REGOLAZIONE REGOLATION KEY	FORO DI REGOLAZIONE REGOLATION HOLE
SM20-100	M20	70	100	17	
SM24-100	M24	70	100	20	
SM30-100	M30	70	100	26	
SM30-140	M30	100	140	26	
SM40-140	M40	100	140	36	
SM20-100F	M20	70	100		10,5
SM24-100F	M24	70	100		10,5
SM30-100F	M30	70	100		12,5
SM30-140F	M30	100	140		12,5
SM40-140F	M40	100	140		12,5

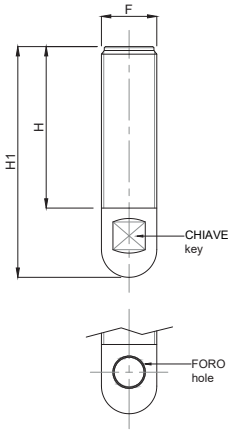

CODICE - CODE	DIMENSIONI PRINCIPALI - MAIN DIMENSIONS		
	D	H3	RAGGIO - RADIUS
P80M20	80	10	10 per M20
P100M24	100	10	12 per M24
P100M30	100	10	15 per M30
P120M30	120	10	15 per M30
P120M40	120	10	20 per M40
P150M30	150	15	15 per M30
P150M40	150	15	20 per M40
P200M40	200	15	20 per M40

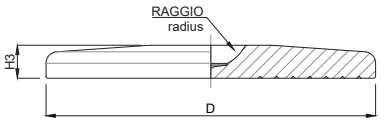

- Sistema di livellamento progettato per l'industria lattiero casearia, enologica, farmaceutica e alimentare nel rispetto delle più severe norme igieniche.
- Materiale base: acciaio inox AISI 304 (a richiesta AISI 316). Materiale stelo: acciaio inox AISI 304 (a richiesta AISI 316)
- *Leveling system planned for dairy, wine, pharmaceutical and food industry in respect of the strictest hygienic regulations.*
- *Material: Stainless steel 1.4301 (1.4401 on request)*

Supporto Per Ruota Tekno-Clean

Support for Wheel

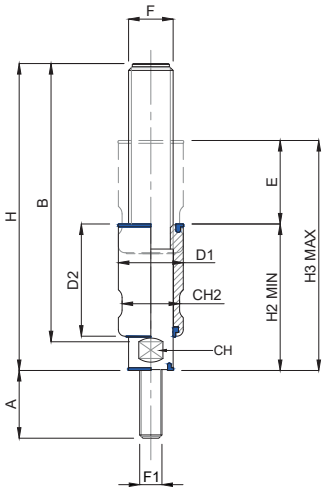

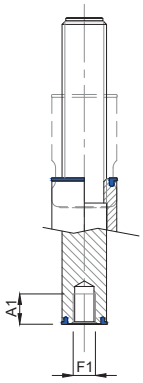

OPTIONAL

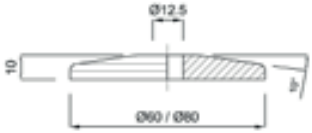

RONDSUPD60:
Rondella Igienica Inox Per Attacco
Supporto Ruota ø 60
St.Steel Hygienic Washer For Wheel ø 60

RONDSUPD80:
Rondella Igienica Inox Per Attacco
Supporto Ruota ø 80
St.Steel Hygienic Washer For Wheel ø 80

CODICE - *CODE*		E REGULATION STROKE	DIMENSIONI PRINCIPALI - *MAIN DIMENSIONS*											
ATTACCO MASCHIO *MALE VERSION*	ATTACCO FEMMINA *FEMALE VERSION*		F	A	B	CH	F1	A1	D1	D2	CH2	H2	H3	H
SUP16150M/TC	SUP16150F/TC	45	M16	37	150	20	M12	15	24	60	20	85	130	169
SUP16200M/TC	SUP16200F/TC	70	M16	37	200	20	M12	15	24	85	20	110	180	219
SUP20150M/TC	SUP20150F/TC	45	M20	37	150	20	M12	15	30	60	26	85	130	169
SUP20200M/TC	SUP20200F/TC	70	M20	37	200	20	M12	15	30	85	26	110	180	219
SUP24150M/TC	SUP24150F/TC	45	M24	37	150	20	M12	15	35	60	30	85	130	169
SUP24200M/TC	SUP24200F/TC	70	M24	37	200	20	M12	15	35	85	30	110	180	219

Materiale:
- Stelo Acciaio Inox AISI304
- Guarnizioni Silicone Blu / Su richiesta guarnizioni FDA NBR nero

Attenzione: Ruota non fornita

Materials
- *AISI304 Stainless Steel stem*
- *Blue Silicone Gasket / On requerest Black FDA NBR gasket*

Attention: Wheel not Supplied

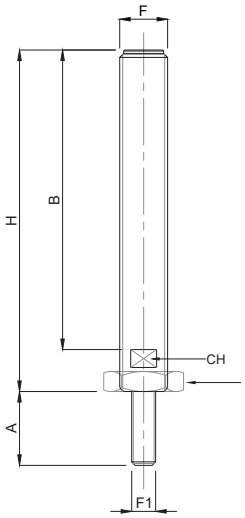

Dado basso inox
Nut stainless Steel
UNI 5589
DIN 936

CODICE - *CODE*	DIMENSIONI PRINCIPALI - *MAIN DIMENSIONS*					
	F	A	B	CH	F1	H
SUP16150M/BF	M16	37	150	13	M12	171
SUP16200M/BF	M16	37	200	13	M12	221
SUP20150M/BF	M20	37	150	17	M12	172
SUP20200M/BF	M20	37	200	17	M12	222
SUP24150M/BF	M24	37	150	20	M12	172
SUP24200M/BF	M24	37	200	20	M12	222

Materiale:
- Stelo Acciaio Inox AISI304
- Su richiesta Acciaio Fe

Attenzione: Ruota non fornita

Materials
- *AISI304 Stainless Steel stem*
- *On request Steel*

Attention: Wheel not Supplied

Martin
Levelling Components
Made in Italy

ACCESSORI INOX
STAINLESS STEEL ACCESSORIES

ACCESSORI

Martin Levelling Components IP69K

Martin Levelling Components IP67

PAG. 216	SNODO PER CONSOLE *STAINLESS STEEL ROTATING MOUNTING BRACKET*
PAG. 217	ACCESSORI INOX *STAINLESS STEEL ACCESSORIES*
PAG. 237	SUPPORTI INOX *STAINLESS STEEL SUPPORTS*

St.Steel Mounting Bracket

Caratteristiche: SNODO PER CONSOLE IN ACCIAIO INOSSIDABILE CON GUARNIZIONE DI TENUTA, ROTAZIONE 90°, 180°, 270°, 360°

Features: STEEL ROTATING MOUNTING BRACKET WITH EPDM BLUE GASKET, ROTATION 90°, 180°, 270°, 360°

SU RICHIESTA ATTACCO PERSONALIZZATO
ON REQUEST CUSTOM ATTACK

SU RICHIESTA ATTACCO PERSONALIZZATO
ON REQUEST CUSTOM ATTACK

*** Modello Snodato**
Rotating Model

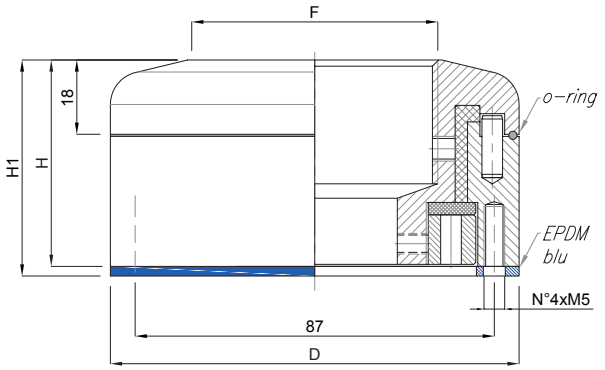

*** Modello Fisso**
Fixed Model

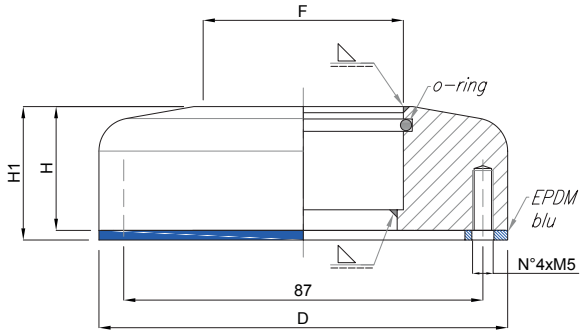

CODICE *CODE*	DIMENSIONI PRINCIPALI *MAIN DIMENSIONS*			
	D	H	H1	F
60200/G2	Ø 99	50	52,5	GAS 2"
60200/D48	Ø 99	50	52,5	Ø 48,3
60200/D60	Ø 99	50	52,5	Ø 60,3

CODICE *CODE*	DIMENSIONI PRINCIPALI *MAIN DIMENSIONS*			
	D	H	H1	F
60300/FIX/G2	Ø 99	30	32,5	GAS 2"
60300/FIX/D48	Ø 99	30	32,5	Ø 48,3
60300/FIX/D60	Ø 99	30	32,5	Ø 60,3

Solo per modello snodato / *Rotating model only*

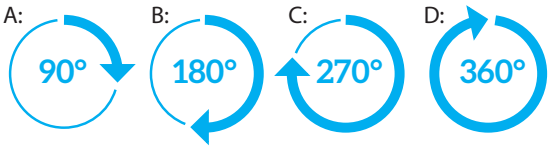

Aggiungere al codice standard "…/A, /B, /C, /D" a seconda della rotazione necessaria. Esempio: 60200/G2/C
Please, add "/A, /B, /C, /D" to the standard code, according to the rotation needed. Example: 60200/G2/C

- **Facile da irrigidire/allentare**
- **Sistema anti-grippaggio**
- **Resistente 100% alla corrosione a agli agenti chimici**
- **Alta resistenza alla rottura**
- **Conforme EG Nr. 1935/2004**
- **Possibilità di regolare la durezza di rotazione**
- **Rotazione 90° - 180° - 270° - 360° - personalizzabile**
- **Materiali: AISI 304 / FDA NBR, EPDM o Silicone**
- **AISI 316 su richiesta**

- ***Ease to tighten/loosen***
- ***Anti-galling system***
- ***100% resistance to corrosion & chemical agents***
- ***High resistance to breakage***
- ***Compliant to the EG Nr. 1935/2004***
- ***Possibility to adjust the rotation stiffness***
- ***Rotation 90° - 180° - 270° - 360° - custom***
- ***Materials: AISI 304 / FDA NBR, EPDM or Silicone***
- ***AISI 316 on request***

Martin
Levelling Components

Caratteristiche: CHIUSURA 1/4 DI GIRO REGOLABILE
Features: ADJUSTABLE 1/4 TURN LATCH

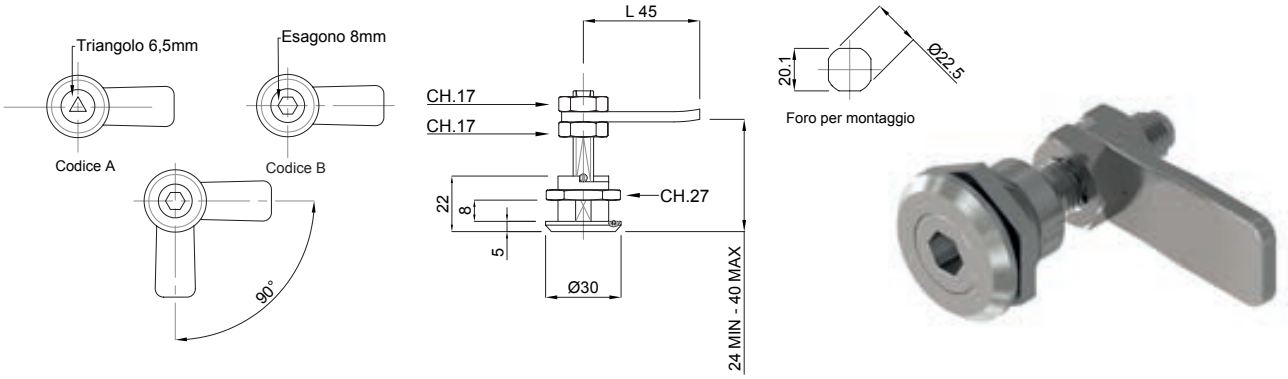

CODICE - *CODE*	CH	descrizione - *description*
70000/A	△	CHIUSURA INOX 1/4 GIRO D30 ANTI SCASSO
70000/B	⬡	CHIUSURA INOX 1/4 GIRO D30

• Trattamento: Sabbiatura • *Treatment: Sandblasting*

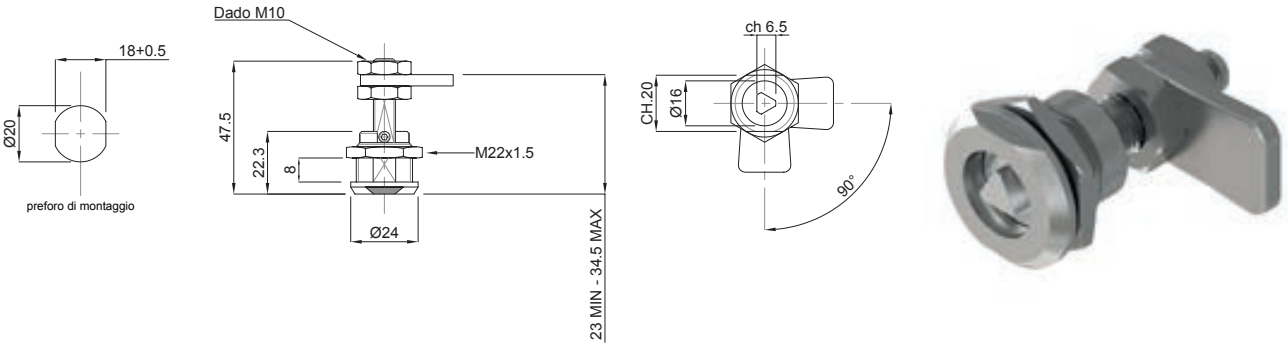

CODICE - *CODE*	descrizione - *description*
70060	CHIUSURA INOX 1/4 GIRO D24 REGOLABILE 23/34,5

• Chiusura inox ¼ di giro con molla compensatrice.
Lo spessore di chiusura varia da min 24 a max 40

Materiali: corpo AISI 304
Perno centrale filettato M10 AISI 303
Molla interna AISI 301
Dadi AISI 304
Aletta di chiusura AISI 304
• TRATTAMENTO: Tornitura fine

• *Stainless steel closing system 1/4 turn with balancing spring.*
The closing thickness goes from a min. 24 mm to max 40 mm

Material: body 1.4301
Threaded pivot M10 1.4301
- inside spring AISI 301
- nuts 1.4301
- closing tongue 1.4301
• *TREATMENT: Turned finishing*

Chiusura con Maniglia Inox IP67

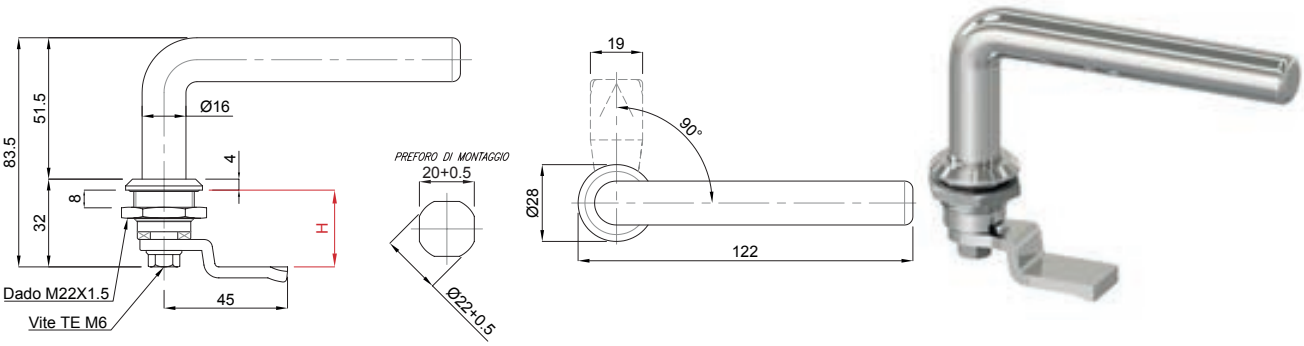

CODICE - *CODE*	H	descrizione - *description*
70070/L	18	CHIUSURA CON MANIGLIA 1/4 DI GIRO D28 - IP67
70071/L	20	CHIUSURA CON MANIGLIA 1/4 DI GIRO D28 - IP67
70072/L	22	CHIUSURA CON MANIGLIA 1/4 DI GIRO D28 - IP67
70073/L	24	CHIUSURA CON MANIGLIA 1/4 DI GIRO D28 - IP67
70074/L	26	CHIUSURA CON MANIGLIA 1/4 DI GIRO D28 - IP67
70075/L	28	CHIUSURA CON MANIGLIA 1/4 DI GIRO D28 - IP67

• TRATTAMENTO
Cassa: Tornitura fine - Maniglia: Satinatura

• *TREATMENT*
Body: Turned finishing - Hinge: Satin finishing

Caratteristiche: CHIUSURA 1/4 DI GIRO
Features: 1/4 TURN LATCH

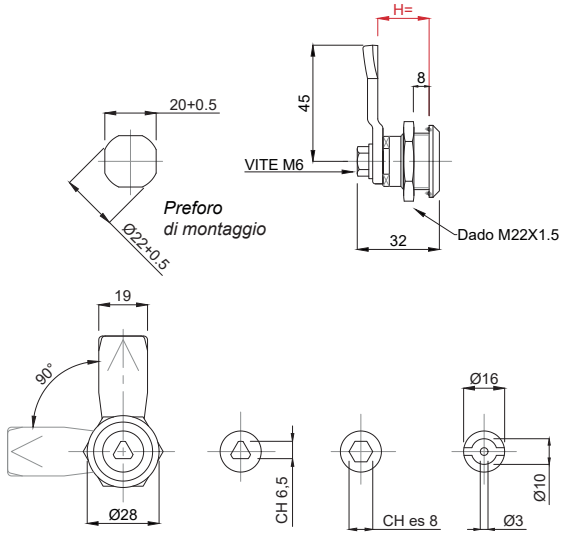

CODICE - *CODE* △	CODICE - *CODE* ⊖	CODICE - *CODE* ⬡	H	descrizione - *description*
70070/A	70070/B	70070/C	18	CHIUSURA 1/4 GIRO D28
70071/A	70071/B	70071/C	20	CHIUSURA 1/4 GIRO D28
70072/A	70072/B	70072/C	22	CHIUSURA 1/4 GIRO D28
70073/A	70073/B	70073/C	24	CHIUSURA 1/4 GIRO D28
70074/A	70074/B	70074/C	26	CHIUSURA 1/4 GIRO D28
70075/A	70075/B	70075/C	28	CHIUSURA 1/4 GIRO D28

• Trattamento: Tornitura fine • *Treatment: Turned Finishing*

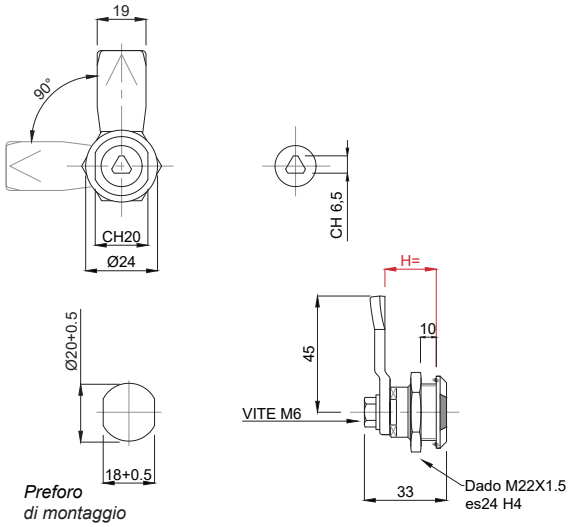

CODICE - *CODE* △	H	descrizione - *description*
70080	18	CHIUSURA 1/4 GIRO D24
70081	20	CHIUSURA 1/4 GIRO D24
70082	22	CHIUSURA 1/4 GIRO D24
70083	24	CHIUSURA 1/4 GIRO D24
70084	26	CHIUSURA 1/4 GIRO D24
70085	28	CHIUSURA 1/4 GIRO D24

• Chiusura inox ¼ di giro con molla compensatrice.
Lo spessore di chiusura varia da min 18 a max 28

Materiali: corpo AISI 304
Perno centrale AISI 304
Molla interna AISI 301
Viteria AISI 304
Aletta di chiusura AISI 304
• Trattamento: Tornitura fine

• *Stainless steel closing system 1/4 turn with balancing spring.*
The closing thickness goes from a min. 18 mm to max 28 mm

material: - body d.30 1.4301
- inside pivot for hexagon 8 DIN 911 1.4301
- inside spring AISI 301
- screws 1.4301
- closing tongue 1.4301
• *Treatment: Turned Finishing*

Chiusure Inox IP69K

Caratteristiche: CHIUSURA 1/4 DI GIRO

Features: 1/4 TURN LATCH

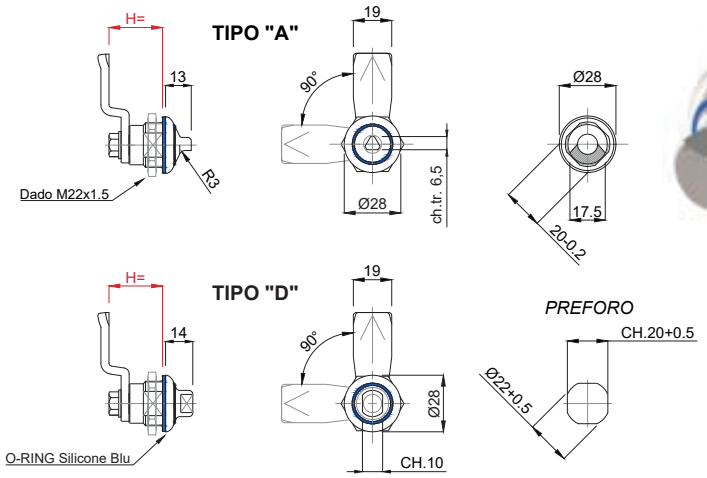

CODICE - *CODE* △	CODICE - *CODE* ⬭	H	descrizione - *description*
70170/HYG/A	70170/HYG/D	18	CHIUSURA 1/4 GIRO Ø28 - HYGIENIC - IP69K
70171/HYG/A	70171/HYG/D	20	CHIUSURA 1/4 GIRO Ø28 - HYGIENIC - IP69K
70172/HYG/A	70172/HYG/D	22	CHIUSURA 1/4 GIRO Ø28 - HYGIENIC - IP69K
70173/HYG/A	70173/HYG/D	24	CHIUSURA 1/4 GIRO Ø28 - HYGIENIC - IP69K
70174/HYG/A	70174/HYG/D	26	CHIUSURA 1/4 GIRO Ø28 - HYGIENIC - IP69K
70175/HYG/A	70175/HYG/D	28	CHIUSURA 1/4 GIRO Ø28 - HYGIENIC - IP69K

• Chiusura inox ¼ di giro certificata IP69K.
Massimo grado di protezione.

Materiali: corpo AISI 304
Perno centrale AISI 304
Vite AISI 304
Dado AISI 304
Aletta AISI 304
O-Ring a tenuta in silicone Blu
Su richiesta AISI 316
• Trattamento: Tornitura fine

• Stainless Steel latch ¼ turn certified IP69K.
Maximum protection grade

Material: body AISI 304
Inside pivot AISI 304
Screws AISI 304
Nut AISI 304
Closing tongue AISI 304
O-Ring blue silicone
On Request AISI 316
• Treatment: Turned Finishing

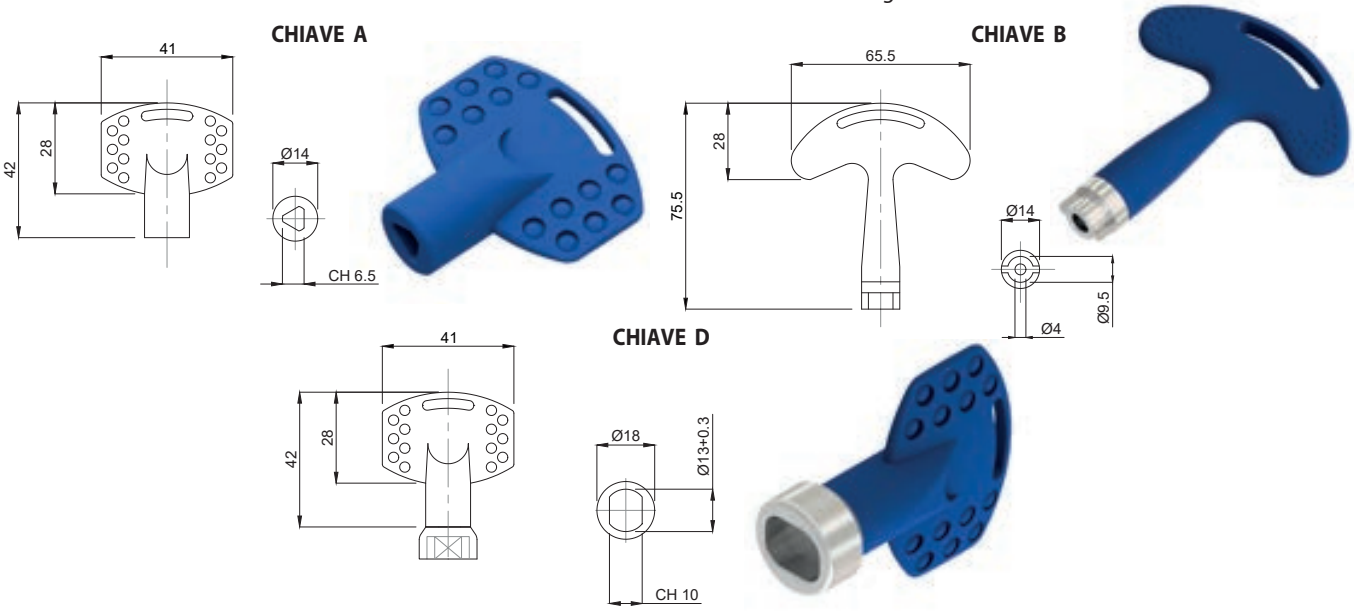

CODICE *CODE*	descrizione - *description*
70090/CH-A	CHIAVE TRIANGOLARE 6,50 IN PLASTICA - ANTI SCASSO
70090/CH-B	CHIAVE TONDA 9,5 A DOPPIA ALETTA CON INSERTO IN METALLO - ANTI SCASSO
70090/CH-D	CHIAVE TIPO "HYGIENIC" CON INSERTO IN METALLO – ANTI SCASSO

A richiesta si eseguono sede chiavi differenti.
Different keys can be manufactured on request.

Caratteristiche: CERNIERE LUCIDE E SABBIATE
Features: POLISHED AND SANDBLASTED HINGES

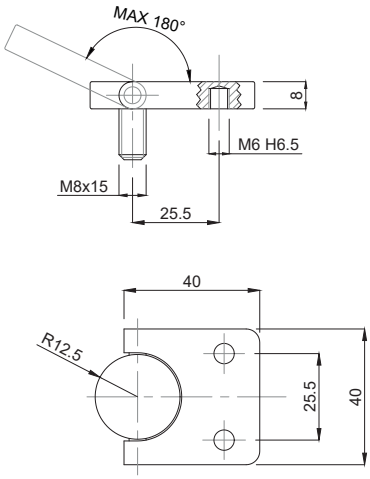

CODICE - *CODE*	descrizione - *description*
60080L	CERNIERA PER PORTE LUCIDA 40X40
60080S	CERNIERA PER PORTE SABBIATA 40X40

• Materiale: acciaio inox AISI 304 con fissaggio interno tramite 2 fori M6; perno M8

• *Material stainless steel 1.4301 hinge with inside fixing system through holes M6; screw M8*
L= polished surface finishing S= sandblasted surface finishing

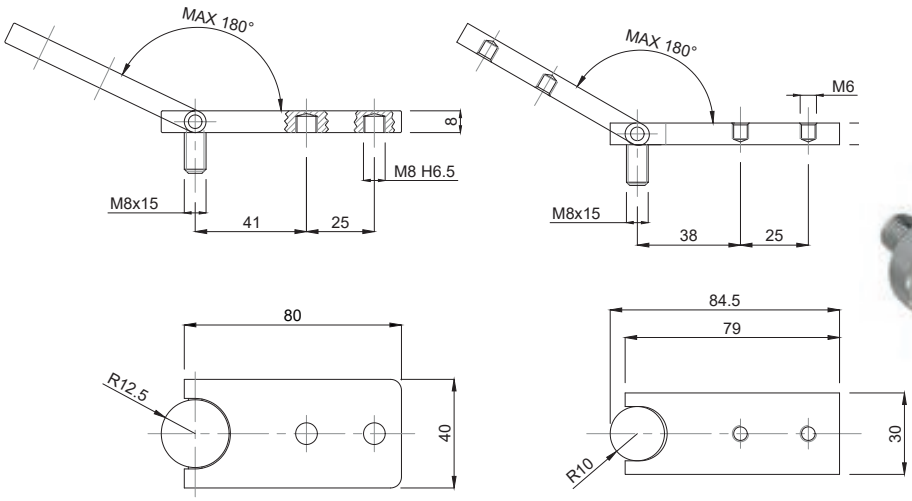

CODICE - *CODE*	descrizione - *description*
60085L	CERNIERA PER PORTE LUCIDA 30X80
60085S	CERNIERA PER PORTE SABBIATA 30X80
60090L	CERNIERA PER PORTE LUCIDA 40X80
60090S	CERNIERA PER PORTE SABBIATA 40X80

• Materiale: acciaio inox AISI 304 con fissaggio interno tramite 2 fori M8; perno M8

• *Material stainless steel 1.4301 Hinge with inside fixing system with two holes M8; screw M8*
L= polished surface finishing S= sandblasted surface finishing

Caratteristiche: CERNIERE LUCIDE E SABBIATE
Features: POLISHED AND SANDBLASTED HINGES

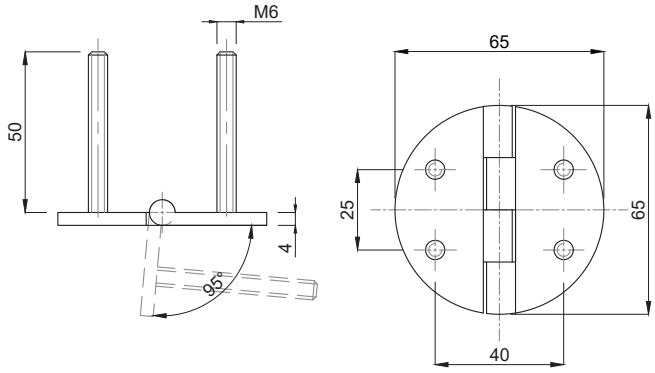

CODICE - *CODE*	descrizione - *description*
60060L	CERNIERA CON PERNI PER PORTELLI LUCIDA 65x65
60060S	CERNIERA CON PERNI PER PORTELLI SABBIATA 65x65

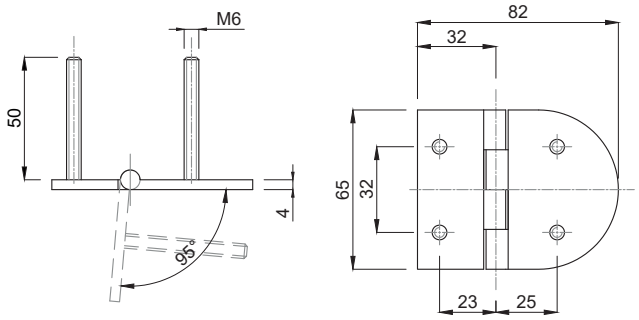

CODICE - *CODE*	descrizione - *description*
60070L	CERNIERA CON PERNI PER PORTELLI LUCIDA 65X82
60070S	CERNIERA CON PERNI PER PORTELLI SABBIATA 65X82

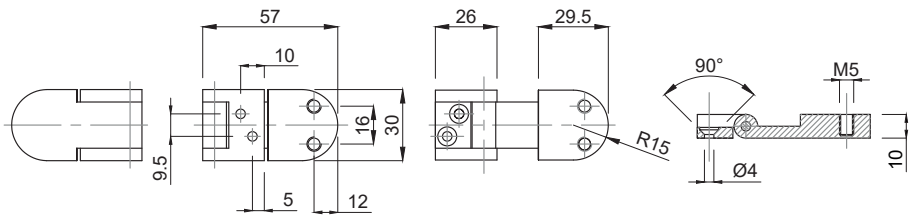

CODICE - *CODE*	descrizione - *description*
60050L	CERNIERA INOX PER PORTELLI LUCIDA 57X30
60050S	CERNIERA INOX PER PORTELLI SABBIATA 57X30

• Materiale: acciaio inox AISI 316; perno di rotazione in acciaio inox; fissaggio tramite 4 perni M6; angolo di rotazione 95°
Material: stainless steel 1.4401
Stainless steel drawbolt; fixing through N°4 screws M6; maximum angle of rotation 95°
L= polished surface finishing
S= sandblasted surface finishing

Caratteristiche: CERNIERE
Features: HINGES

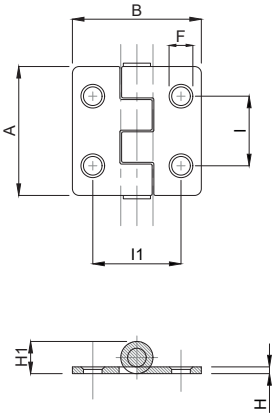

CODICE - *CODE*	descrizione - *description*	DIMENSIONI PRINCIPALI - *MAIN DIMENSIONS*						
		A	B	I	I1	F	H	H1
60020	CERNIERA INOX 38X38	38	38	20,5	26	5,5	2	9,5
60030	CERNIERA INOX 37X48	37	48	22	36	5,5	2	9,5

• Materiale: acciaio inox AISI 304. perno di rotazione in acciaio inox; fissaggio tramite i fori svasati. Angolo di rotazione massimo 270°
• *Material: stainless steel body 1.4301; stainless steel drawbolt. Maximum angle of rotation 270°*

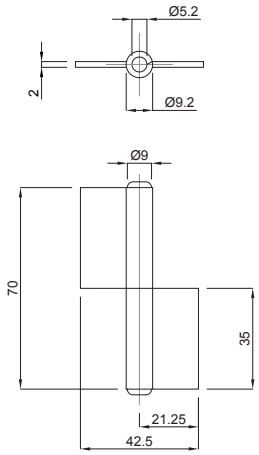

CODICE - *CODE*	descrizione - *description*
60110	CERNIERA INOX A SALDARE SFILABILE D 9,2 CON ALETTA CENTRALE

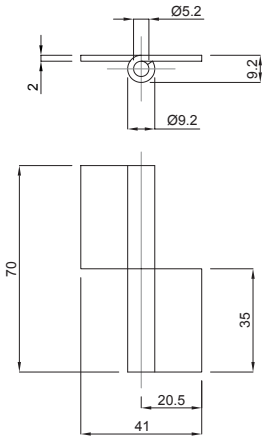

CODICE - *CODE*	descrizione - *description*
60120	CERNIERA INOX A SALDARE SFILABILE D 9,2 CON ALETTA SFASATA

• Materiale: acciaio inox AISI 304; perno di rotazione in acciaio inox; fissaggio tramite saldatura
• *Material : stainless steel 1.4301 stainless steel drawbolt ; fixing through welding*

Cerniere Inox

Caratteristiche: CERNIERE LUCIDE, SABBIATE E VERNICIATE
Features: POLISHED, SANDBLASTED AND PAINTED HINGES

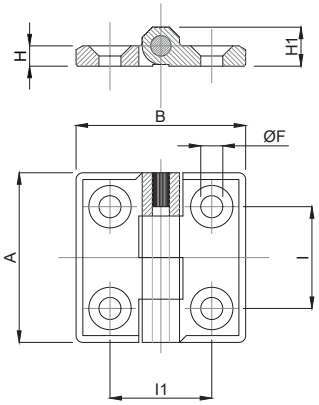

CODICE - *CODE*	descrizione - *description*	DIMENSIONI PRINCIPALI - *MAIN DIMENSIONS*						
		A	B	I	I1	F	H	H1
60000/2L	CERNIERA INOX 39X39 lucida	39	39	25	25	5,5	4	9
60000/2S	CERNIERA INOX 39X39 sabbiata	39	39	25	25	5,5	4	9
60010/1L	CERNIERA INOX 50x50 lucida	50	50	30	30	6,5	6	12
60010/1S	CERNIERA INOX 50x50 sabbiata	50	50	30	30	6,5	6	12
* 60015/1L	CERNIERA INOX 60x60 lucida	60	60	36	36	8,5	8	15
* 60015/1S	CERNIERA INOX 60x60 sabbiata	60	60	36	36	8,5	8	15

Materiale: acciaio inox AISI 304.
Material: stainless steel 1.4301

* Materiale: acciaio inox AISI 316.
Material: stainless steel 1.4401

Cerniere Acciaio Verniciato

Caratteristiche: CERNIERE VERNICIATE E CROMATE
Features: PAINTED AND CHROME HINGES

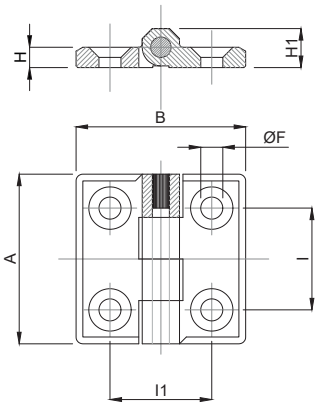

CODICE *CODE*	DESCRIZIONE *DESCRIPTION*	DIMENSIONI PRINCIPALI - *MAIN DIMENSIONS*						
		A	B	I	I1	F	H	H1
60000/2V	40x40 verniciata	40	40	25	25	5,5	4	9
60000/2C	40x40 cromata	40	40	25	25	5,5	4	9
60010/1V	50x50 verniciata	50	50	30	30	6,5	6	12
60010/1C	50x50 cromata	50	50	30	30	6,5	6	12
60015/1V	60x60 verniciata	60	60	36	36	8,5	8	15
60015/1C	60x60 cromata	60	60	36	36	8,5	8	15

Materiale:
. Perno in acciaio Inox AISI304
. Alette in Lega di ZAMA (Ferro)
Trattamenti:
. Verniciatura Nera
. Cromatura

Materials:
. Stainless Steel AISI304 Pin
. Steel flap of a hinge
Treatment:
. Black Painted
. Chrome

Caratteristiche: CERNIERE PER PORTELLI
Features: HEAVY DUTY HINGES

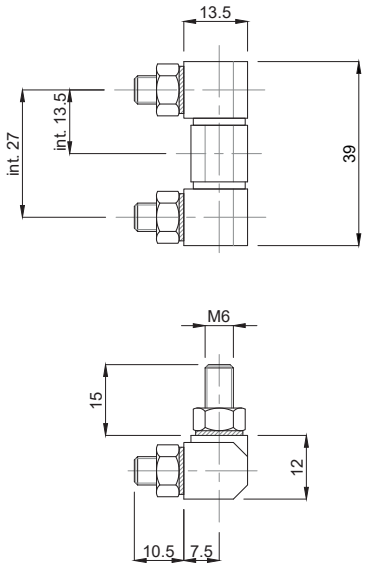

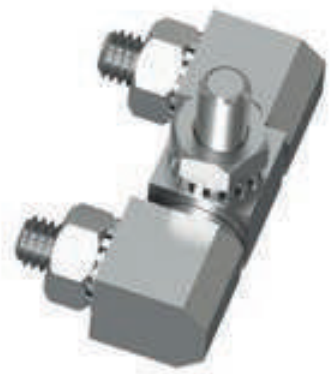

CODICE - *CODE*	descrizione - *description*
60040	CERNIERE PER PORTELLI 39x13,5

- Materiale: acciaio inox AISI 303
  Finitura: Sabbiata

- *Material: stainless steel 1.4305*
  Finish: Sandblasted

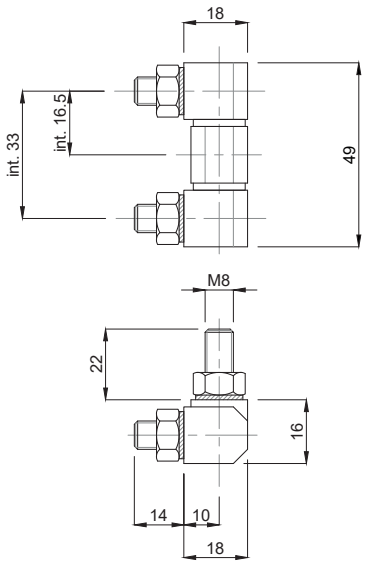

CODICE - *CODE*	descrizione - *description*
60042	CERNIERE PER PORTELLI 49x18

- Materiale: acciaio inox AISI 303
  Finitura: Sabbiata

- *Material: stainless steel 1.4305*
  Finish: Sandblasted

Caratteristiche: CERNIERE PER PORTELLI
Features: HEAVY DUTY HINGES

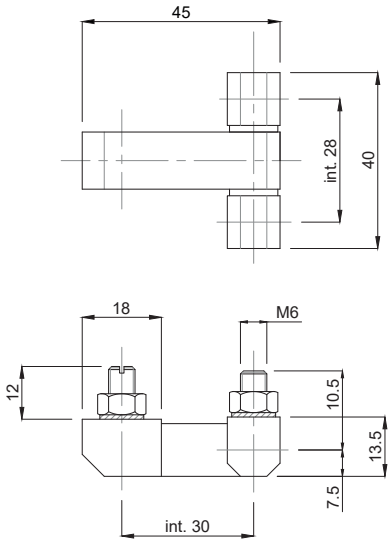

CODICE - *CODE*	descrizione - *description*
60044	CERNIERE PER PORTELLI 40X45

- Materiale: acciaio inox AISI 303
  Finitura: Sabbiata

- *Material: stainless steel 1.4305*
  Finish: Sandblasted

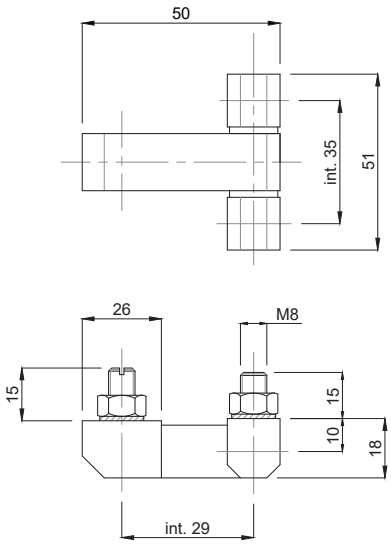

CODICE - *CODE*	descrizione - *description*
60046	CERNIERE PER PORTELLI 51x50

- Materiale: acciaio inox AISI 303
  Finitura: Sabbiata

- *Material: stainless steel 1.4305*
  Finish: Sandblasted

Caratteristiche: CERNIERA SFILABILE
Features: EXTRACTABLE HINGE

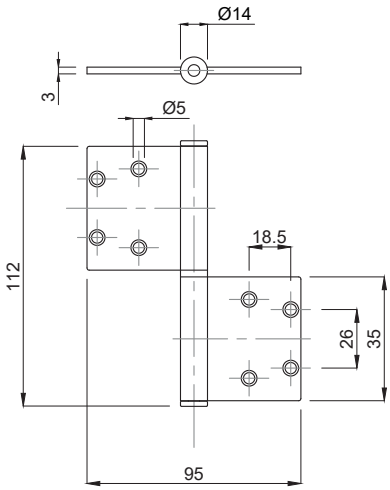

CODICE - *CODE*	descrizione - *description*
60100	CERNIERA INOX SFILABILE D14 CON FORI

• Materiale: acciaio inox AISI 304; fissaggio tramite 8 fori d.5

• *Material : stainless steel 1.4301*
Fixing through nr 8 holes ø5

Caratteristiche: CERNIERA SALDABILE
Features: WELDING HINGE

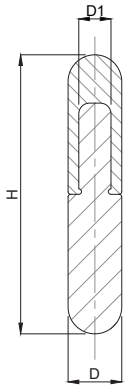

CODICE - *CODE*	descrizione - *description*	D	D1	H
60130	CERNIERA INOX A SALDARE SFILABILE D.8	8	5	42
60140	CERNIERA INOX A SALDARE SFILABILE D.10	10	6	52
60150	CERNIERA INOX A SALDARE SFILABILE D.13	13	8	72
60160	CERNIERA INOX A SALDARE SFILABILE D.16	16	10	82

• Cerniera sfilabile; fissaggio tramite saldatura
Materiale: acciaio inox AISI 304 finitura: tornita fine ; finitura sabbiata a richiesta

• *Extractable hinge; fixation through welding*
Material: stainless steel 1.4301: surface turned (on request sandblasted or polished)

Caratteristiche: SCROCCHETTO A SFERE
Features: LATCH WITH BALLS

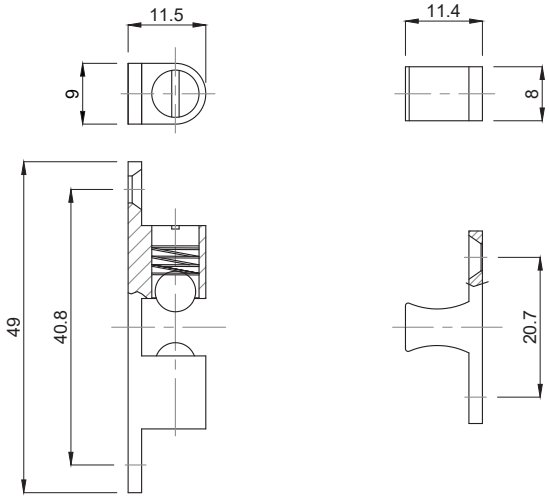

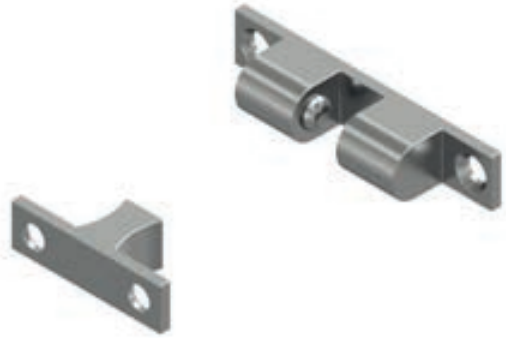

CODICE - *CODE*	descrizione - *description*
70025	SCROCCHETTO OTTONE NICHELATO FERMA PORTA 49X9

• Materiale: Ottone nichelato
Scrocchetto con doppia sfera inox con possibilità di regolazione sforzo di serraggio

• *Material: nickel brass. Closing system with double stainless steel spheres; possibility to regulate the closing pressure*

Caratteristiche: SCROCCHETTO INOX/POLYAMIDE
Features: STAINLESS STEEL/POLYAMIDE LATCH

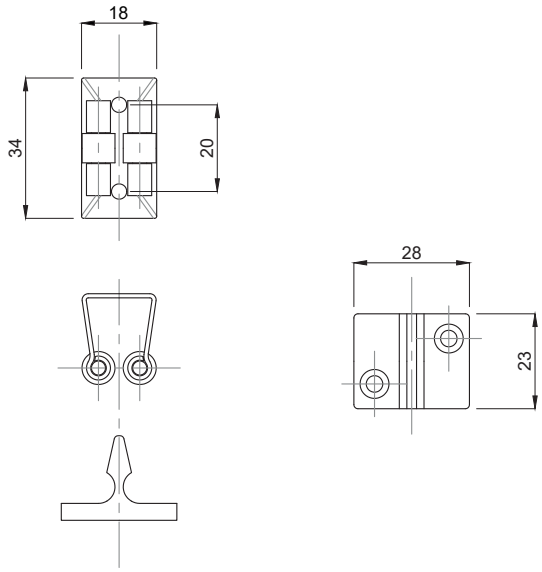

CODICE - *CODE*	descrizione - *description*
70010	SCROCCHETTO INOX FERMA PORTA 34X19

• Materiale: AISI 304; poliammide bianca

• *Material: stainless steel 1.4301. white polyamide*

Sistemi di chiusura Inox

Caratteristiche: REGOLABILE
Features: ADJUSTABLE

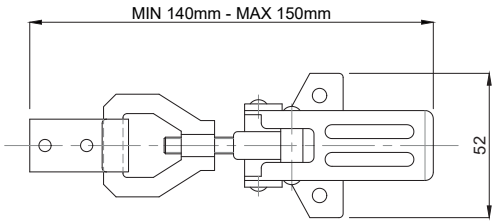

CODICE - *CODE*	descrizione - *description*
70040	CHIUSURA INOX REGOLABILE MIN 140 MAX 150

- Chiusura inox AISI 304 con corsa di regolazione
- *Material Stainless steel 1.4301 closing system with regulation stroke*

Cerniera Inox

Caratteristiche: A SCOMPARSA
Features: WITH COVER

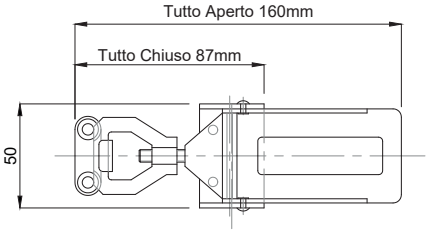

CODICE - *CODE*	descrizione - *description*
70050	CHIUSURA INOX REGOLABILE A SCOMPARSA 50X87

- Chiusura inox AISI 304 con corsa di regolazione ed appiglio a scomparsa
- *Material stainless steel (1.4301) closing system with regulation stroke and hidden hold*

Cerniera Inox

Caratteristiche: A MOLLE
Features: WITH SPRINGS

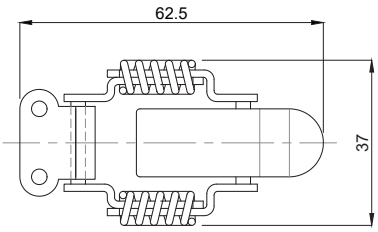

CODICE - *CODE*	descrizione - *description*
70030	CHIUSURA INOX REGOLABILE A MOLLE

- Chiusura inox AISI 304 con trazione compensata
- *Material Stainless steel (1.4301). Closing system with adjusted traction*

Caratteristiche: MANIGLIA COMPONIBILE
Features: MODULAR HANDLE

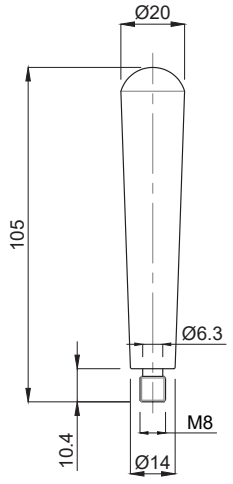

IMPUGNATURE INOX

CODICE - *CODE*	descrizione - *description*
40020L	IMPUGNATURA INOX D20 M8 LUCIDA
40020S	IMPUGNATURA INOX D20 M8 SABBIATA

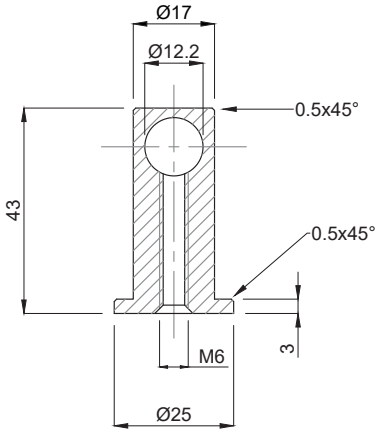

CODICE - *CODE*	descrizione - *description*
40030	BLOCCHETTO PER MANIGLIA COMPONIBILE FORO 12

- Il blocchetto permette di comporre una maniglia di lunghezza a piacere utilizzando una barra di ø12 h11, fissando l'interasse e agendo sui grani M6 interni al blocchetto.
- Materiale: acciaio inox AISI 304. Superficie lucidata a specchio (finitura sabbiata a richiesta). Settori d'impiego: industria farmaceutica, chimica, alimentare enologica e del confezionamento

- *Application: this support allows to make a handle with a bar of diameter 12 h11 by fixing the distance between the holes and acting on the M6 dowel inside the support itself.*
- *Material: stainless steel 1.4301 Polished surface; sandblasted on request. Applications: pharmaceutical, chemical, drink and packaging industry*

Caratteristiche: MANIGLIE CURVE LUCIDE E SABBIATE
Features: POLISHED AND SANDBLASTED BOW HANDLES

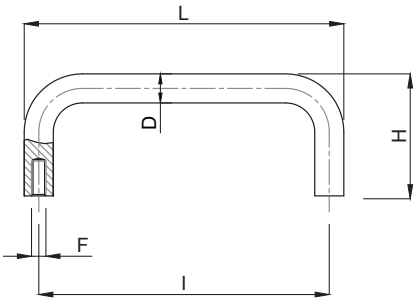

MANIGLIE INOX CURVA

CODICE - *CODE*	descrizione - *description*	DIMENSIONI PRINCIPALI - *MAIN DIMENSIONS*				
		L	I	D	H	F
40000	MANIGLIA INOX CURVA	195	183	12	40	M5X10
40002	MANIGLIA INOX CURVA	104	96	8	28	M4X10

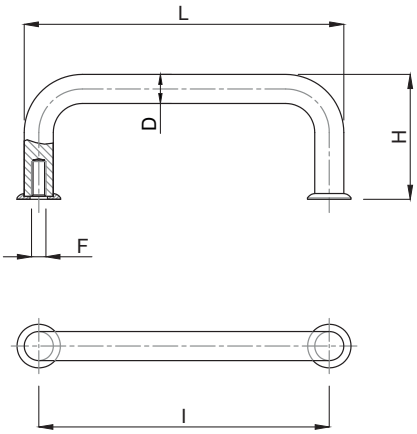

MANIGLIE INOX CURVA CON RONDELLA D'APPOGGIO

CODICE - *CODE*	descrizione - *description*	DIMENSIONI PRINCIPALI - *MAIN DIMENSIONS*				
		L	I	D	H	F
40003L	MANIGLIA INOX CURVA LUCIDA	98	88	10	43	M5X10
40003S	MANIGLIA INOX CURVA SABBIATA	98	88	10	43	M5X10
40004L	MANIGLIA INOX CURVA LUCIDA	110	100	10	43	M5X10
40004S	MANIGLIA INOX CURVA SABBIATA	110	100	10	43	M5X10
40005L	MANIGLIA INOX CURVA LUCIDA	130	120	10	43	M5X10
40005S	MANIGLIA INOX CURVA SABBIATA	130	120	10	43	M5X10
40006L	MANIGLIA INOX CURVA LUCIDA	190	180	10	43	M5X10
40006S	MANIGLIA INOX CURVA SABBIATA	190	180	10	43	M5X10

- Materiale: acciaio inox AISI 304. Superficie lucidata a specchio (finitura sabbiata a richiesta). Settori d'impiego: industria farmaceutica, chimica, alimentare enologica e del confezionamento

- *Material: stainless steel 1.4301. Polished surface (sandblasted treatment on request). Applications: pharmaceutical, chemical, food, wine and packaging industry.*

Caratteristiche: DADI E RONDELLE
Features: NUTS & WASHERS

CODICE - *CODE*	
40-DM8Z	Dado medio zincato - *Galvanized nut M8*
40-DM10Z	Dado medio zincato - *Galvanized nut M10*
40-DM12Z	Dado medio zincato - *Galvanized nut M12*
40-DM14Z	Dado medio zincato - *Galvanized nut M14*
40-DM16Z	Dado medio zincato - *Galvanized nut M16*
40-DM20Z	Dado medio zincato - *Galvanized nut M20*
40-DM24Z	Dado medio zincato - *Galvanized nut M24*
40-DM30Z	Dado medio zincato - *Galvanized nut M30*

40-DM8I	Dado medio inox - *Stainless nut M8*
40-DM10I	Dado medio inox - *Stainless nut M10*
40-DM12I	Dado medio inox - *Stainless nut M12*
40-DM14I	Dado medio inox - *Stainless nut M14*
40-DM16I	Dado medio inox - *Stainless nut M16*
40-DM18I	Dado medio inox - *Stainless nut M18*
40-DM20I	Dado medio inox - *Stainless nut M20*
40-DM24I	Dado medio inox - *Stainless nut M24*
40-DM30I	Dado medio inox - *Stainless nut M30*

40-RD8Z	Rondella piana zincata - *Plain galvanized washer d.8*
40-RD10Z	Rondella piana zincata - *Plain galvanized washer d.10*
40-RD12Z	Rondella piana zincata - *Plain galvanized washer d.12*
40-RD14Z	Rondella piana zincata - *Plain galvanized washer d.14*
40-RD16Z	Rondella piana zincata - *Plain galvanized washer d.16*
40-RD20Z	Rondella piana zincata - *Plain galvanized washer d.20*
40-RD24Z	Rondella piana zincata - *Plain galvanized washer d.24*
40-RD30Z	Rondella piana zincata - *Plain galvanized washer d.30*

40-RD8I	Rondella piana inox - *Plain galvanized washer d.8*
40-RD10I	Rondella piana inox - *Plain galvanized washer d.10*
40-RD12I	Rondella piana inox - *Plain galvanized washer d.12*
40-RD14I	Rondella piana inox - *Plain galvanized washer d.14*
40-RD16I	Rondella piana inox - *Plain galvanized washer d.16*
40-RD20I	Rondella piana inox - *Plain galvanized washer d.20*
40-RD24I	Rondella piana inox - *Plain galvanized washer d.24*
40-RD30I	Rondella piana inox - *Plain galvanized washer d.30*

Volantini Inox

Caratteristiche: IMPUGNATURA ZIGRINATA

Features: KNURLED GRIP

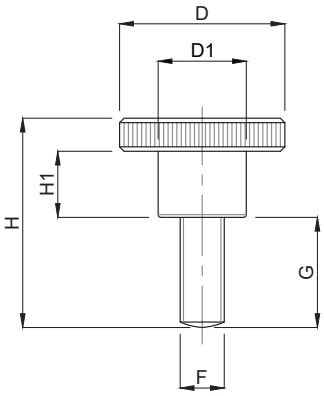

CODICE - *CODE*	descrizione - *description*	DIMENSIONI PRINCIPALI - *MAIN DIMENSIONS*					
		D	D1	F	G	H1	H
3000	VOLANTINO MASCHIO M5x6	20	10	M5	6	7,5	17,5
3001	VOLANTINO MASCHIO M5x8	20	10	M5	8	7,5	19,5
3002	VOLANTINO MASCHIO M5x10	20	10	M5	10	7,5	21,5
3003	VOLANTINO MASCHIO M5x12	20	10	M5	12	7,5	23,5
3004	VOLANTINO MASCHIO M5x16	20	10	M5	16	7,5	27,5
3005	VOLANTINO MASCHIO M5x20	20	10	M5	20	7,5	31,5
3006	VOLANTINO MASCHIO M6x12	24	12	M6	12	10	27
3007	VOLANTINO MASCHIO M6x16	24	12	M6	16	10	31
3008	VOLANTINO MASCHIO M6x20	24	12	M6	20	10	35
3009	VOLANTINO MASCHIO M6x25	24	12	M6	25	10	40
3010	VOLANTINO MASCHIO M6x30	24	12	M6	30	10	45
3011	VOLANTINO MASCHIO M8x12	30	16	M8	12	12	30
3012	VOLANTINO MASCHIO M8x16	30	16	M8	16	12	34
3013	VOLANTINO MASCHIO M8x20	30	16	M8	20	12	38
3014	VOLANTINO MASCHIO M8x25	30	16	M8	25	12	43
3015	VOLANTINO MASCHIO M8x30	30	16	M8	30	12	48
3016	VOLANTINO MASCHIO M8x35	30	16	M8	35	12	53

• Trattamento: Sabbiatura • *Treatment: Sandblasting*

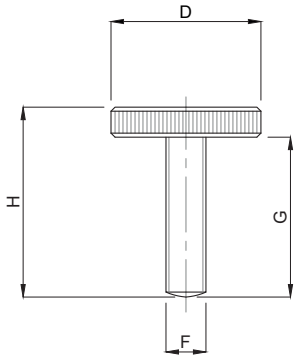

CODICE - *CODE*	descrizione - *description*	DIMENSIONI PRINCIPALI - *MAIN DIMENSIONS*			
		D	F	G	H
3017	VOLANTINO MASCHIO M5x10	20	M5	10	14
3018	VOLANTINO MASCHIO M5x12	20	M5	12	16
3019	VOLANTINO MASCHIO M5x16	20	M5	16	20
3020	VOLANTINO MASCHIO M5x20	20	M5	20	24
3021	VOLANTINO MASCHIO M6x12	24	M6	12	17
3022	VOLANTINO MASCHIO M6x16	24	M6	16	21
3023	VOLANTINO MASCHIO M6x20	24	M6	20	25
3024	VOLANTINO MASCHIO M6x25	24	M6	25	30
3025	VOLANTINO MASCHIO M6x30	24	M6	30	35
3026	VOLANTINO MASCHIO M8x12	30	M8	12	18
3027	VOLANTINO MASCHIO M8x16	30	M8	16	22
3028	VOLANTINO MASCHIO M8x20	30	M8	20	26
3029	VOLANTINO MASCHIO M8x25	30	M8	25	31
3030	VOLANTINO MASCHIO M8x30	30	M8	30	36

• Trattamento: Sabbiatura • *Treatment: Sandblasting*

Volantini Inox

Caratteristiche: IMPUGNATURA ZIGRINATA

Features: KNURLED GRIP

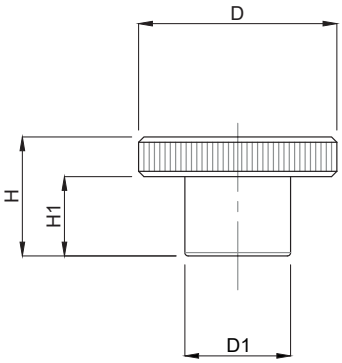

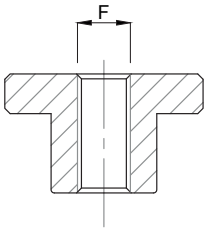

CODICE - *CODE*	descrizione - *description*	DIMENSIONI PRINCIPALI - *MAIN DIMENSIONS*				
		D	D1	F	H1	H
3031	VOLANTINO FEMMINA M5	20	10	M5	7,5	11,5
3032	VOLANTINO FEMMINA M6	24	12	M6	10	15
3033	VOLANTINO FEMMINA M8	30	16	M8	12	18

• Trattamento: Sabbiatura • *Treatment: Sandblasting*

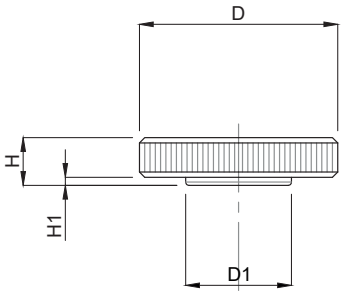

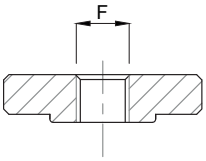

CODICE - *CODE*	descrizione - *description*	DIMENSIONI PRINCIPALI - *MAIN DIMENSIONS*				
		D	D1	F	H1	H
3034	VOLANTINO FEMMINA M5	20	10	M5	1	5
3035	VOLANTINO FEMMINA M6	24	12	M6	1	6
3036	VOLANTINO FEMMINA M8	30	16	M8	2	8

• Trattamento: Sabbiatura • *Treatment: Sandblasting*

• Volantini di manovra per l'industria farmaceutica, chimica, beverage, alimentare e del packaging.
• Materiale: acciaio inox AISI 303 (a richiesta AISI 304 e 316)

• *Knobs for pharmaceutical, chimica, berage and food industry*
• *Material: stainless steel 1.4305 (1.4301 and 1.4401 on request)*

Caratteristiche: IMPUGNATURA A LOBI
Features: STAR GRIP

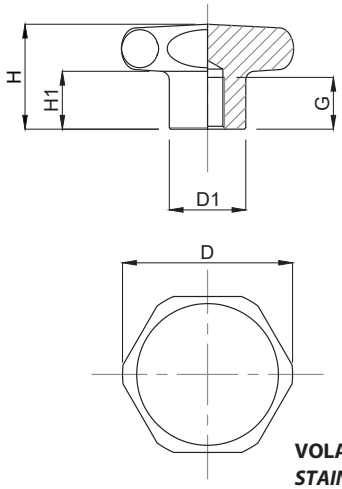

VOLANINI INOX A LOBI - FILETTO FEMMINA
STAINLESS STEEL KNOBS - *FEMALE*

CODICE - *CODE*	descrizione - *description*	DIMENSIONI PRINCIPALI - *MAIN DIMENSIONS*					
		D	D1	H	H1	G	F
30000E/27	VOLANTINO D27 M5	27	15	19	10	10	M5
30010E/33	VOLANTINO D33 M6	33	19	23	12	12	M6
30020E/40	VOLANTINO D40 M8	40	21	27	15	13	M8
30030E/50	VOLANTINO D50 M10	50	25	33	17,5	17	M10
30040E/60	VOLANTINO D60 M12	60	27	37	20	20	M12

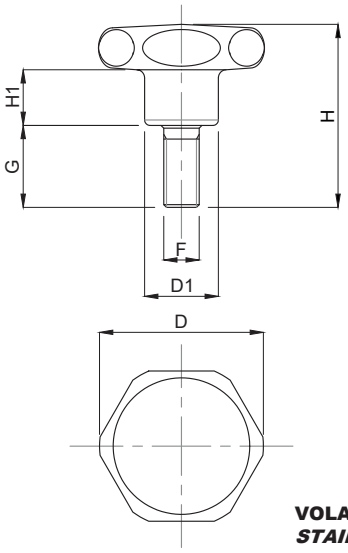

VOLANINI INOX A LOBI - FILETTO MASCHIO
STAINLESS STEEL KNOBS - *MALE*

CODICE - *CODE*	descrizione - *description*	DIMENSIONI PRINCIPALI - *MAIN DIMENSIONS*					
		D	D1	H	H1	G	F
30060E/27	VOLANTINO D27 M6	27	15	30	10	10	M6
30070E/33	VOLANTINO D33 M8	33	19	43	11	20	M8
30080E/40	VOLANTINO D40 M8	40	21	47	15	20	M8
30090E/50	VOLANTINO D50 M10	50	25	63	17,5	30	M10
30100E/60	VOLANTINO D60 M12	60	27	77	20	40	M12

- Volantini dal design privo di cavità e pertanto non depositari di sporco e impurità. Settori d'impiego: industria farmaceutica, chimica, beverage, alimentare e del packaging
- Materiale: acciaio inox AISI 304 (a richiesta AISI 316). Superficie lucidata a specchio o, a richiesta, sabbiata

- *Material: 1.4301 (1.4401 request). Polished surface (sandblasted treatment on request). Thanks to their design the knobs avoid any dirt and dust deposit.*
- *Applications: pharmaceutical, chemical, food, wine and packaging industry.*

Volantini Inox

Caratteristiche: IMPUGNATURA A LOBI

Features: STAR GRIP

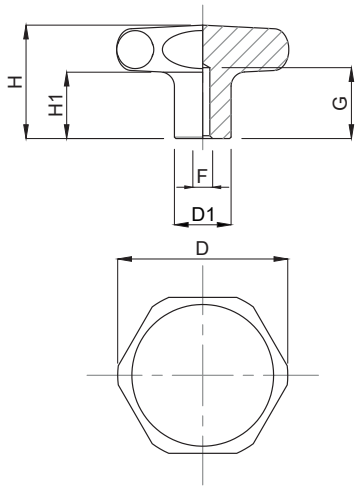

CODICE - *CODE*	descrizione - *description*	DIMENSIONI PRINCIPALI - *MAIN DIMENSIONS*					
		D	D1	H	H1	G	F
30000/40	VOLANTINO D40 FORO D5	40	14	25	12,5	18	5
30010/50	VOLANTINO D50 FORO D5	50	18	32	17,5	21	5
30020/60	VOLANTINO D60 FORO D5	60	20	40	20	25	5
30030/65	VOLANTINO D65 FORO D5	65	20	40	20	25	5

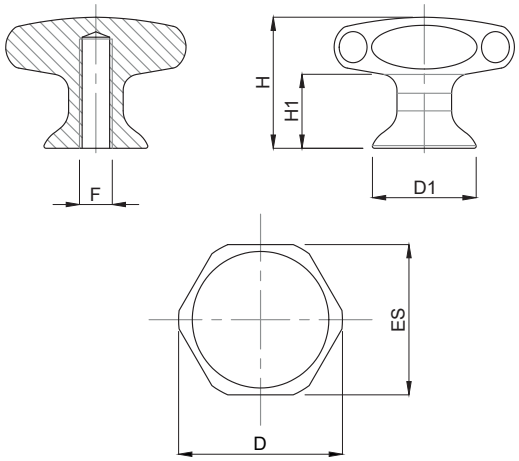

CODICE - *CODE*	descrizione - *description*	DIMENSIONI PRINCIPALI - *MAIN DIMENSIONS*					
		D	D1	ES	F	H	H1
30005/27SL20	VOLANTINO D27 M5	27	15	24	M5x15	20	13
30010E/33SL24	VOLANTINO D33 M6	33	19	30	M6x20	24	13
30020E/40SL28	VOLANTINO D40 M8	40	24	36	M8x20	28	16
30030E/50SL30	VOLANTINO D50 M10	50	24	46	M10x25	30	16
30050E/65SL40	VOLANTINO D65 M12	65	31	60	M12x25	40	24

- Volantini dal design privo di cavità e pertanto non depositari di sporco e impurità. Settori d'impiego: industria farmaceutica, chimica, beverage, alimentare e del packaging
- Materiale: acciaio inox AISI 304 (a richiesta AISI 316). Superficie lucidata a specchio o, a richiesta, sabbiata

- *Material: 1.4301 (1.4401 request). Polished surface (sandblasted treatment on request). Thanks to their design the knobs avoid any dirt and dust deposit.*
- *Applications: pharmaceutical, chemical, food, wine and packaging industry.*

Supporto Inox per vetro

Caratteristiche: 30° SNODATO OPPURE FISSO

Features: 30° ANGLE OR COPLETELY FIX

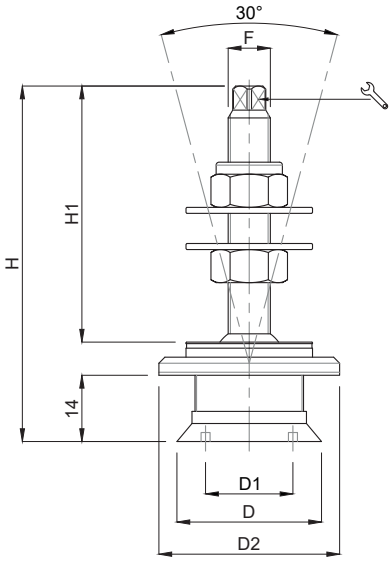

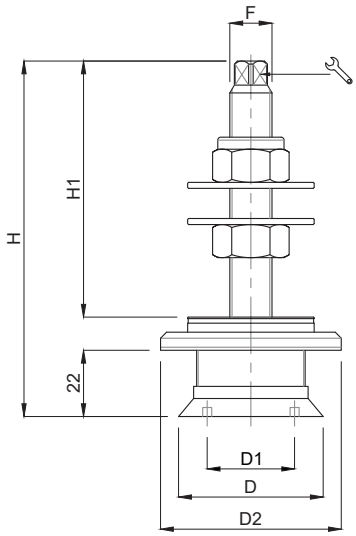

CODICE - *CODE*	DIMENSIONI PRINCIPALI - *MAIN DIMENSIONS*							CARICO TRAZIONE MAX *MAXIMUM TRACTIVE LOAD*
standard *standard*	D	D1	D2		F	H	H1	
STELO FISSO - *FIXED SCREW*								
20000/GLASS	Ø 48	Ø 38	60	9	M14	117	83	2500 Kg
STELO SNODATO - *ARTICULATED SCREW*								
20001/GLASS	Ø 48	Ø 38	60	9	M14	115	88	2500 Kg

- Materiale: stelo filettato AISI 316; ghiera superiore per bloccaggio vetro in AISI 316; ghiera inferiore per alloggio vetro AISI316; nr 01 dado M14 inox; nr 01 dado autobloccante inox; nr 2 rindelle piane d.42x3; nr 1 ranella in nylon bianco; nr 1 guarnizione ammortizzante sagomata NBR 90 shore bianca
  Applicazioni: costruzioni di strutture in vetro per settori civile, industriale, architettonico ecc.

- *Material: stainless steel screw 1.4401; stainless steel upper ring nut for the glass fixing; stainless steel lower ring nut for the glass positioning; stainless steel nut M14; stainless steel self-locking nut; 2 plain washers D42x3; white nylon washer; shaped shock absorber gasket in white NBR 90 shore.*
  Applications: glass buildings in general

Martin
Levelling Components
Made in Italy

SUPPORTI INOX
STAINLESS STEEL SUPPORTS

- I valori dei carichi sopra riportati sono calcolati in condizioni statiche alla metà della lunghezza dello stelo filettato. Qualora s'intendesse utilizzare i supporti in presenza di vibrazioni o carichi in movimento, tali valori dovranno essere adeguatamente ridotti. Per ulteriori chiarimenti consultare il nostro ufficio tecnico. Ogni nostra responsabilità decade in caso di manomissioni o modifiche dei componenti.

- *Load values above mentioned have to be considered referring to static conditions calculated at the half of the screw length. In conditions of vibrations or in presence of dynamic loads these values should be reduced. For further information consult our technical office. We cannot accept responsibility for mounts that have been tampered or modified*

Supporti Inox a soffietto

Caratteristiche: ALLUNGABILE

Features: EXTENDABLE

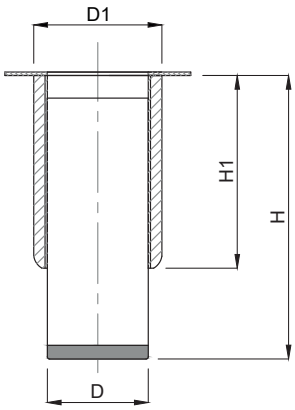

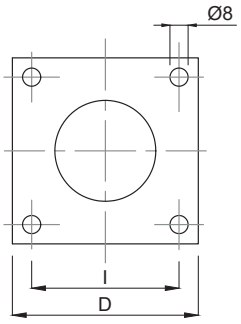

CODICE - *CODE*	DIMENSIONI PRINCIPALI - *MAIN DIMENSIONS*						CARICO STATICO *STATIC LOAD* NEWTON
	D	D1	H	H1	Q	I	
50000	44,5	56,5	130/180	85	82	65	5000
50010	56,6	64	130/180	85	82	65	8000

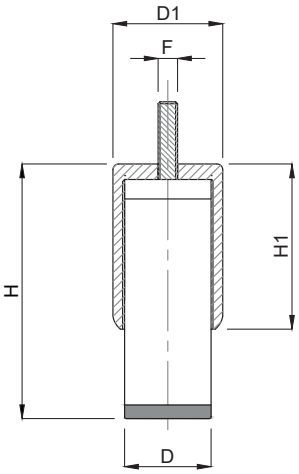

CODICE - *CODE*	DIMENSIONI PRINCIPALI - *MAIN DIMENSIONS*					CARICO STATICO *STATIC LOAD* NEWTON
	D	D1	H	H1	F	
50019	30	40	80/110	67	M10x15	3000
50020	44,5	56,5	130/180	85	M10X30	5000
50030	56,6	64	130/180	85	M10X30	8000

- Manicotto acciaio inox (AISI 304)con filettatura inerna in nylon rinforzato con fibre di vetro. Piede in acciaio inox AISI 304 a base rotonda. Disco antiscivolo in PVC nero

- I valori dei carichi sopra riportati sono calcolati in condizioni statiche alla metà della lunghezza dello stelo filettato. Qualora s'intendesse utilizzare i supporti in presenza di vibrazioni o carichi in movimento, tali valori dovranno essere adeguatamente ridotti. Per ulteriori chiarimenti consultare il nostro ufficio tecnico. Ogni nostra responsabilità decade in caso di manomissioni o modifiche dei componenti.

- *Stainless steel reducing socket 1.4301 with internal thread in nylon reinforced by fiber glass. Stainless steel foot 1.4301 Anti-slip pad in black PVC*

- *Load values above mentioned have to be considered referring to static conditions calculated at the half of the screw length. In conditions of vibrations or in presence of dynamic loads these values should be reduced. For further information consult our technical office. We cannot accept responsibility for mounts that have been tampered or modified*

Supporti Inox a soffietto

Caratteristiche: ALLUNGABILE

Features: EXTENDABLE

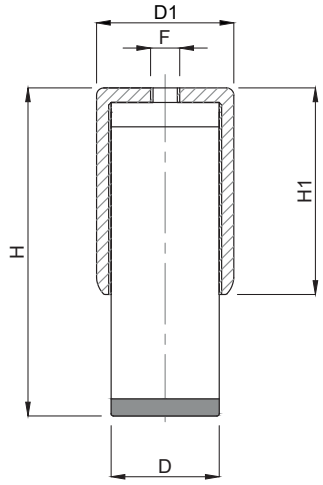

CODICE - *CODE*	DIMENSIONI PRINCIPALI - *MAIN DIMENSIONS*					CARICO STATICO *STATIC LOAD* NEWTON
	D	D1	H	H1	F	
50039	44,5	52	85/110	62	M10	4000
50040	44,5	56,5	130/180	85	M10	5000
50050	56,6	64	130/180	85	M10	8000

• Manicotto acciaio inox (AISI 304)con filettatura inerna in nylon rinforzato con fibre di vetro. Piede in acciaio inox AISI 304 a base rotonda. Disco antiscivolo in PVC nero

• *Stainless steel reducing socket 1.4301 with internal thread in nylon reinforced by fiber glass. Stainless steel foot 1.4301 Anti-slip pad in black PVC*

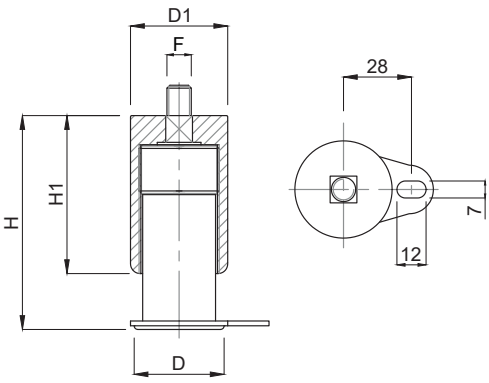

CODICE *CODE*	DESCRIZIONE *DESCRIPTION*	DIMENSIONI PRINCIPALI - *MAIN DIMENSIONS*					CARICO STATICO *STATIC LOAD* NEWTON
		D	D1	H	H1	F	
50019/F	SUPPORTO INOX CON FISSAGGIO	40	40	88/110	67	M10x12	3000

• Supporto in acciaio inox (AISI 304), tappo in poliammide rinforzata, stelo in acciaio inox AISI 304

• *Material: stainless steel support 1.4301, plug in polyamide reinforced by fiber glass, stainless steel screw 1.4301*

Martin
Levelling Components
Made in Italy

LINEA ACCIAIO
STEEL LINE

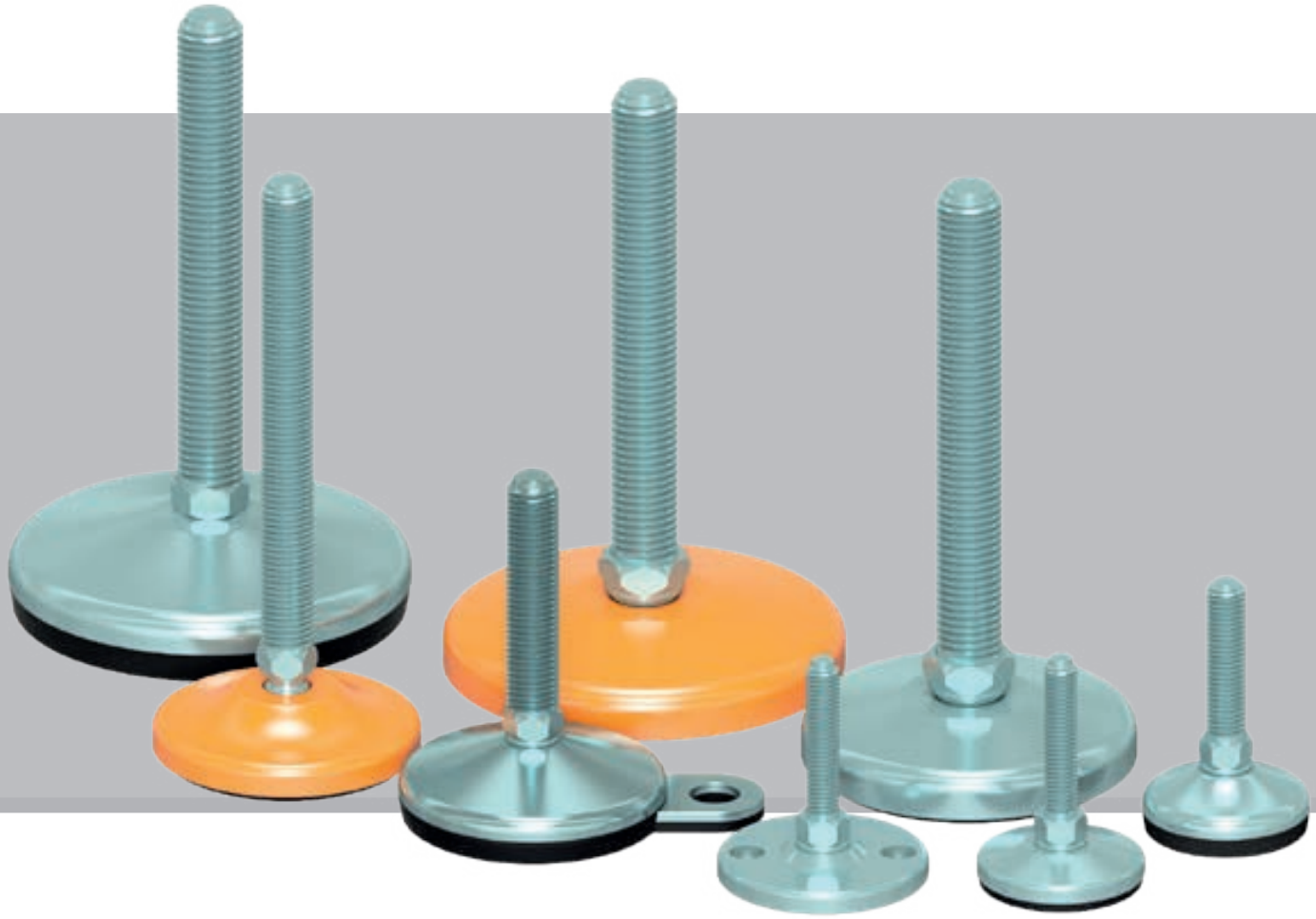

ACCIAIO

PAG. 241	VULCANIZZATO *VULCANIZED*
PAG. 253	MEDIA PORTATA *MEDIUM LOAD*
PAG. 265	CARICHI PESANTI 30° *HEAVY DUTY 30°*
PAG. 272	CARICHI PESANTI 10° *HEAVY DUTY 10°*
PAG. 276	CARICHI PESANTI 0° *HEAVY DUTY 0°*

Piede in Acciao Zincato VULCANIZZATO

Caratteristiche: BASE VULCANIZZATA Ø 40, STELO SNODATO 10°

Features: VULCANIZED BASE Ø 40, 10° ARTICULATED STEM

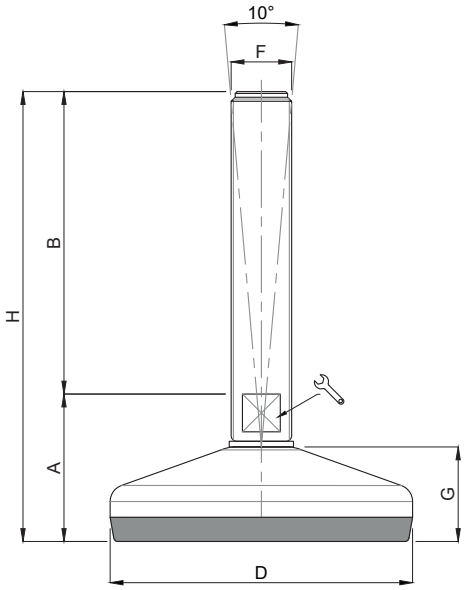

CODICE - *CODE*	descrizione *description*	DIMENSIONI PRINCIPALI - *MAIN DIMENSIONS*							CARICO STATICO *STATIC LOAD* NEWTON
		A	B	D		F	G	H	
25700	M8x25	26	25	ø 40	6	M8	15	51	3000
25702	M8x50	26	50	ø 40	6	M8	15	76	3000
25704	M8x75	26	75	ø 40	6	M8	15	101	3000
25706	M10x25	26	25	ø 40	8	M10	15	51	3000
25708	M10x50	26	50	ø 40	8	M10	15	76	3000
25710	M10x75	26	75	ø 40	8	M10	15	101	3000
25712	M10x100	26	100	ø 40	8	M10	15	126	3000
25714	M10x125	26	125	ø 40	8	M10	15	151	3000
25716	M12x50	26	50	ø 40	10	M12	15	76	3000
25718	M12x75	26	75	ø 40	10	M12	15	101	3000
25720	M12x100	26	100	ø 40	10	M12	15	126	3000
25722	M12x125	26	125	ø 40	10	M12	15	151	3000
25724	M12x150	26	150	ø 40	10	M12	15	176	3000

- Materiale base e stelo: acciaio zincato FE
  Gomma vulcanizzata NBR 80 shore

- I valori dei carichi sopra riportati sono calcolati in condizioni statiche alla metà della lunghezza dello stelo filettato. Qualora s'intendesse utilizzare i supporti in presenza di vibrazioni o carichi in movimento, tali valori dovranno essere adeguatamente ridotti. Per ulteriori chiarimenti consultare il nostro ufficio tecnico.
  Ogni nostra responsabilità decade in caso di manomissioni o modifiche dei componenti

- *Base material: galvanized steel C40*
  Screw material: galvanized steel
  Pad: vulcanized rubber NBR 80 shore

- *Load values above mentioned have to be considered referring to static conditions calculated at the half of the screw length. In conditions of vibrations or in presence of dynamic loads these values should be reduced. For further information consult our technical office.*
  We cannot accept responsibility for mounts that have been tampered or modified

Piede in Acciao Zincato VULCANIZZATO

Caratteristiche: BASE VULCANIZZATA Ø 50, STELO SNODATO 10°

Features: VULCANIZED BASE Ø 50, 10° ARTICULATED STEM

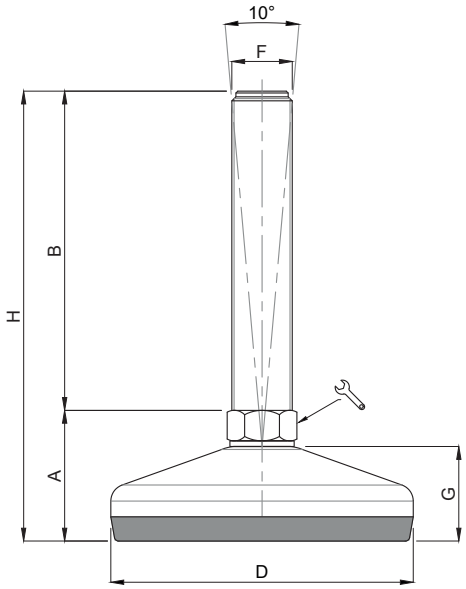

CODICE - *CODE*	descrizione *description*	DIMENSIONI PRINCIPALI - *MAIN DIMENSIONS*							CARICO STATICO *STATIC LOAD* NEWTON
		A	B	D		F	G	H	
25800	M10x50	29	50	Ø 50	14	M10	19	79	4000
25802	M10x100	29	100	Ø 50	14	M10	19	129	4000
25810	M12x50	29	50	Ø 50	14	M12	19	79	4000
25812	M12x100	29	100	Ø 50	14	M12	19	129	4000
25814	M12x150	29	150	Ø 50	14	M12	19	179	4000
25820	M14x50	29	50	Ø 50	14	M14	19	79	4000
25822	M14x100	29	100	Ø 50	14	M14	19	129	4000
25824	M14x150	29	150	Ø 50	14	M14	19	179	4000
25830	M16x75	29	75	Ø 50	16	M16	19	104	4000
25832	M16x100	29	100	Ø 50	16	M16	19	129	4000
25834	M16x150	29	150	Ø 50	16	M16	19	179	4000
25836	M16X200	29	200	Ø 50	16	M16	19	229	4000

- Materiale base e stelo: acciaio zincato FE
  Gomma vulcanizzata NBR 80 shore

- I valori dei carichi sopra riportati sono calcolati in condizioni statiche alla metà della lunghezza dello stelo filettato. Qualora s'intendesse utilizzare i supporti in presenza di vibrazioni o carichi in movimento, tali valori dovranno essere adeguatamente ridotti. Per ulteriori chiarimenti consultare il nostro ufficio tecnico.
  Ogni nostra responsabilità decade in caso di manomissioni o modifiche dei componenti

- *Base material: galvanized steel C40*
  Screw material: galvanized steel
  Pad: vulcanized rubber NBR 80 shore

- *Load values above mentioned have to be considered referring to static conditions calculated at the half of the screw length. In conditions of vibrations or in presence of dynamic loads these values should be reduced. For further information consult our technical office.*
  We cannot accept responsibility for mounts that have been tampered or modified

Piede in Acciao Zincato VULCANIZZATO

Caratteristiche: BASE VULCANIZZATA Ø 60, STELO SNODATO 10°

Features: VULCANIZED BASE Ø 60, 10° ARTICULATED STEM

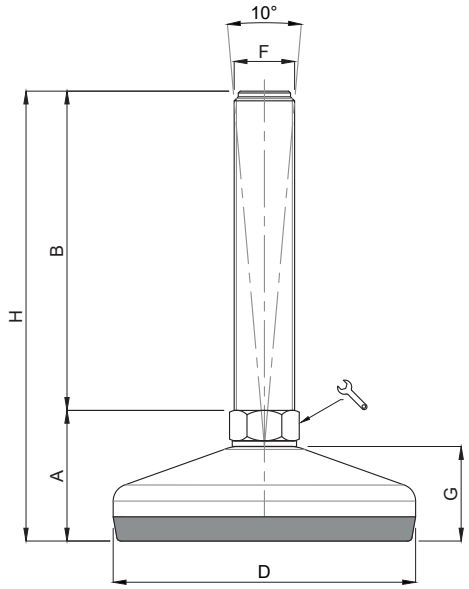

CODICE - *CODE*	descrizione *description*	DIMENSIONI PRINCIPALI - *MAIN DIMENSIONS*							CARICO STATICO *STATIC LOAD* NEWTON
		A	B	D		F	G	H	
25850	M10X50	32	50	Ø 60	14	M10	22	82	7000
25852	M10X100	32	100	Ø 60	14	M10	22	132	7000
25860	M12X50	32	50	Ø 60	14	M12	22	82	7000
25862	M12X100	32	100	Ø 60	14	M12	22	132	7000
25864	M12X150	32	150	Ø 60	14	M12	22	182	7000
25870	M14X50	32	50	Ø 60	14	M14	22	82	7000
25872	M14X100	32	100	Ø 60	14	M14	22	132	7000
25874	M14X150	32	150	Ø 60	14	M14	22	182	7000
25880	M16X75	32	75	Ø 60	16	M16	22	107	7000
25882	M16X100	32	100	Ø 60	16	M16	22	132	7000
25884	M16X150	32	150	Ø 60	16	M16	22	182	7000
25886	M16X200	32	200	Ø 60	16	M16	22	232	7000
25890	M20X75	33	75	Ø 60	20	M20	22	108	7000
25892	M20X100	33	100	Ø 60	20	M20	22	133	7000
25894	M20X150	33	150	Ø 60	20	M20	22	183	7000
25896	M20X200	33	200	Ø 60	20	M20	22	233	7000
25898	M20X250	33	250	Ø 60	20	M20	22	283	7000

- Materiale base e stelo: acciaio zincato FE
  Gomma vulcanizzata NBR 80 shore

- I valori dei carichi sopra riportati sono calcolati in condizioni statiche alla metà della lunghezza dello stelo filettato. Qualora s'intendesse utilizzare i supporti in presenza di vibrazioni o carichi in movimento, tali valori dovranno essere adeguatamente ridotti. Per ulteriori chiarimenti consultare il nostro ufficio tecnico.
  Ogni nostra responsabilità decade in caso di manomissioni o modifiche dei componenti

- *Base material: galvanized steel C40*
  Screw material: galvanized steel
  Pad: vulcanized rubber NBR 80 shore

- *Load values above mentioned have to be considered referring to static conditions calculated at the half of the screw length. In conditions of vibrations or in presence of dynamic loads these values should be reduced. For further information consult our technical office.*
  We cannot accept responsibility for mounts that have been tampered or modified

Caratteristiche: BASE VULCANIZZATA Ø 80, STELO SNODATO 10°

Features: VULCANIZED BASE Ø 80, 10° ARTICULATED STEM

Martin
Levelling Components

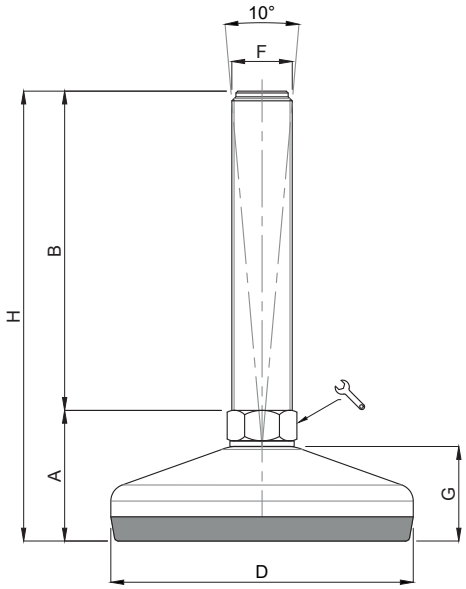

CODICE - *CODE*	descrizione *description*	DIMENSIONI PRINCIPALI - *MAIN DIMENSIONS*							CARICO STATICO *STATIC LOAD* NEWTON
		A	B	D		F	G	H	
26000	M10x50	35	50	Ø 80	14	M10	25	85	10000
26004	M10x100	35	100	Ø 80	14	M10	25	135	10000
26010	M12x50	35	50	Ø 80	14	M12	25	85	10000
26014	M12x100	35	100	Ø 80	14	M12	25	135	10000
26018	M12x150	35	150	Ø 80	14	M12	25	185	10000
26022	M14x50	35	50	Ø 80	14	M14	25	85	10000
26024	M14x100	35	100	Ø 80	14	M14	25	135	10000
26028	M14x150	35	150	Ø 80	14	M14	25	185	10000
26034	M16x75	35	75	Ø 80	16	M16	25	110	10000
26036	M16x100	35	100	Ø 80	16	M16	25	135	10000
26040	M16x150	35	150	Ø 80	16	M16	25	185	10000
26042	M16x200	35	200	Ø 80	16	M16	25	235	10000
26050	M20x75	36	75	Ø 80	20	M20	25	111	10000
26052	M20x100	36	100	Ø 80	20	M20	25	136	10000
26054	M20x150	36	150	Ø 80	20	M20	25	186	10000
26058	M20x200	36	200	Ø 80	20	M20	25	236	10000
26060	M20x250	36	250	Ø 80	20	M20	25	286	10000
26070	M24x75	36	75	Ø 80	24	M24	25	111	10000
26072	M24x100	36	100	Ø 80	24	M24	25	136	10000
* 26076	M24x150	36	150	Ø 80	24	M24	25	186	10000
* 26080	M24x200	36	200	Ø 80	24	M24	25	236	10000

* Disponibile con Filettatura a passo fine. Aggiungere "**/P2**"al codice
*Available with Thin pitch thread. Please, add "**/P2**" to the code*

- Materiale base e stelo: acciaio zincato FE
  Gomma vulcanizzata NBR 80 shore

- *Base material: galvanized steel C40*
  Screw material: galvanized steel
  Pad: vulcanized rubber NBR 80 shore

Piede in Acciao Zincato VULCANIZZATO

Caratteristiche: BASE VULCANIZZATA Ø 100, STELO SNODATO 10°

Features: VULCANIZED BASE Ø 100, 10° ARTICULATED STEM

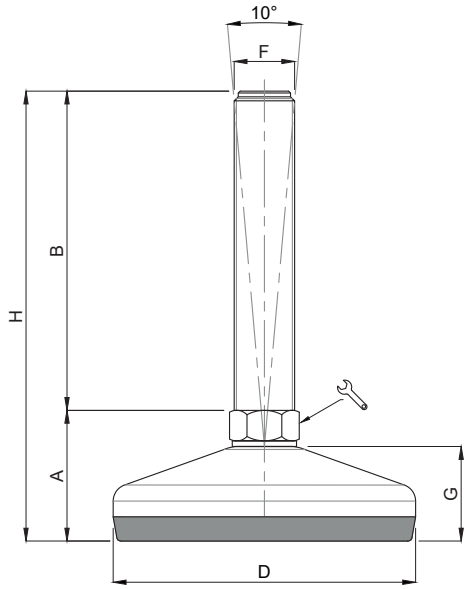

	CODICE - *CODE*	descrizione *description*	DIMENSIONI PRINCIPALI - *MAIN DIMENSIONS*							CARICO STATICO *STATIC LOAD* NEWTON
			A	B	D		F	G	H	
	26090	M16x75	37,5	75	Ø100	16	M16	28	112,5	15000
	26092	M16x100	37,5	100	Ø100	16	M16	28	137,5	15000
	26096	M16x150	37,5	150	Ø100	16	M16	28	187,5	15000
	26100	M16x200	37,5	200	Ø100	16	M16	28	237,5	15000
	26110	M20x75	38,5	75	Ø100	20	M20	28	113,5	15000
	26112	M20x100	38,5	100	Ø100	20	M20	28	138,5	15000
	26116	M20x150	38,5	150	Ø100	20	M20	28	188,5	15000
	26120	M20x200	38,5	200	Ø100	20	M20	28	238,5	15000
	26124	M20x250	38,5	250	Ø100	20	M20	28	288,5	15000
	26130	M24x100	38,5	100	Ø100	24	M24	28	138,5	15000
*	26134	M24x150	38,5	150	Ø100	24	M24	28	188,5	15000
*	26140	M24x200	38,5	200	Ø100	24	M24	28	238,5	15000
	26144	M24x250	38,5	250	Ø100	24	M24	28	288,5	15000
	26150	M30x100	39,5	100	Ø100	30	M30	28	139,5	15000
*	26154	M30x150	39,5	150	Ø100	30	M30	28	189,5	15000
*	26158	M30x200	39,5	200	Ø100	30	M30	28	239,5	15000
	26162	M30x250	39,5	250	Ø100	30	M30	28	289,5	15000

* Disponibile con Filettatura a passo fine. Aggiungere "**/P2**"al codice
*Available with Thin pitch thread. Please, add "**/P2**" to the code*

- Materiale base e stelo: acciaio zincato FE
  Gomma vulcanizzata NBR 80 shore

- I valori dei carichi sopra riportati sono calcolati in condizioni statiche alla metà della lunghezza dello stelo filettato. Qualora s'intendesse utilizzare i supporti in presenza di vibrazioni o carichi in movimento, tali valori dovranno essere adeguatamente ridotti. Per ulteriori chiarimenti consultare il nostro ufficio tecnico.
  Ogni nostra responsabilità decade in caso di manomissioni o modifiche dei componenti

- *Base material: galvanized steel C40*
  Screw material: galvanized steel
  Pad: vulcanized rubber NBR 80 shore

- *Load values above mentioned have to be considered referring to static conditions calculated at the half of the screw length. In conditions of vibrations or in presence of dynamic loads these values should be reduced. For further information consult our technical office.*
  We cannot accept responsibility for mounts that have been tampered or modified

Piede in Acciao Zincato VULCANIZZATO

Caratteristiche: BASE VULCANIZZATA Ø 120, STELO SNODATO 10°

Features: VULCANIZED BASE Ø 120, 10° ARTICULATED STEM

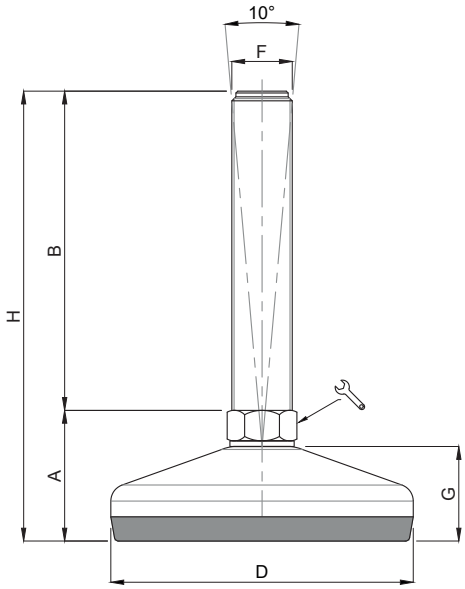

	CODICE - *CODE*	descrizione *description*	DIMENSIONI PRINCIPALI - *MAIN DIMENSIONS*							CARICO STATICO *STATIC LOAD* NEWTON
			A	B	D	🔧	F	G	H	
	26200	M16x75	41,5	75	Ø120	16	M16	32	116,5	30000
	26202	M16x100	41,5	100	Ø120	16	M16	32	141,5	30000
	26204	M16x150	41,5	150	Ø120	16	M16	32	191,5	30000
	26206	M16x200	41,5	200	Ø120	16	M16	32	241,5	30000
	26210	M20x75	42,5	75	Ø120	20	M20	32	117,5	30000
	26212	M20x100	42,5	100	Ø120	20	M20	32	142,5	30000
	26214	M20x150	42,5	150	Ø120	20	M20	32	192,5	30000
	26216	M20x200	42,5	200	Ø120	20	M20	32	242,5	30000
	26218	M20x250	42,5	250	Ø120	20	M20	32	292,5	30000
	26220	M24x100	42,5	100	Ø120	24	M24	32	142,5	30000
*	26222	M24x150	42,5	150	Ø120	24	M24	32	192,5	30000
*	26224	M24x200	42,5	200	Ø120	24	M24	32	242,5	30000
	26226	M24x250	42,5	250	Ø120	24	M24	32	292,5	30000
	26230	M30x100	43,5	100	Ø120	30	M30	32	143,5	30000
*	26232	M30x150	43,5	150	Ø120	30	M30	32	193,5	30000
*	26234	M30x200	43,5	200	Ø120	30	M30	32	243,5	30000
	26236	M30x250	43,5	250	Ø120	30	M30	32	293,5	30000

* Disponibile con Filettatura a passo fine. Aggiungere "**/P2**"al codice
*Available with Thin pitch thread. Please, add "**/P2**" to the code*

- Materiale base e stelo: acciaio zincato FE
  Gomma vulcanizzata NBR 80 shore

- I valori dei carichi sopra riportati sono calcolati in condizioni statiche alla metà della lunghezza dello stelo filettato. Qualora s'intendesse utilizzare i supporti in presenza di vibrazioni o carichi in movimento, tali valori dovranno essere adeguatamente ridotti. Per ulteriori chiarimenti consultare il nostro ufficio tecnico.
  Ogni nostra responsabilità decade in caso di manomissioni o modifiche dei componenti

- *Base material: galvanized steel C40*
  Screw material: galvanized steel
  Pad: vulcanized rubber NBR 80 shore

- *Load values above mentioned have to be considered referring to static conditions calculated at the half of the screw length. In conditions of vibrations or in presence of dynamic loads these values should be reduced. For further information consult our technical office.*
  We cannot accept responsibility for mounts that have been tampered or modified

Piede in Acciao Zincato VULCANIZZATO

Caratteristiche: BASE VULCANIZZATA Ø 150, STELO SNODATO 10°

Features: VULCANIZED BASE Ø 150, 10° ARTICULATED STEM

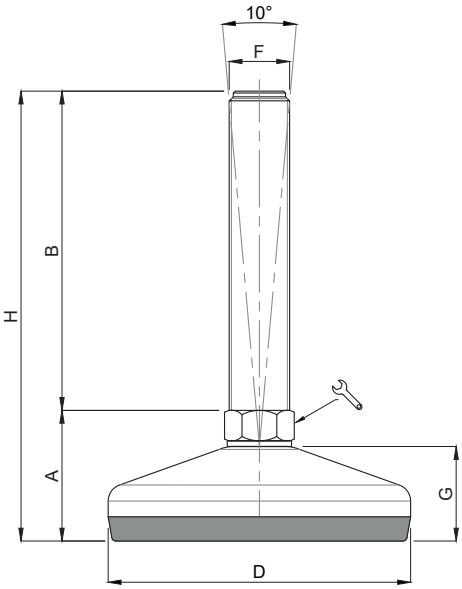

	CODICE - *CODE*	descrizione *description*	DIMENSIONI PRINCIPALI - *MAIN DIMENSIONS*							CARICO STATICO *STATIC LOAD* NEWTON
			A	B	D		F	G	H	
	26238	M16x75	44,5	75	Ø150	16	M16	35	119,5	30000
	26240	M16x100	44,5	100	Ø150	16	M16	35	144,5	30000
	26242	M16x150	44,5	150	Ø150	16	M16	35	194,5	30000
	26244	M16x200	44,5	200	Ø150	16	M16	35	244,5	30000
	26246	M20x75	44	75	Ø150	20	M20	35	119	30000
	26248	M20x100	44	100	Ø150	20	M20	35	144	30000
	26250	M20x150	44	150	Ø150	20	M20	35	194	30000
	26252	M20x200	44	200	Ø150	20	M20	35	244	30000
	26254	M20x250	44	250	Ø150	20	M20	35	294	30000
	26256	M24x100	44	100	Ø150	24	M24	35	144	40000
*	26258	M24x150	44	150	Ø150	24	M24	35	194	40000
*	26260	M24x200	44	200	Ø150	24	M24	35	244	40000
	26262	M24x250	44	250	Ø150	24	M24	35	294	40000
	26264	M30x100	44	100	Ø150	30	M30	35	145	40000
*	26266	M30x150	44	150	Ø150	30	M30	35	195	40000
*	26268	M30x200	44	200	Ø150	30	M30	35	245	40000
	26270	M30x250	44	250	Ø150	30	M30	35	295	40000

* Disponibile con Filettatura a passo fine. Aggiungere "**/P2**"al codice
*Available with Thin pitch thread. Please, add "**/P2**" to the code*

- Materiale base e stelo: acciaio zincato FE
  Gomma vulcanizzata NBR 80 shore

- I valori dei carichi sopra riportati sono calcolati in condizioni statiche alla metà della lunghezza dello stelo filettato. Qualora s'intendesse utilizzare i supporti in presenza di vibrazioni o carichi in movimento, tali valori dovranno essere adeguatamente ridotti. Per ulteriori chiarimenti consultare il nostro ufficio tecnico.
  Ogni nostra responsabilità decade in caso di manomissioni o modifiche dei componenti

- *Base material: galvanized steel C40*
  Screw material: galvanized steel
  Pad: vulcanized rubber NBR 80 shore

- *Load values above mentioned have to be considered referring to static conditions calculated at the half of the screw length. In conditions of vibrations or in presence of dynamic loads these values should be reduced. For further information consult our technical office.*
  We cannot accept responsibility for mounts that have been tampered or modified

Piede in Acciao Zincato VULCANIZZATO

Caratteristiche: BASE VULCANIZZATA CON FISSAGGIO Ø 60, STELO SNODATO 10°

Features: VULCANIZED BOLT/DOWN BASE Ø 60, 10° ARTICULATED STEM

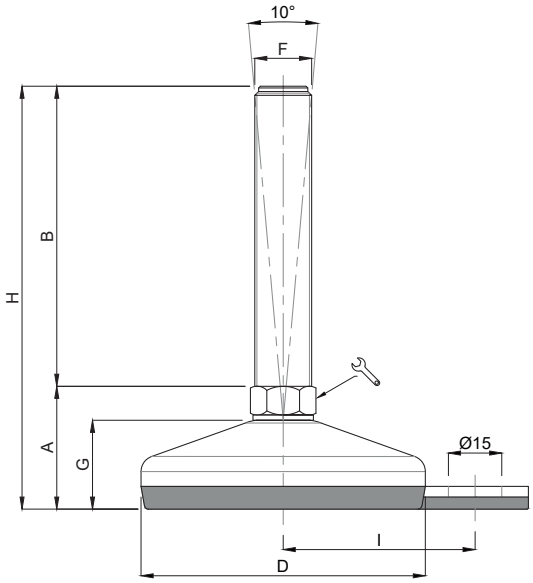

CODICE - *CODE*	descrizione *description*	DIMENSIONI PRINCIPALI - *MAIN DIMENSIONS*								CARICO STATICO *STATIC LOAD* NEWTON
		A	B	D		F	G	H	I	
25850/F	M10X50	32	50	Ø 60	14	M10	22	82	45	7000
25852/F	M10X100	32	100	Ø 60	14	M10	22	132	45	7000
25860/F	M12X50	32	50	Ø 60	14	M12	22	82	45	7000
25862/F	M12X100	32	100	Ø 60	14	M12	22	132	45	7000
25864/F	M12X150	32	150	Ø 60	14	M12	22	182	45	7000
25870/F	M14X50	32	50	Ø 60	14	M14	22	82	45	7000
25872/F	M14X100	32	100	Ø 60	14	M14	22	132	45	7000
25874/F	M14X150	32	150	Ø 60	14	M14	22	182	45	7000
25880/F	M16X75	32	75	Ø 60	16	M16	22	107	45	7000
25882/F	M16X100	32	100	Ø 60	16	M16	22	132	45	7000
25884/F	M16X150	32	150	Ø 60	16	M16	22	182	45	7000
25886/F	M16X200	32	200	Ø 60	16	M16	22	232	45	7000
25890/F	M20X75	33	75	Ø 60	20	M20	22	108	45	7000
25892/F	M20X100	33	100	Ø 60	20	M20	22	133	45	7000
25894/F	M20X150	33	150	Ø 60	20	M20	22	183	45	7000
25896/F	M20X200	33	200	Ø 60	20	M20	22	233	45	7000
25898/F	M20X250	33	250	Ø 60	20	M20	22	283	45	7000

- Materiale base e stelo: acciaio zincato FE
  Gomma vulcanizzata NBR 80 shore

- I valori dei carichi sopra riportati sono calcolati in condizioni statiche alla metà della lunghezza dello stelo filettato. Qualora s'intendesse utilizzare i supporti in presenza di vibrazioni o carichi in movimento, tali valori dovranno essere adeguatamente ridotti. Per ulteriori chiarimenti consultare il nostro ufficio tecnico.
  Ogni nostra responsabilità decade in caso di manomissioni o modifiche dei componenti

- *Base material: galvanized steel C40*
  Screw material: galvanized steel
  Pad: vulcanized rubber NBR 80 shore

- *Load values above mentioned have to be considered referring to static conditions calculated at the half of the screw length. In conditions of vibrations or in presence of dynamic loads these values should be reduced. For further information consult our technical office.*
  We cannot accept responsibility for mounts that have been tampered or modified

Martin
Levelling Components

Piede in Acciao Zincato VULCANIZZATO

Caratteristiche: BASE VULCANIZZATA CON FISSAGGIO Ø 80, STELO SNODATO 10°

Features: VULCANIZED BOLT/DOWN BASE Ø 80, 10° ARTICULATED STEM

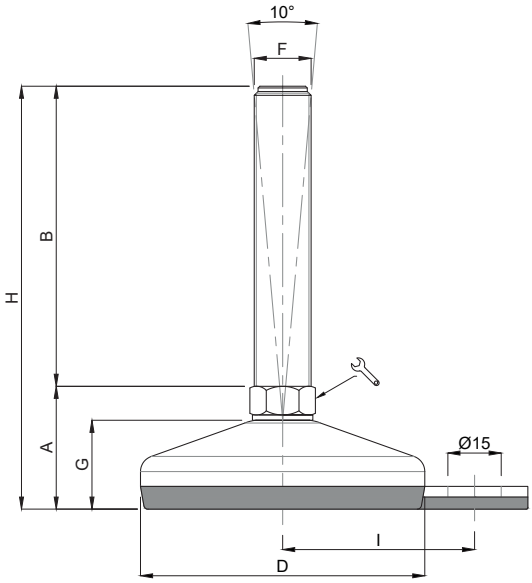

CODICE - *CODE*	descrizione *description*	DIMENSIONI PRINCIPALI - *MAIN DIMENSIONS*								CARICO STATICO *STATIC LOAD* NEWTON
		A	B	D	🔧	F	G	H	I	
26000/F	M10x50	35	50	Ø 80	14	M10	25	85	54	10000
26004/F	M10x100	35	100	Ø 80	14	M10	25	135	54	10000
26010/F	M12x50	35	50	Ø 80	14	M12	25	85	54	10000
26014/F	M12x100	35	100	Ø 80	14	M12	25	135	54	10000
26018/F	M12x150	35	150	Ø 80	14	M12	25	185	54	10000
26022/F	M14x50	35	50	Ø 80	14	M14	25	85	54	10000
26024/F	M14x100	35	100	Ø 80	14	M14	25	135	54	10000
26028/F	M14x150	35	150	Ø 80	14	M14	25	185	54	10000
26034/F	M16x75	35	50	Ø 80	16	M16	25	85	54	10000
26036/F	M16x100	35	100	Ø 80	16	M16	25	135	54	10000
26040/F	M16x150	35	150	Ø 80	16	M16	25	185	54	10000
26042/F	M16x200	35	200	Ø 80	16	M16	25	235	54	10000
26050/F	M20x75	36	75	Ø 80	20	M20	25	111	54	10000
26052/F	M20x100	36	100	Ø 80	20	M20	25	136	54	10000
26054/F	M20x150	36	150	Ø 80	20	M20	25	186	54	10000
26058/F	M20x200	36	200	Ø 80	20	M20	25	236	54	10000
26070/F	M24x75	36	75	Ø 80	24	M24	25	111	54	10000
26072/F	M24x100	36	100	Ø 80	24	M24	25	136	54	10000
* 26076/F	M24x150	36	150	Ø 80	24	M24	25	186	54	10000
* 26080/F	M24x200	36	200	Ø 80	24	M24	25	236	54	10000

* Disponibile con Filettatura a passo fine. Aggiungere "**/P2**"al codice
*Available with Thin pitch thread. Please, add "**/P2**" to the code*

- Materiale base e stelo: acciaio zincato FE
  Gomma vulcanizzata NBR 80 shore

- I valori dei carichi sopra riportati sono calcolati in condizioni statiche alla metà della lunghezza dello stelo filettato. Qualora s'intendesse utilizzare i supporti in presenza di vibrazioni o carichi in movimento, tali valori dovranno essere adeguatamente ridotti. Per ulteriori chiarimenti consultare il nostro ufficio tecnico.
  Ogni nostra responsabilità decade in caso di manomissioni o modifiche dei componenti

- *Base material: galvanized steel C40*
  Screw material: galvanized steel
  Pad: vulcanized rubber NBR 80 shore

- *Load values above mentioned have to be considered referring to static conditions calculated at the half of the screw length. In conditions of vibrations or in presence of dynamic loads these values should be reduced. For further information consult our technical office.*
  We cannot accept responsibility for mounts that have been tampered or modified

Piede in Acciao Zincato VULCANIZZATO

Martin
Levelling Components

Caratteristiche: BASE VULCANIZZATA CON FISSAGGIO Ø100, STELO SNODATO 10°

Features: VULCANIZED BOLT/DOWN BASE Ø 100, 10° ARTICULATED STEM

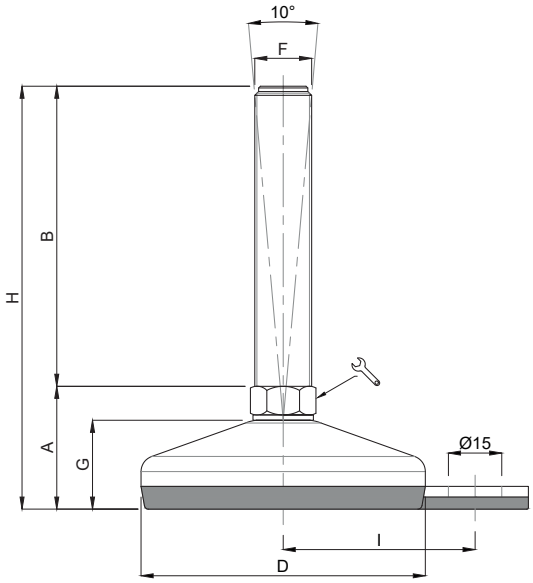

	CODICE - *CODE*	descrizione *description*	DIMENSIONI PRINCIPALI - *MAIN DIMENSIONS*								CARICO STATICO *STATIC LOAD* NEWTON
			A	B	D	🔧	F	G	H	I	
	26090/F	M16x75	37,5	75	Ø100	16	M16	28	112,5	69	15000
	26092/F	M16x100	37,5	100	Ø100	16	M16	28	137,5	69	15000
	26096/F	M16x150	37,5	150	Ø100	16	M16	28	187,5	69	15000
	26100/F	M16x200	37,5	200	Ø100	16	M16	28	237,5	69	15000
	26110/F	M20x75	38,5	75	Ø100	20	M20	28	113,5	69	15000
	26112/F	M20x100	38,5	100	Ø100	20	M20	28	138,5	69	15000
	26116/F	M20x150	38,5	150	Ø100	20	M20	28	188,5	69	15000
	26120/F	M20x200	38,5	200	Ø100	20	M20	28	238,5	69	15000
	26124/F	M20x250	38,5	250	Ø100	20	M20	28	288,5	69	15000
	26130/F	M24x100	38,5	100	Ø100	24	M24	28	138,5	69	15000
*	26134/F	M24x150	38,5	150	Ø100	24	M24	28	188,5	69	15000
*	26140/F	M24x200	38,5	200	Ø100	24	M24	28	238,5	69	15000
	26144/F	M24x250	38,5	250	Ø100	24	M24	28	288,5	69	15000
	26150/F	M30x100	39,5	100	Ø100	30	M30	28	139,5	69	15000
*	26154/F	M30x150	39,5	150	Ø100	30	M30	28	189,5	69	15000
*	26158/F	M30x200	39,5	200	Ø100	30	M30	28	239,5	69	15000
	26162/F	M30x250	39,5	250	Ø100	30	M30	28	289,5	69	15000

* Disponibile con Filettatura a passo fine. Aggiungere "**/P2**"al codice
*Available with Thin pitch thread. Please, add "**/P2**" to the code*

- Materiale base e stelo: acciaio zincato FE
  Gomma vulcanizzata NBR 80 shore

- I valori dei carichi sopra riportati sono calcolati in condizioni statiche alla metà della lunghezza dello stelo filettato. Qualora s'intendesse utilizzare i supporti in presenza di vibrazioni o carichi in movimento, tali valori dovranno essere adeguatamente ridotti. Per ulteriori chiarimenti consultare il nostro ufficio tecnico.
  Ogni nostra responsabilità decade in caso di manomissioni o modifiche dei componenti

- *Base material: galvanized steel C40*
  Screw material: galvanized steel
  Pad: vulcanized rubber NBR 80 shore

- *Load values above mentioned have to be considered referring to static conditions calculated at the half of the screw length. In conditions of vibrations or in presence of dynamic loads these values should be reduced. For further information consult our technical office.*
  We cannot accept responsibility for mounts that have been tampered or modified

Martin
Levelling Components
Made in Italy

LINEA MEDIA PORTATA
MEDIUM LOAD LINE

ACCIAIO

Piede in Acciao Zincato — MEDIA PORTATA

Caratteristiche: BASE DAL PIENO Ø 40, STELO SNODATO 5°

Features: SOLID STEEL BASE Ø 40, 5° ARTICULATED STEM

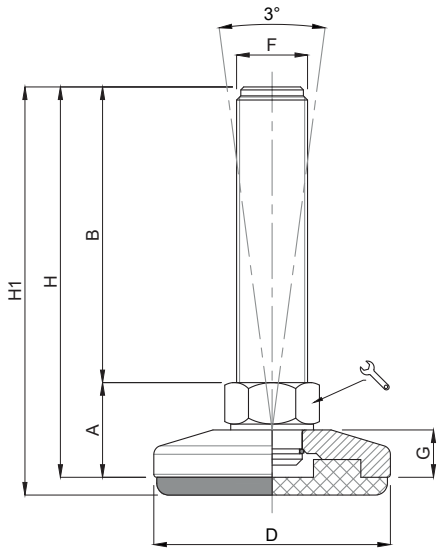

CODICE - *CODE*		DESCRIZIONE description	DIMENSIONI PRINCIPALI *MAIN DIMENSIONS*								CARICO STATICO *STATIC LOAD NEWTON*
standard standard	antiscivolo antislip		A	B	D	🔧	F	G	H	H1	
15393	15393/G	M8x25	15	25	ø 40	14	M8	8	40	43	8000
15394	15394/G	M8x50	15	50	ø 40	14	M8	8	65	68	8000
15395	15395/G	M10x25	15	25	ø 40	14	M10	8	40	43	9000
15396	15396/G	M10x50	15	50	ø 40	14	M10	8	65	68	9000
15397	15397/G	M10x75	15	75	ø 40	14	M10	8	90	93	9000
15398	15398/G	M12x50	15	50	ø 40	14	M12	8	65	68	9000
15399	15399/G	M12x100	15	100	ø 40	14	M12	8	115	118	9000

- Materiale base: acciaio zincato (C40) . A richiesta disponibile con gomma antiscivolo NBR 80 shore
  Materiale stelo: acciaio zincato FE
  Su richiesta l'elemento di livellamento viene fornito con dado in acciaio.

- I valori dei carichi sopra riportati sono calcolati in condizioni statiche alla metà della lunghezza dello stelo filettato. Qualora s'intendesse utilizzare i supporti in presenza di vibrazioni o carichi in movimento, tali valori dovranno essere adeguatamente ridotti. Per ulteriori chiarimenti consultare il nostro ufficio tecnico. Ogni nostra responsabilità decade in caso di manomissioni o modifiche dei componenti.

- *Galvanized steel base (C40). On request non-skid plate in NBR rubber 80 shore is available*
  Articulated galvanized steel screw. The leveling element could be supplied, on request, with steel nut.

- *Load values above mentioned have to be considered referring to static conditions calculated at the half of the screw length. In conditions of vibrations or in presence of dynamic loads these values should be reduced. For further information consult our technical office. We cannot accept responsibility for mounts that have been tampered or modified*

Martin
Levelling Components

Caratteristiche: BASE DAL PIENO Ø 50/63, STELO SNODATO 5°

Features: SOLID STEEL BASE Ø 50/63, 5° ARTICULATED STEM

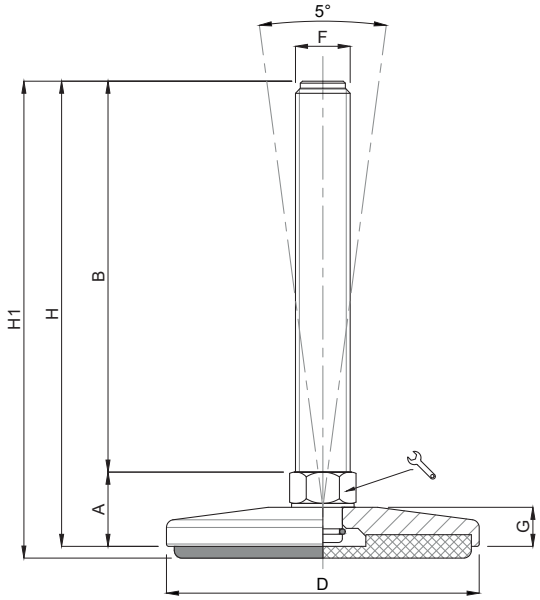

CODICE - *CODE*		DESCRIZIONE description	DIMENSIONI PRINCIPALI *MAIN DIMENSIONS*								CARICO STATICO *STATIC LOAD NEWTON*
standard standard	antiscivolo antislip		A	B	D	🔧	F	G	H	H1	
15400	15400/G	M10x50	19	50	ø 50	14	M10	11,5	69	72	15000
15401	15401/G	M10x100	19	100	ø 50	14	M10	11,5	119	122	15000
15402	15402/G	M12x50	19	50	ø 50	14	M12	11,5	69	72	15000
15403	15403/G	M12x100	19	100	ø 50	14	M12	11,5	119	122	15000
15404	15404/G	M12x125	19	125	ø 50	14	M12	11,5	144	147	15000
15402/14	15402/14/G	M14x50	19	50	ø 50	14	M14	11,5	69	72	15000
15403/14	15403/14/G	M14x100	19	100	ø 50	14	M14	11,5	119	122	15000
15404/14	15404/14/G	M14x125	19	125	ø 50	14	M14	11,5	144	147	15000
15405	15405/G	M10x50	19	50	ø 63	14	M10	11,5	69	72	18000
15406	15406/G	M10x100	19	100	ø 63	14	M10	11,5	119	122	18000
15407	15407/G	M12x50	19	50	ø 63	14	M12	11,5	69	72	18000
15408	15408/G	M12x100	19	100	ø 63	14	M12	11,5	119	122	18000
15409	15409/G	M12x125	19	125	ø 63	14	M12	11,5	144	147	18000
15410	15410/G	M14x50	19	50	ø 63	14	M14	11,5	69	72	18000
15411	15411/G	M14x100	19	100	ø 63	14	M14	11,5	119	122	18000
15412	15412/G	M14x125	19	125	ø 63	14	M14	11,5	144	147	18000
15410/16	15410/16/G	M16x50	19	50	ø 63	16	M16	11,5	69	72	18000
15411/16	15411/16/G	M16x100	19	100	ø 63	16	M16	11,5	119	122	18000
15412/16	15412/16/G	M16x125	19	125	ø 63	16	M16	11,5	144	147	18000

- Materiale base: acciaio zincato (C40) . A richiesta disponibile con gomma antiscivolo NBR 80 shore
  Materiale stelo: acciaio zincato FE. Su richiesta l'elemento di livellamento viene fornito con dado in acciaio.
  Per codice "**/G**" Gomma antiscivolo nera in NBR 70 Shore H6

- I valori dei carichi sopra riportati sono calcolati in condizioni statiche alla metà della lunghezza dello stelo filettato. Qualora s'intendesse utilizzare i supporti in presenza di vibrazioni o carichi in movimento, tali valori dovranno essere adeguatamente ridotti. Per ulteriori chiarimenti consultare il nostro ufficio tecnico. Ogni nostra responsabilità decade in caso di manomissioni o modifiche dei componenti.

- *Galvanized steel base (C40). On request non-skid plate in NBR rubber 80 shore is available*
  Articulated galvanized steel screw. The leveling element could be supplied, on request, with steel nut.
  *Code "**/G**": black antislip pad NBR 70 Shore H6*

- *Load values above mentioned have to be considered referring to static conditions calculated at the half of the screw length. In conditions of vibrations or in presence of dynamic loads these values should be reduced. For further information consult our technical office. We cannot accept responsibility for mounts that have been tampered or modified*

Piede in Acciao Zincato — MEDIA PORTATA

Caratteristiche: BASE DAL PIENO Ø 80, STELO SNODATO 5°

Features: SOLID STEEL BASE Ø 80, 5° ARTICULATED STEM

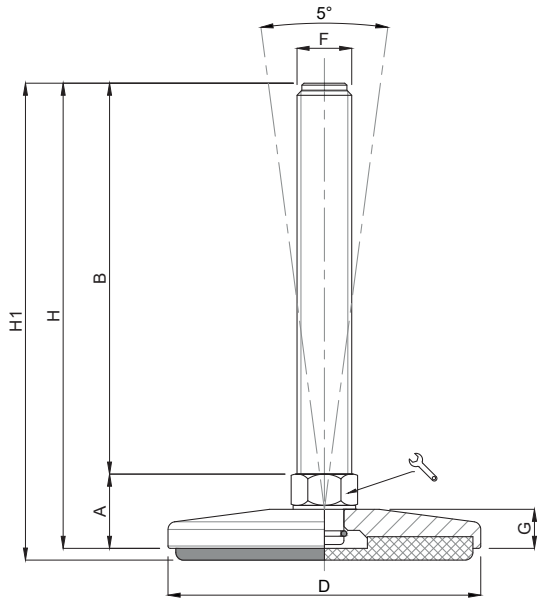

CODICE - *CODE*		DESCRIZIONE description	DIMENSIONI PRINCIPALI *MAIN DIMENSIONS*								CARICO STATICO *STATIC LOAD NEWTON*
standard standard	antiscivolo antislip		A	B	D		F	G	H	H1	
15413/10	15413/10/G	M10x50	19	50	ø 80	14	M10	11,5	69	72	20000
15414/10	15414/10/G	M10x100	19	100	ø 80	14	M10	11,5	119	122	20000
15413/12	15413/12/G	M12x50	19	50	ø 80	14	M12	11,5	69	72	20000
15414/12	15414/12/G	M12x100	19	100	ø 80	14	M12	11,5	119	122	20000
15413	15413/G	M14x50	19	50	ø 80	14	M14	11,5	69	72	20000
15414	15414/G	M14x100	19	100	ø 80	14	M14	11,5	119	122	20000
15415	15415/G	M14x150	19	150	ø 80	14	M14	11,5	169	172	20000
15416	15416/G	M16x75	19	75	ø 80	16	M16	11,5	94	97	20000
15417	15417/G	M16x100	19	100	ø 80	16	M16	11,5	119	122	20000
15418	15418/G	M16x150	19	150	ø 80	16	M16	11,5	169	172	20000
15419	15419/G	M20x75	19	75	ø 80	20	M20	11,5	94	97	25000
15420	15420/G	M20x125	19	125	ø 80	20	M20	11,5	144	147	25000
15421	15421/G	M20x175	19	175	ø 80	20	M20	11,5	194	197	25000

- Materiale base: acciaio zincato (C40). A richiesta disponibile con gomma antiscivolo NBR 80 shore
  Materiale stelo: acciaio zincato FE. Su richiesta l'elemento di livellamento viene fornito con dado in acciaio.
  Per codice "**/G**" Gomma antiscivolo nera in NBR 70 Shore H6

- I valori dei carichi sopra riportati sono calcolati in condizioni statiche alla metà della lunghezza dello stelo filettato. Qualora s'intendesse utilizzare i supporti in presenza di vibrazioni o carichi in movimento, tali valori dovranno essere adeguatamente ridotti. Per ulteriori chiarimenti consultare il nostro ufficio tecnico. Ogni nostra responsabilità decade in caso di manomissioni o modifiche dei componenti.

- *Galvanized steel base (C40). On request non-skid plate in NBR rubber 80 shore is available*
  Articulated galvanized steel screw. The leveling element could be supplied, on request, with steel nut.
  *Code "**/G**": black antislip pad NBR 70 Shore H6*

- *Load values above mentioned have to be considered referring to static conditions calculated at the half of the screw length. In conditions of vibrations or in presence of dynamic loads these values should be reduced. For further information consult our technical office. We cannot accept responsibility for mounts that have been tampered or modified*

Piede in Acciao Zincato — MEDIA PORTATA

Caratteristiche: BASE DAL PIENO Ø 100, STELO SNODATO 5°

Features: SOLID STEEL BASE Ø 100, 5° ARTICULATED STEM

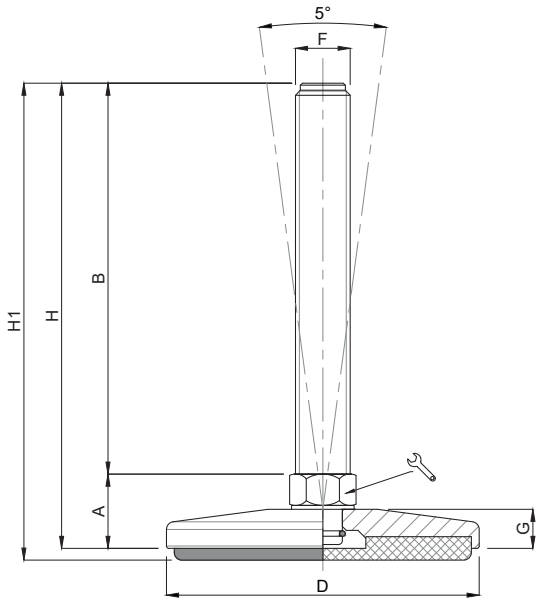

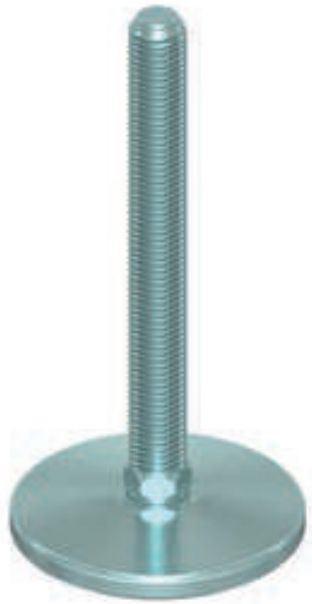

	CODICE - *CODE*		DESCRIZIONE description	DIMENSIONI PRINCIPALI *MAIN DIMENSIONS*								CARICO STATICO *STATIC LOAD NEWTON*
	standard standard	antiscivolo antislip		A	B	D		F	G	H	H1	
	15422	15422/G	M16x75	25	75	ø 100	20	M16	16	100	103	30000
	15423	15423/G	M16x100	25	100	ø 100	20	M16	16	125	128	30000
	15424	15424/G	M16x150	25	150	ø 100	20	M16	16	175	178	30000
	15425	15425/G	M20x75	25	75	ø 100	20	M20	16	100	103	30000
	15426	15426/G	M20x125	25	125	ø 100	20	M20	16	150	153	30000
	15427	15427/G	M20x175	25	175	ø 100	20	M20	16	200	203	30000
	15428	15428/G	M24x100	25	100	ø 100	24	M24	16	125	128	35000
*	15429	15429/G	M24x150	25	150	ø 100	24	M24	16	175	178	35000
*	15430	15430/G	M24x200	25	200	ø 100	24	M24	16	225	228	35000
	15431	15431/G	M30x125	26	125	ø 100	30	M30	16	151	154	35000
*	15432	15432/G	M30x175	26	175	ø 100	30	M30	16	201	204	35000
*	15433	15433/G	M30x225	26	225	ø 100	30	M30	16	251	254	35000

* Disponibile con Filettatura a passo fine. Aggiungere "**/P2**"al codice
*Available with Thin pitch thread. Please, add "**/P2**" to the code*

- Materiale base: acciaio zincato (C40). A richiesta disponibile con gomma antiscivolo NBR 80 shore
  Materiale stelo: acciaio zincato FE. Su richiesta l'elemento di livellamento viene fornito con dado in acciaio.
  Per codice "**/G**" Gomma antiscivolo nera in NBR 70 Shore H6

- I valori dei carichi sopra riportati sono calcolati in condizioni statiche alla metà della lunghezza dello stelo filettato. Qualora s'intendesse utilizzare i supporti in presenza di vibrazioni o carichi in movimento, tali valori dovranno essere adeguatamente ridotti. Per ulteriori chiarimenti consultare il nostro ufficio tecnico. Ogni nostra responsabilità decade in caso di manomissioni o modifiche dei componenti.

- *Galvanized steel base (C40). On request non-skid plate in NBR rubber 80 shore is available*
  Articulated galvanized steel screw. The leveling element could be supplied, on request, with steel nut.
  *Code "**/G**": black antislip pad NBR 70 Shore H6*

- *Load values above mentioned have to be considered referring to static conditions calculated at the half of the screw length. In conditions of vibrations or in presence of dynamic loads these values should be reduced. For further information consult our technical office. We cannot accept responsibility for mounts that have been tampered or modified*

Piede in Acciao Zincato — MEDIA PORTATA

Caratteristiche: BASE DAL PIENO Ø 120, STELO SNODATO 5°

Features: SOLID STEEL BASE Ø 120, 5° ARTICULATED STEM

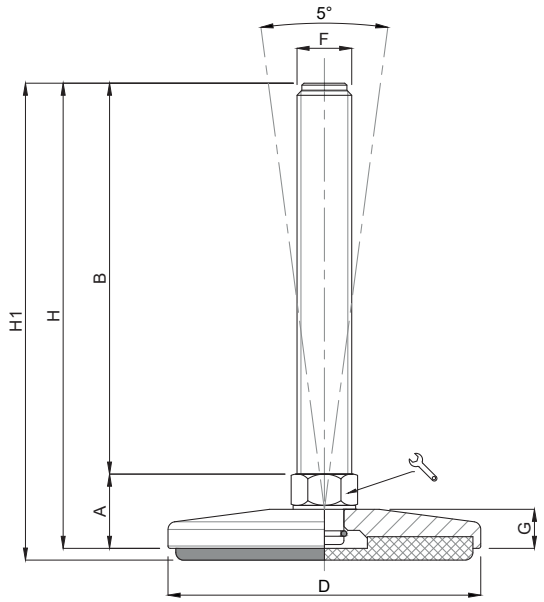

	CODICE - *CODE*		DESCRIZIONE description	DIMENSIONI PRINCIPALI *MAIN DIMENSIONS*								CARICO STATICO *STATIC LOAD NEWTON*
	standard standard	antiscivolo antislip		A	B	D		F	G	H	H1	
	15434	15434/G	M16x75	25	75	ø 120	20	M16	16	100	103	35000
	15435	15435/G	M16x100	25	100	ø 120	20	M16	16	125	128	35000
	15436	15436/G	M16x150	25	150	ø 120	20	M16	16	175	178	35000
	15437	15437/G	M20x75	25	75	ø 120	20	M20	16	100	103	40000
	15438	15438/G	M20x125	25	125	ø 120	20	M20	16	150	153	40000
	15439	15439/G	M20x175	25	175	ø 120	20	M20	16	200	203	40000
	15440	15440/G	M24x100	25	100	ø 120	24	M24	16	125	128	40000
*	15441	15441/G	M24x150	25	150	ø 120	24	M24	16	175	178	40000
*	15442	15442/G	M24x200	25	200	ø 120	24	M24	16	225	228	40000
	15443	15443/G	M30x125	26	125	ø 120	30	M30	16	151	154	40000
*	15444	15444/G	M30x175	26	175	ø 120	30	M30	16	201	204	40000
*	15445	15445/G	M30x225	26	225	ø 120	30	M30	16	251	254	40000

* Disponibile con Filettatura a passo fine. Aggiungere "**/P2**"al codice
*Available with Thin pitch thread. Please, add "**/P2**" to the code*

- Materiale base: acciaio zincato (C40). A richiesta disponibile con gomma antiscivolo NBR 80 shore
  Materiale stelo: acciaio zincato FE. Su richiesta l'elemento di livellamento viene fornito con dado in acciaio.
  Per codice "**/G**" Gomma antiscivolo nera in NBR 70 Shore H6

- I valori dei carichi sopra riportati sono calcolati in condizioni statiche alla metà della lunghezza dello stelo filettato. Qualora s'intendesse utilizzare i supporti in presenza di vibrazioni o carichi in movimento, tali valori dovranno essere adeguatamente ridotti. Per ulteriori chiarimenti consultare il nostro ufficio tecnico. Ogni nostra responsabilità decade in caso di manomissioni o modifiche dei componenti.

- *Galvanized steel base (C40). On request non-skid plate in NBR rubber 80 shore is available*
  Articulated galvanized steel screw. The leveling element could be supplied, on request, with steel nut.
  *Code "**/G**": black antislip pad NBR 70 Shore H6*

- *Load values above mentioned have to be considered referring to static conditions calculated at the half of the screw length. In conditions of vibrations or in presence of dynamic loads these values should be reduced. For further information consult our technical office. We cannot accept responsibility for mounts that have been tampered or modified*

Piede in Acciao Zincato — MEDIA PORTATA

Martin
Levelling Components

Caratteristiche: BASE DAL PIENO Ø 150, STELO SNODATO 5°

Features: SOLID STEEL BASE Ø 150, 5° ARTICULATED STEM

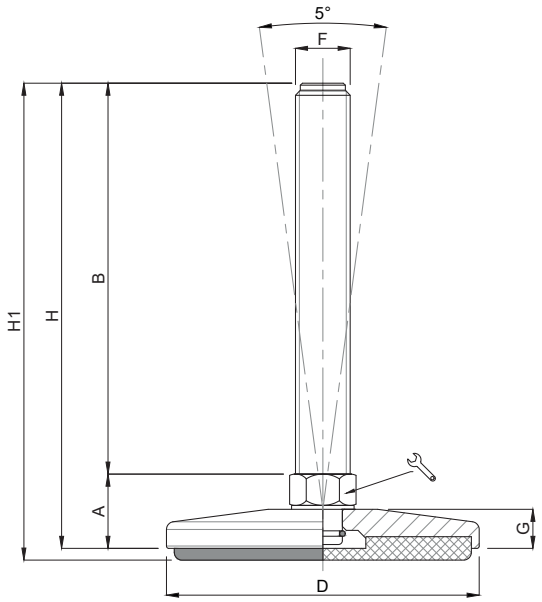

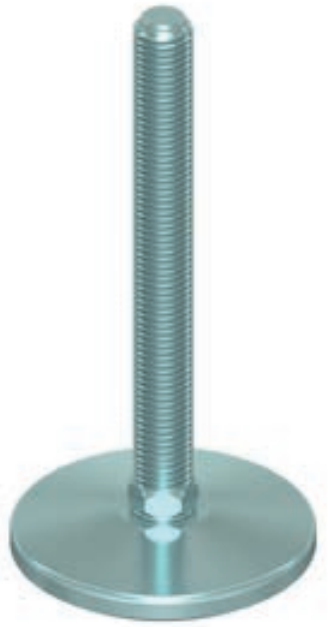

	CODICE - *CODE*		DESCRIZIONE description	DIMENSIONI PRINCIPALI *MAIN DIMENSIONS*								CARICO STATICO *STATIC LOAD NEWTON*
	standard standard	antiscivolo antislip		A	B	D	🔧	F	G	H	H1	
	15446	15446/G	M20x75	25	75	ø 150	20	M20	16	100	103	45000
	15447	15447/G	M20x125	25	125	ø 150	20	M20	16	150	153	45000
	15448	15448/G	M20x175	25	175	ø 150	20	M20	16	200	203	45000
	15449	15449/G	M20x200	25	200	ø 150	20	M20	16	225	228	45000
	15450	15450/G	M24x100	25	100	ø 150	24	M24	16	125	128	50000
*	15451	15451/G	M24x150	25	150	ø 150	24	M24	16	175	178	50000
*	15452	15452/G	M24x200	25	200	ø 150	24	M24	16	225	228	50000
	15453	15453/G	M30x125	26	125	ø 150	30	M30	16	151	154	50000
*	15454	15454/G	M30x175	26	175	ø 150	30	M30	16	201	204	50000
*	15455	15455/G	M30x225	26	225	ø 150	30	M30	16	251	254	50000

* Disponibile con Filettatura a passo fine. Aggiungere "**/P2**"al codice
*Available with Thin pitch thread. Please, add "**/P2**" to the code*

- Materiale base: acciaio zincato (C40) . A richiesta disponibile con gomma antiscivolo NBR 80 shore
  Materiale stelo: acciaio zincato FE. Su richiesta l'elemento di livellamento viene fornito con dado in acciaio.
  Per codice "**/G**" Gomma antiscivolo nera in NBR 70 Shore H6

- I valori dei carichi sopra riportati sono calcolati in condizioni statiche alla metà della lunghezza dello stelo filettato. Qualora s'intendesse utilizzare i supporti in presenza di vibrazioni o carichi in movimento, tali valori dovranno essere adeguatamente ridotti. Per ulteriori chiarimenti consultare il nostro ufficio tecnico. Ogni nostra responsabilità decade in caso di manomissioni o modifiche dei componenti.

- *Galvanized steel base (C40). On request non-skid plate in NBR rubber 80 shore is available*
  Articulated galvanized steel screw. The leveling element could be supplied, on request, with steel nut.
  *Code "**/G**": black antislip pad NBR 70 Shore H6*

- *Load values above mentioned have to be considered referring to static conditions calculated at the half of the screw length. In conditions of vibrations or in presence of dynamic loads these values should be reduced. For further information consult our technical office. We cannot accept responsibility for mounts that have been tampered or modified*

Piede in Acciao Zincato — MEDIA PORTATA

Caratteristiche: BASE DAL PIENO Ø 63, STELO SNODATO 5°

Features: SOLID STEEL BASE Ø 63, 5° ARTICULATED STEM

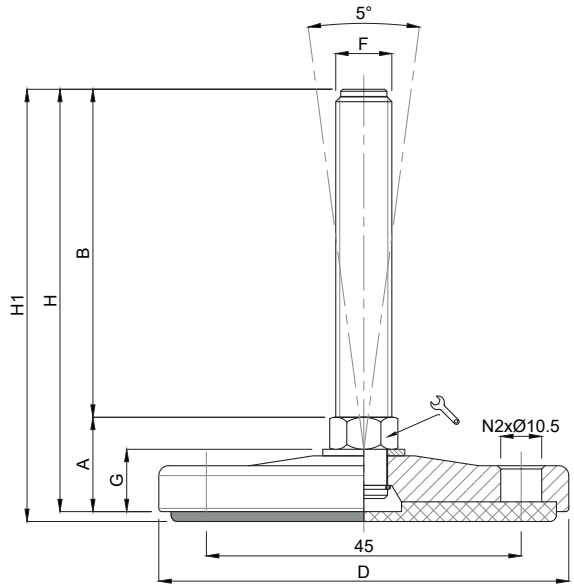

CODICE - *CODE*		DESCRIZIONE description	DIMENSIONI PRINCIPALI *MAIN DIMENSIONS*								CARICO STATICO *STATIC LOAD NEWTON*
standard standard	antiscivolo antislip		A	B	D	🔧	F	G	H	H1	
15480	15480/G	M10x50	19	50	ø 63	14	M10	11,5	69	72	18000
15481	15481/G	M10x100	19	100	ø 63	14	M10	11,5	119	122	18000
15482	15482/G	M12x50	19	50	ø 63	14	M12	11,5	69	72	18000
15483	15483/G	M12x100	19	100	ø 63	14	M12	11,5	119	122	18000
15484	15484/G	M12x125	19	125	ø 63	14	M12	11,5	144	147	18000
15485	15485/G	M14x50	19	50	ø 63	14	M14	11,5	69	72	18000
15486	15486/G	M14x100	19	100	ø 63	14	M14	11,5	119	122	18000
15487	15487/G	M14x125	19	125	ø 63	14	M14	11,5	144	147	18000
15488	15488/G	M16x50	19	50	ø 63	16	M16	11,5	69	72	18000
15489	15489/G	M16x100	19	100	ø 63	16	M16	11,5	119	122	18000
15490	15490/G	M16x125	19	125	ø 63	16	M16	11,5	144	147	18000

- Materiale base: acciaio zincato (C40). Con gomma antiscivolo NBR 80 shore
  Materiale stelo: acciaio zincato FE. Su richiesta l'elemento di livellamento viene fornito con dado in acciaio.

- I valori dei carichi sopra riportati sono calcolati in condizioni statiche alla metà della lunghezza dello stelo filettato. Qualora s'intendesse utilizzare i supporti in presenza di vibrazioni o carichi in movimento, tali valori dovranno essere adeguatamente ridotti. Per ulteriori chiarimenti consultare il nostro ufficio tecnico. Ogni nostra responsabilità decade in caso di manomissioni o modifiche dei componenti.

- *Galvanized steel base (C40). Non-skid plate in NBR rubber 80 shore*
  Articulated galvanized steel screw. The leveling element could be supplied, on request, with steel nut.

- *Load values above mentioned have to be considered referring to static conditions calculated at the half of the screw length. In conditions of vibrations or in presence of dynamic loads these values should be reduced. For further information consult our technical office. We cannot accept responsibility for mounts that have been tampered or modified*

Piede in Acciao Zincato — MEDIA PORTATA

Caratteristiche: BASE DAL PIENO Ø 80, STELO SNODATO 5°

Features: SOLID STEEL BASE Ø 80, 5° ARTICULATED STEM

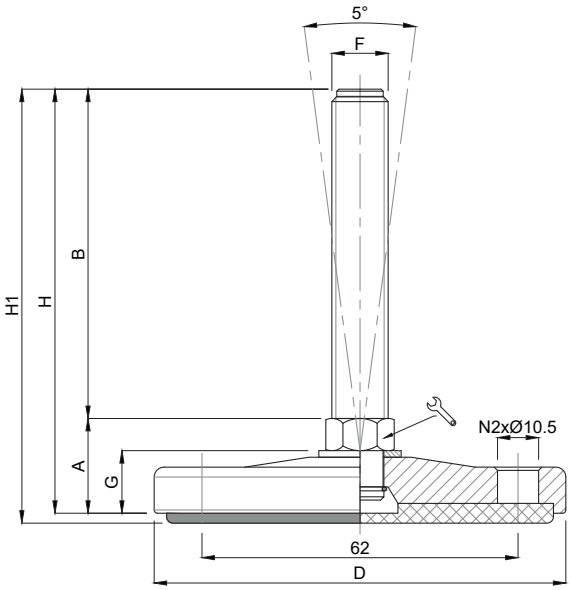

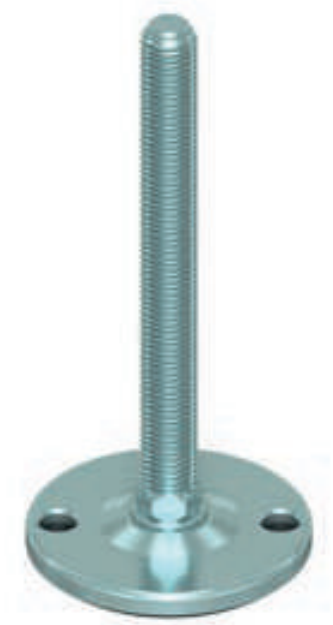

CODICE - *CODE*		DESCRIZIONE description	DIMENSIONI PRINCIPALI *MAIN DIMENSIONS*								CARICO STATICO *STATIC LOAD NEWTON*
standard standard	antiscivolo antislip		A	B	D		F	G	H	H1	
15500/10	15500/10/G	M10x50	20	50	ø 80	14	M10	11,5	70	73	20000
15501/10	15501/10/G	M10x100	20	100	ø 80	14	M10	11,5	120	123	20000
15500/12	15500/12/G	M12x50	20	50	ø 80	14	M12	11,5	70	73	20000
15501/12	15501/12/G	M12x100	20	100	ø 80	14	M12	11,5	120	123	20000
15500	15500/G	M14x50	20	50	ø 80	14	M14	11,5	70	73	20000
15501	15501/G	M14x100	20	100	ø 80	14	M14	11,5	120	123	20000
15502	15502/G	M14x150	20	150	ø 80	14	M14	11,5	170	173	20000
15503	15503/G	M16x75	20	75	ø 80	16	M16	11,5	95	98	20000
15504	15504/G	M16x100	20	100	ø 80	16	M16	11,5	120	123	20000
15505	15505/G	M16x150	20	150	ø 80	16	M16	11,5	170	173	20000
15506	15506/G	M20x75	20	75	ø 80	20	M20	11,5	95	98	25000
15507	15507/G	M20x125	20	125	ø 80	20	M20	11,5	145	148	25000
15508	15508/G	M20x175	20	175	ø 80	20	M20	11,5	195	198	25000

- Materiale base: acciaio zincato (C40). Con gomma antiscivolo NBR 80 shore
  Materiale stelo: acciaio zincato FE. Su richiesta l'elemento di livellamento viene fornito con dado in acciaio.

- I valori dei carichi sopra riportati sono calcolati in condizioni statiche alla metà della lunghezza dello stelo filettato. Qualora s'intendesse utilizzare i supporti in presenza di vibrazioni o carichi in movimento, tali valori dovranno essere adeguatamente ridotti. Per ulteriori chiarimenti consultare il nostro ufficio tecnico. Ogni nostra responsabilità decade in caso di manomissioni o modifiche dei componenti.

- *Galvanized steel base (C40). Non-skid plate in NBR rubber 80 shore*
  Articulated galvanized steel screw. The leveling element could be supplied, on request, with steel nut.

- *Load values above mentioned have to be considered referring to static conditions calculated at the half of the screw length. In conditions of vibrations or in presence of dynamic loads these values should be reduced. For further information consult our technical office. We cannot accept responsibility for mounts that have been tampered or modified*

Piede in Acciao Zincato — MEDIA PORTATA

Caratteristiche: BASE DAL PIENO Ø 100, STELO SNODATO 5°

Features: SOLID STEEL BASE Ø 100, 5° ARTICULATED STEM

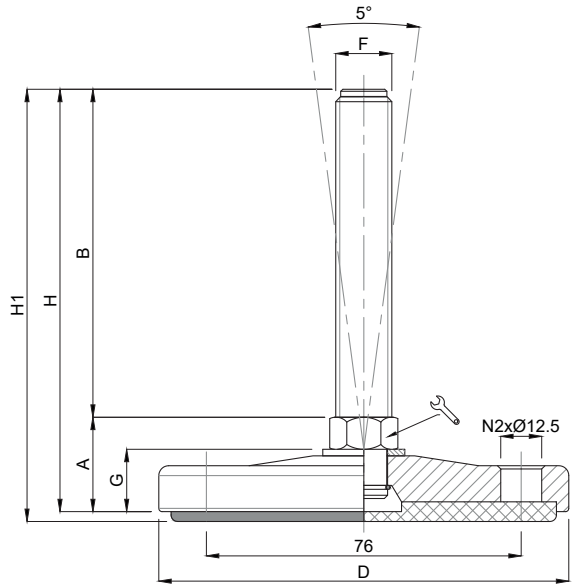

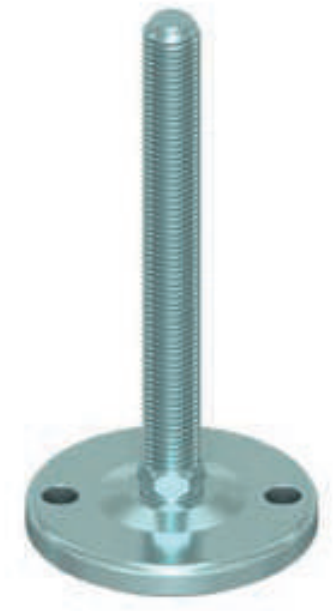

	CODICE - *CODE*		DESCRIZIONE description	DIMENSIONI PRINCIPALI *MAIN DIMENSIONS*								CARICO STATICO *STATIC LOAD NEWTON*
	standard standard	antiscivolo antislip		A	B	D	🔧	F	G	H	H1	
	15509	15509/G	M16x75	25	75	ø 100	20	M16	16	100	103	30000
	15510	15510/G	M16x100	25	100	ø 100	20	M16	16	125	128	30000
	15511	15511/G	M16x150	25	150	ø 100	20	M16	16	175	178	30000
	15512	15512/G	M20x75	25	75	ø 100	20	M20	16	100	103	30000
	15513	15513/G	M20x125	25	125	ø 100	20	M20	16	150	153	30000
	15514	15514/G	M20x175	25	175	ø 100	20	M20	16	200	203	30000
	15515	15515/G	M24x100	25	100	ø 100	24	M24	16	125	128	35000
*	15516	15516/G	M24x150	25	150	ø 100	24	M24	16	175	178	35000
*	15517	15517/G	M24x200	25	200	ø 100	24	M24	16	225	228	35000
	15518	15518/G	M30x125	26	125	ø 100	30	M30	16	151	154	35000
*	15519	15519/G	M30x175	26	175	ø 100	30	M30	16	201	204	35000
*	15520	15520/G	M30x225	26	225	ø 100	30	M30	16	251	254	35000

* Disponibile con Filettatura a passo fine. Aggiungere "**/P2**"al codice
*Available with Thin pitch thread. Please, add "**/P2**" to the code*

- Materiale base: acciaio zincato (C40). Con gomma antiscivolo NBR 80 shore
  Materiale stelo: acciaio zincato FE. Su richiesta l'elemento di livellamento viene fornito con dado in acciaio.

- I valori dei carichi sopra riportati sono calcolati in condizioni statiche alla metà della lunghezza dello stelo filettato. Qualora s'intendesse utilizzare i supporti in presenza di vibrazioni o carichi in movimento, tali valori dovranno essere adeguatamente ridotti. Per ulteriori chiarimenti consultare il nostro ufficio tecnico. Ogni nostra responsabilità decade in caso di manomissioni o modifiche dei componenti.

- *Galvanized steel base (C40). Non-skid plate in NBR rubber 80 shore*
  Articulated galvanized steel screw. The leveling element could be supplied, on request, with steel nut.

- *Load values above mentioned have to be considered referring to static conditions calculated at the half of the screw length. In conditions of vibrations or in presence of dynamic loads these values should be reduced. For further information consult our technical office. We cannot accept responsibility for mounts that have been tampered or modified*

Piede in Acciao Zincato — MEDIA PORTATA

Caratteristiche: BASE DAL PIENO Ø 120, STELO SNODATO 5°

Features: SOLID STEEL BASE Ø 120, 5° ARTICULATED STEM

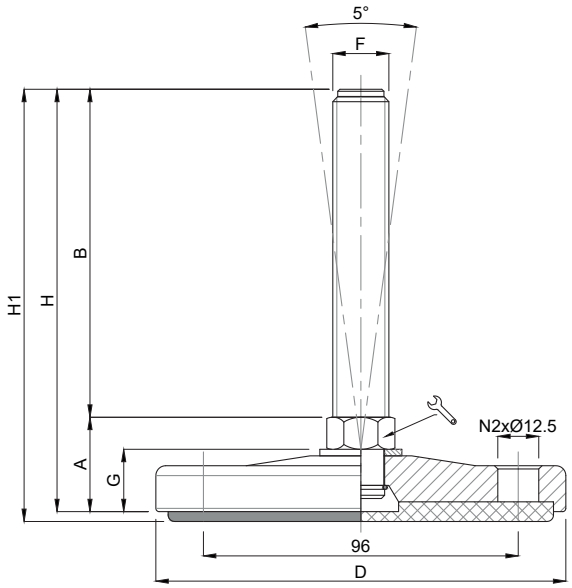

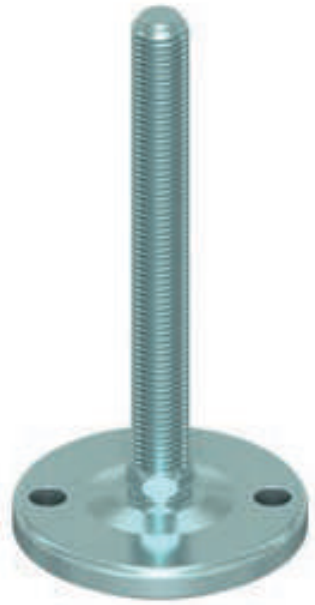

	CODICE - *CODE*		DESCRIZIONE description	DIMENSIONI PRINCIPALI *MAIN DIMENSIONS*								CARICO STATICO *STATIC LOAD NEWTON*
	standard standard	antiscivolo antislip		A	B	D	🔧	F	G	H	H1	
	15521	15521/G	M16x75	25	75	ø 120	20	M16	16	100	103	35000
	15522	15522/G	M16x100	25	100	ø 120	20	M16	16	125	128	35000
	15523	15523/G	M16x150	25	150	ø 120	20	M16	16	175	178	35000
	15524	15524/G	M20x75	25	75	ø 120	20	M20	16	100	103	40000
	15525	15525/G	M20x125	25	125	ø 120	20	M20	16	150	153	40000
	15526	15526/G	M20x175	25	175	ø 120	20	M20	16	200	203	40000
	15527	15527/G	M24x100	25	100	ø 120	24	M24	16	125	128	40000
*	15528	15528/G	M24x150	25	150	ø 120	24	M24	16	175	178	40000
*	15529	15529/G	M24x200	25	200	ø 120	24	M24	16	225	228	40000
	15530	15530/G	M30x125	26	125	ø 120	30	M30	16	151	154	40000
*	15531	15531/G	M30x175	26	175	ø 120	30	M30	16	201	204	40000
*	15532	15532/G	M30x225	26	225	ø 120	30	M30	16	251	254	40000

* Disponibile con Filettatura a passo fine. Aggiungere "**/P2**"al codice
*Available with Thin pitch thread. Please, add "**/P2**" to the code*

- Materiale base: acciaio zincato (C40). Con gomma antiscivolo NBR 80 shore
  Materiale stelo: acciaio zincato FE. Su richiesta l'elemento di livellamento viene fornito con dado in acciaio.

- I valori dei carichi sopra riportati sono calcolati in condizioni statiche alla metà della lunghezza dello stelo filettato. Qualora s'intendesse utilizzare i supporti in presenza di vibrazioni o carichi in movimento, tali valori dovranno essere adeguatamente ridotti. Per ulteriori chiarimenti consultare il nostro ufficio tecnico. Ogni nostra responsabilità decade in caso di manomissioni o modifiche dei componenti.

- *Galvanized steel base (C40). Non-skid plate in NBR rubber 80 shore*
  Articulated galvanized steel screw. The leveling element could be supplied, on request, with steel nut.

- *Load values above mentioned have to be considered referring to static conditions calculated at the half of the screw length. In conditions of vibrations or in presence of dynamic loads these values should be reduced. For further information consult our technical office. We cannot accept responsibility for mounts that have been tampered or modified*

Piede in Acciao Zincato — MEDIA PORTATA

Caratteristiche: BASE DAL PIENO Ø 150, STELO SNODATO 5°

Features: SOLID STEEL BASE Ø 150, 5° ARTICULATED STEM

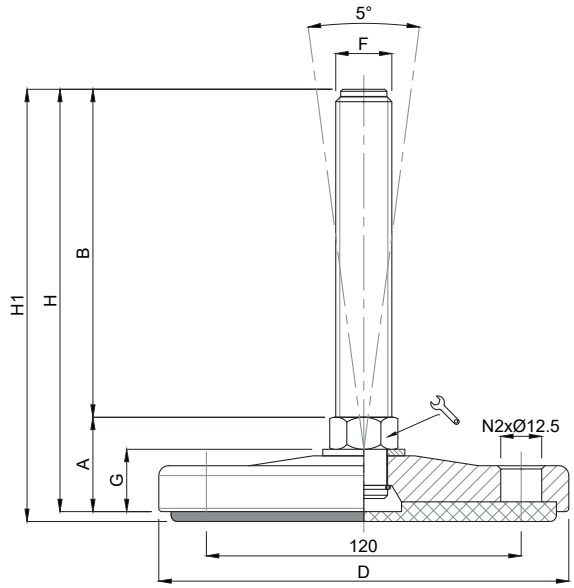

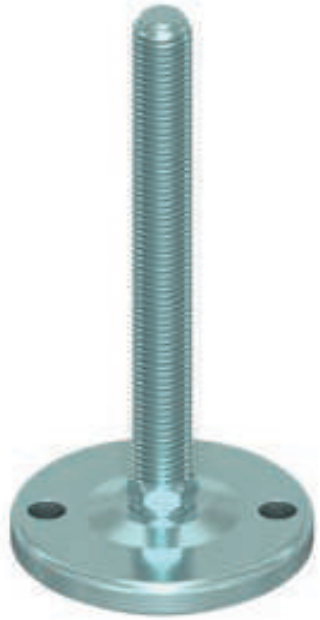

	CODICE - *CODE*		DESCRIZIONE description	DIMENSIONI PRINCIPALI *MAIN DIMENSIONS*								CARICO STATICO *STATIC LOAD NEWTON*
	standard standard	antiscivolo antislip		A	B	D	🔧	F	G	H	H1	
	15533	15533/G	M20x75	25	75	ø 150	20	M20	16	100	103	45000
	15534	15534/G	M20x125	25	125	ø 150	20	M20	16	150	153	45000
	15535	15535/G	M20x175	25	175	ø 150	20	M20	16	200	203	45000
	15536	15536/G	M24x100	25	100	ø 150	24	M24	16	125	128	50000
*	15537	15537/G	M24x150	25	150	ø 150	24	M24	16	175	178	50000
*	15538	15538/G	M24x200	25	200	ø 150	24	M24	16	225	228	50000
	15539	15539/G	M30x125	26	125	ø 150	30	M30	16	151	154	50000
*	15540	15540/G	M30x175	26	175	ø 150	30	M30	16	201	204	50000
*	15541	15541/G	M30x225	26	225	ø 150	30	M30	16	251	254	50000

* Disponibile con Filettatura a passo fine. Aggiungere "**/P2**"al codice
*Available with Thin pitch thread. Please, add "**/P2**" to the code*

- Materiale base: acciaio zincato (C40). Con gomma antiscivolo NBR 80 shore
  Materiale stelo: acciaio zincato FE. Su richiesta l'elemento di livellamento viene fornito con dado in acciaio.

- I valori dei carichi sopra riportati sono calcolati in condizioni statiche alla metà della lunghezza dello stelo filettato. Qualora s'intendesse utilizzare i supporti in presenza di vibrazioni o carichi in movimento, tali valori dovranno essere adeguatamente ridotti. Per ulteriori chiarimenti consultare il nostro ufficio tecnico. Ogni nostra responsabilità decade in caso di manomissioni o modifiche dei componenti.

- *Galvanized steel base (C40). Non-skid plate in NBR rubber 80 shore*
  Articulated galvanized steel screw. The leveling element could be supplied, on request, with steel nut.

- *Load values above mentioned have to be considered referring to static conditions calculated at the half of the screw length. In conditions of vibrations or in presence of dynamic loads these values should be reduced. For further information consult our technical office. We cannot accept responsibility for mounts that have been tampered or modified*

Martin
Levelling Components
Made in Italy

LINEA CARICHI PESANTI
HEAVY DUTY LINE

ACCIAIO

- I valori dei carichi sopra riportati sono calcolati in condizioni statiche alla metà della lunghezza dello stelo filettato. Qualora s'intendesse utilizzare i supporti in presenza di vibrazioni o carichi in movimento, tali valori dovranno essere adeguatamente ridotti. Per ulteriori chiarimenti consultare il nostro ufficio tecnico. Ogni nostra responsabilità decade in caso di manomissioni o modifiche dei componenti.

- *Load values above mentioned have to be considered referring to static conditions calculated at the half of the screw length. In conditions of vibrations or in presence of dynamic loads these values should be reduced. For further information consult our technical office. We cannot accept responsibility for mounts that have been tampered or modified.*

- Materiale base: acciaio verniciato giallo. A richiesta disponibile con gomma antiscivolo NBR 70 shore (codice standard = senza gomma). Materiale stelo: acciaio zincato FE. Su richiesta l'elemento di livellamento viene fornito con dado in acciaio.

- I valori dei carichi sopra riportati sono calcolati in condizioni statiche alla metà della lunghezza dello stelo filettato. Qualora s'intendesse utilizzare i supporti in presenza di vibrazioni o carichi in movimento, tali valori dovranno essere adeguatamente ridotti. Per ulteriori chiarimenti consultare il nostro ufficio tecnico. Ogni nostra responsabilità decade in caso di manomissioni o modifiche dei componenti.

- *Yellow painted steel base. On request non-skid plate in NBR rubber 70 shore is available (Standard CODE = without rubber). Galvanized steel screw. The leveling element could be supplied, on request, with steel nut.*

- *Load values above mentioned have to be considered referring to static conditions calculated at the half of the screw length. In conditions of vibrations or in presence of dynamic loads these values should be reduced. For further information consult our technical office. We cannot accept responsibility for mounts that have been tampered or modified*

Piede in Acciao Verniciato — CARICHI PESANTI

Caratteristiche: BASE DAL PIENO Ø 50, STELO SNODATO 30°

Features: SOLID STEEL BASE Ø 50, 30° ARTICULATED STEM

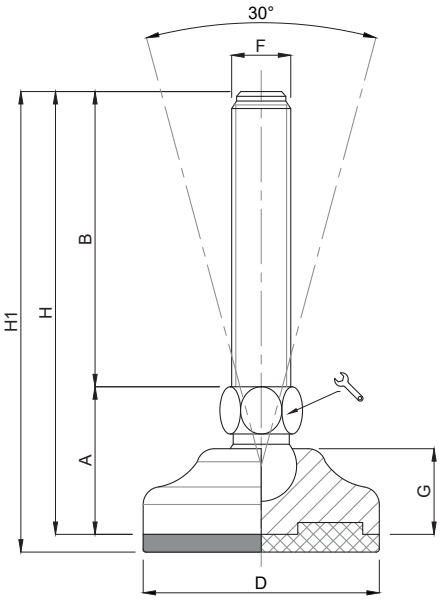

Per finitura zincata, aggiungere /Z al codice standard

Please, add /Z to the standard code for zinc coating

CODICE - *CODE*		descrizione *description*	DIMENSIONI PRINCIPALI - *MAIN DIMENSIONS*								CARICO STATICO *STATIC LOAD* NEWTON
standard *standard*	antiscivolo *antislip*		A	B	D		F	G	H	H1	
10678	10679	M10X25	28	25	Ø 50	14	M10	16	53	56	15000
10680	10681	M10X50	28	50	Ø 50	14	M10	16	78	81	15000
10682	10683	M10X75	28	75	Ø 50	14	M10	16	103	106	15000
10684	10685	M10X100	28	100	Ø 50	14	M10	16	128	131	15000
10686	10687	M10X125	28	125	Ø 50	14	M10	16	153	156	15000
10688	10689	M12X25	28	25	Ø 50	14	M12	16	53	56	15000
10690	10691	M12X50	28	50	Ø 50	14	M12	16	78	81	15000
10692	10693	M12X75	28	75	Ø 50	14	M12	16	103	106	15000
10694	10695	M12X100	28	100	Ø 50	14	M12	16	128	131	15000
10696	10697	M12X125	28	125	Ø 50	14	M12	16	153	156	15000
10696/12x150	10697/12x150	M12X150	28	150	Ø 50	14	M12	16	178	181	15000
10698	10699	M14X25	28	25	Ø 50	14	M14	16	53	56	15000
10700	10701	M14X50	28	50	Ø 50	14	M14	16	78	81	15000
10702	10703	M14X75	28	75	Ø 50	14	M14	16	103	106	15000
10704	10705	M14X100	28	100	Ø 50	14	M14	16	128	131	15000
10706	10707	M14X125	28	125	Ø 50	14	M14	16	153	156	15000

- Materiale base: acciaio zincato (C40). Con gomma antiscivolo NBR 80 shore
  Materiale stelo: acciaio zincato FE. Su richiesta l'elemento di livellamento viene fornito con dado in acciaio.

- I valori dei carichi sopra riportati sono calcolati in condizioni statiche alla metà della lunghezza dello stelo filettato. Qualora s'intendesse utilizzare i supporti in presenza di vibrazioni o carichi in movimento, tali valori dovranno essere adeguatamente ridotti. Per ulteriori chiarimenti consultare il nostro ufficio tecnico. Ogni nostra responsabilità decade in caso di manomissioni o modifiche dei componenti.

- *Galvanized steel base (C40). Non-skid plate in NBR rubber 80 shore*
  Articulated galvanized steel screw. The leveling element could be supplied, on request, with steel nut.

- *Load values above mentioned have to be considered referring to static conditions calculated at the half of the screw length. In conditions of vibrations or in presence of dynamic loads these values should be reduced. For further information consult our technical office. We cannot accept responsibility for mounts that have been tampered or modified*

Piede in Acciao Verniciato

CARICHI PESANTI

Martin
Levelling Components

Caratteristiche: BASE DAL PIENO Ø 65, STELO SNODATO 30°

Features: SOLID STEEL BASE Ø 65, 30° ARTICULATED STEM

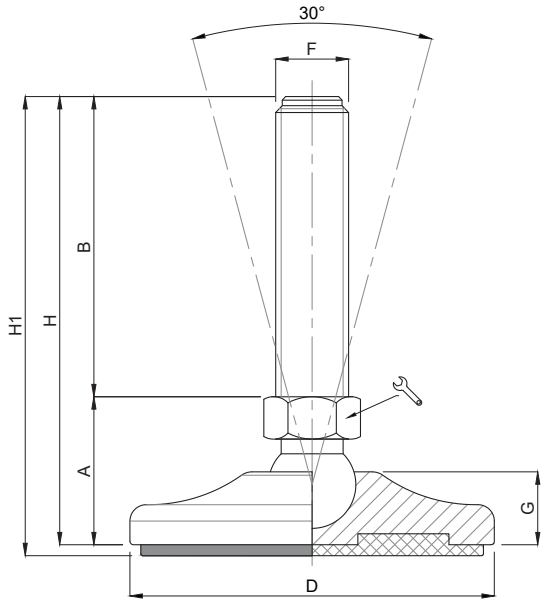

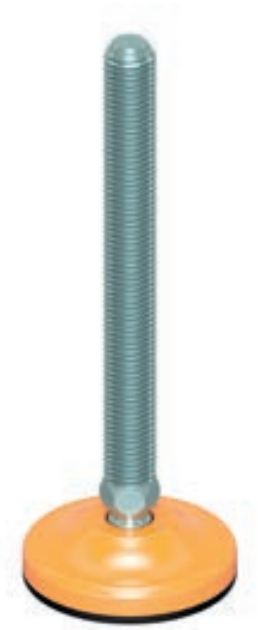

Per finitura zincata, aggiungere /Z al codice standard

Please, add /Z to the standard code for zinc coating

CODICE - *CODE*		descrizione *description*	DIMENSIONI PRINCIPALI - *MAIN DIMENSIONS*								CARICO STATICO *STATIC LOAD* NEWTON
standard *standard*	antiscivolo *antislip*		A	B	D		F	G	H	H1	
10708	10709	M14X50	30	50	Ø 65	14	M14	17	80	83	20000
10710	10711	M14X75	30	75	Ø 65	14	M14	17	105	108	20000
10712	10713	M14X100	30	100	Ø 65	14	M14	17	130	133	20000
10714	10715	M14X125	30	125	Ø 65	14	M14	17	155	158	20000
10716	10717	M14X150	30	150	Ø 65	14	M14	17	180	183	20000
10720	10721	M16X50	30	50	Ø 65	16	M16	17	80	83	20000
10722	10723	M16X75	30	75	Ø 65	16	M16	17	105	108	20000
10724	10725	M16X100	30	100	Ø 65	16	M16	17	130	133	20000
10726	10727	M16X125	30	125	Ø 65	16	M16	17	155	158	20000
10728	10729	M16X150	30	150	Ø 65	16	M16	17	180	183	20000
10730	10731	M16X175	30	175	Ø 65	16	M16	17	205	208	20000

- Materiale base: acciaio zincato (C40). Con gomma antiscivolo NBR 80 shore
  Materiale stelo: acciaio zincato FE. Su richiesta l'elemento di livellamento viene fornito con dado in acciaio.

- I valori dei carichi sopra riportati sono calcolati in condizioni statiche alla metà della lunghezza dello stelo filettato. Qualora s'intendesse utilizzare i supporti in presenza di vibrazioni o carichi in movimento, tali valori dovranno essere adeguatamente ridotti. Per ulteriori chiarimenti consultare il nostro ufficio tecnico. Ogni nostra responsabilità decade in caso di manomissioni o modifiche dei componenti.

- *Galvanized steel base (C40). Non-skid plate in NBR rubber 80 shore*
  Articulated galvanized steel screw. The leveling element could be supplied, on request, with steel nut.

- *Load values above mentioned have to be considered referring to static conditions calculated at the half of the screw length. In conditions of vibrations or in presence of dynamic loads these values should be reduced. For further information consult our technical office. We cannot accept responsibility for mounts that have been tampered or modified*

Piede in Acciao Verniciato — CARICHI PESANTI

Caratteristiche: BASE DAL PIENO Ø 80, STELO SNODATO 30°

Features: SOLID STEEL BASE Ø 80, 30° ARTICULATED STEM

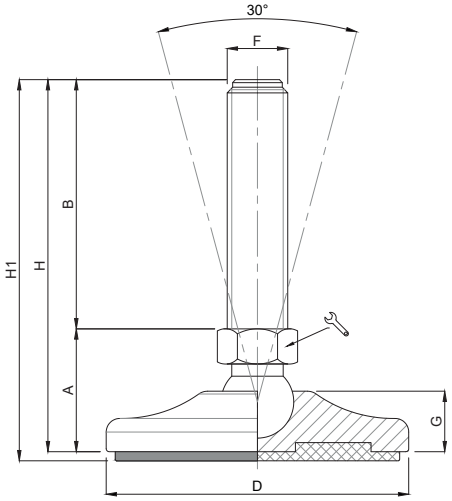

Per finitura zincata, aggiungere /Z al codice standard

Please, add /Z to the standard code for zinc coating

CODICE - *CODE* standard *standard*	CODICE - *CODE* antiscivolo *antislip*	descrizione *description*	DIMENSIONI PRINCIPALI - *MAIN DIMENSIONS* A	B	D	🔧	F	G	H	H1	CARICO STATICO *STATIC LOAD* NEWTON
10734	10735	M16X50	33	50	Ø 80	16	M16	19,5	83	86	30000
10736	10737	M16X75	33	75	Ø 80	16	M16	19,5	108	111	30000
10738	10739	M16X100	33	100	Ø 80	16	M16	19,5	133	136	30000
10740	10741	M16X125	33	125	Ø 80	16	M16	19,5	158	161	30000
10742	10743	M16X150	33	150	Ø 80	16	M16	19,5	183	186	30000
10744	10745	M16X175	33	175	Ø 80	16	M16	19,5	208	211	30000
10746	10747	M16X200	33	200	Ø 80	16	M16	19,5	233	236	30000

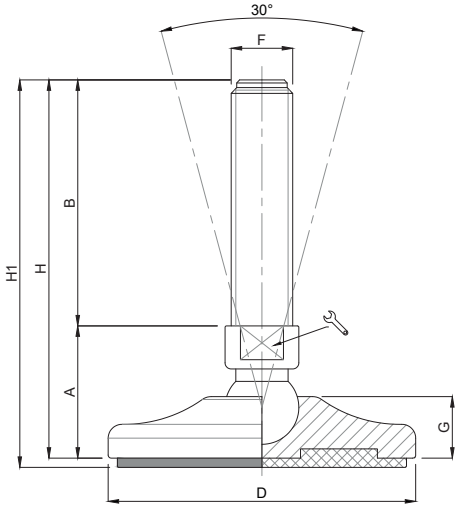

Per finitura zincata, aggiungere /Z al codice standard

Please, add /Z to the standard code for zinc coating

CODICE - *CODE* standard *standard*	CODICE - *CODE* antiscivolo *antislip*	descrizione *description*	DIMENSIONI PRINCIPALI - *MAIN DIMENSIONS* A	B	D	🔧	F	G	H	H1	CARICO STATICO *STATIC LOAD* NEWTON
10748	10749	M20X75	36	75	Ø 80	17	M20	19,5	111	114	30000
10750	10751	M20X100	36	100	Ø 80	17	M20	19,5	136	139	30000
10752	10753	M20X125	36	125	Ø 80	17	M20	19,5	161	164	30000
10754	10755	M20X150	36	150	Ø 80	17	M20	19,5	186	189	30000
10756	10757	M20X175	36	175	Ø 80	17	M20	19,5	211	214	30000
10758	10759	M20X200	36	200	Ø 80	17	M20	19,5	236	239	30000
10760	10761	M20X225	36	225	Ø 80	17	M20	19,5	261	264	30000

• Materiale base: acciaio verniciato giallo. Con gomma antiscivolo NBR 70 shore (codice standard = senza gomma)
• Materiale stelo: acciaio zincato FE Su richiesta l'elemento di livellamento viene fornito con dado in acciaio.

• Yellow painted steel base. On request non-skid plate in NBR rubber 70 shore is available (Standard CODE = without rubber)
• Articulated galvanized steel screw. The leveling element could be supplied, on request, with steel nut.

Piede in Acciao Verniciato — CARICHI PESANTI

Martin
Levelling Components

Caratteristiche: BASE DAL PIENO Ø 100, STELO SNODATO 30°

Features: SOLID STEEL BASE Ø 100, 30° ARTICULATED STEM

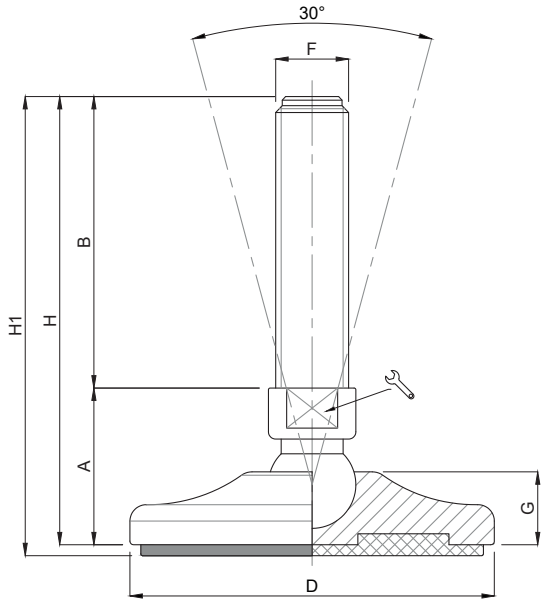

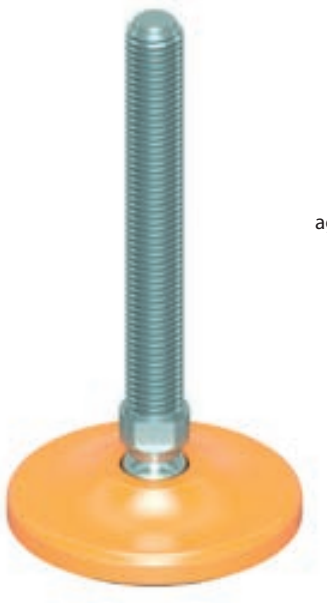

Per finitura zincata, aggiungere /Z al codice standard

Please, add /Z to the standard code for zinc coating

CODICE - *CODE* standard *standard*	antiscivolo *antislip*	descrizione *description*	DIMENSIONI PRINCIPALI - *MAIN DIMENSIONS* A	B	D		F	G	H	H1	CARICO STATICO *STATIC LOAD* NEWTON
10762	10763	M16X50	43	50	Ø 100	20	M16	20	93	96	35000
10764	10765	M16X75	43	75	Ø 100	20	M16	20	118	121	35000
10766	10767	M16X100	43	100	Ø 100	20	M16	20	143	146	35000
10768	10769	M16X125	43	125	Ø 100	20	M16	20	168	171	35000
10770	10771	M16X150	43	150	Ø 100	20	M16	20	193	196	35000
10772	10773	M16X175	43	175	Ø 100	20	M16	20	218	221	35000
10774	10775	M16X200	43	200	Ø 100	20	M16	20	243	246	35000
10780	10781	M20X75	43	75	Ø 100	20	M20	20	118	121	45000
10782	10783	M20X100	43	100	Ø 100	20	M20	20	143	146	45000
10784	10785	M20X125	43	125	Ø 100	20	M20	20	168	171	45000
10786	10787	M20X150	43	150	Ø 100	20	M20	20	193	196	45000
10788	10789	M20X175	43	175	Ø 100	20	M20	20	218	221	45000
10790	10791	M20X200	43	200	Ø 100	20	M20	20	243	246	45000
10792	10793	M20X225	43	225	Ø 100	20	M20	20	268	271	45000
10794	10795	M20X250	43	250	Ø 100	20	M20	20	293	296	45000
10798	10799	M24X75	44	75	Ø 100	20	M24	20	119	122	55000
10800	10801	M24X100	44	100	Ø 100	20	M24	20	144	147	55000
10802	10803	M24X125	44	125	Ø 100	20	M24	20	169	172	55000
* 10804	10805	M24X150	44	150	Ø 100	20	M24	20	199	202	55000
10806	10807	M24X175	44	175	Ø 100	20	M24	20	219	222	55000
* 10808	10809	M24X200	44	200	Ø 100	20	M24	20	244	247	55000
10810	10811	M24X225	44	225	Ø 100	20	M24	20	269	272	55000
10812	10813	M24X250	44	250	Ø 100	20	M24	20	294	297	55000

* Disponibile con Filettatura a passo fine. Aggiungere "**/P2**"al codice
*Available with Thin pitch thread. Please, add "**/P2**" to the code*

- Materiale base: acciaio zincato (C40). Con gomma antiscivolo NBR 80 shore
  Materiale stelo: acciaio zincato FE. Su richiesta l'elemento di livellamento viene fornito con dado in acciaio.

- I valori dei carichi sopra riportati sono calcolati in condizioni statiche alla metà della lunghezza dello stelo filettato. Qualora s'intendesse utilizzare i supporti in presenza di vibrazioni o carichi in movimento, tali valori dovranno essere adeguatamente ridotti. Per ulteriori chiarimenti consultare il nostro ufficio tecnico. Ogni nostra responsabilità decade in caso di manomissioni o modifiche dei componenti.

- *Galvanized steel base (C40). Non-skid plate in NBR rubber 80 shore*
  Articulated galvanized steel screw. The leveling element could be supplied, on request, with steel nut.

- *Load values above mentioned have to be considered referring to static conditions calculated at the half of the screw length. In conditions of vibrations or in presence of dynamic loads these values should be reduced. For further information consult our technical office. We cannot accept responsibility for mounts that have been tampered or modified*

Piede in Acciao Verniciato — CARICHI PESANTI

Caratteristiche: BASE DAL PIENO Ø 120, STELO SNODATO 30°

Features: SOLID STEEL BASE Ø 120, 30° ARTICULATED STEM

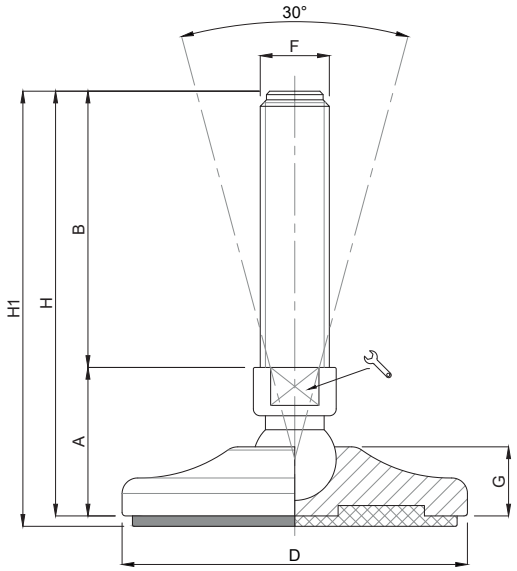

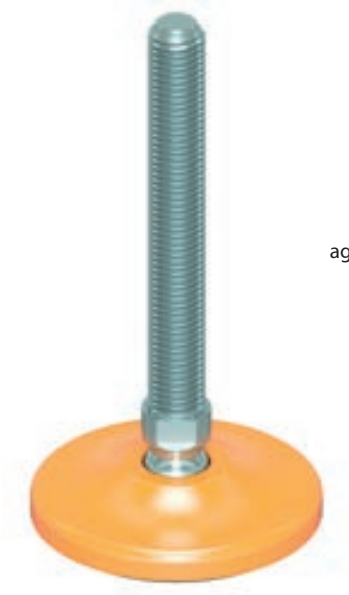

Per finitura zincata, aggiungere /Z al codice standard

Please, add /Z to the standard code for zinc coating

CODICE - *CODE*		descrizione	DIMENSIONI PRINCIPALI - *MAIN DIMENSIONS*								CARICO STATICO *STATIC LOAD* NEWTON
standard *standard*	antiscivolo *antislip*	*description*	A	B	D	🔧	F	G	H	H1	
10814	10815	M16X50	46	50	Ø 120	20	M16	23	96	99	35000
10816	10817	M16X75	46	75	Ø 120	20	M16	23	121	124	35000
10818	10819	M16X100	46	100	Ø 120	20	M16	23	146	149	35000
10820	10821	M16X125	46	125	Ø 120	20	M16	23	171	174	35000
10822	10823	M16X150	46	150	Ø 120	20	M16	23	196	199	35000
10824	10825	M16X175	46	175	Ø 120	20	M16	23	221	224	35000
10826	10827	M16X200	46	200	Ø 120	20	M16	23	246	249	35000
10832	10833	M20X75	46	75	Ø 120	20	M20	23	121	124	45000
10834	10835	M20X100	46	100	Ø 120	20	M20	23	146	149	45000
10836	10837	M20X125	46	125	Ø 120	20	M20	23	171	174	45000
10838	10839	M20X150	46	150	Ø 120	20	M20	23	196	199	45000
10840	10841	M20X175	46	175	Ø 120	20	M20	23	221	224	45000
10842	10843	M20X200	46	200	Ø 120	20	M20	23	246	249	45000
10844	10845	M20X225	46	225	Ø 120	20	M20	23	271	274	45000
10846	10847	M20X250	46	250	Ø 120	20	M20	23	296	299	45000

- Materiale base: acciaio zincato (C40). Con gomma antiscivolo NBR 80 shore
  Materiale stelo: acciaio zincato FE. Su richiesta l'elemento di livellamento viene fornito con dado in acciaio.

- I valori dei carichi sopra riportati sono calcolati in condizioni statiche alla metà della lunghezza dello stelo filettato. Qualora s'intendesse utilizzare i supporti in presenza di vibrazioni o carichi in movimento, tali valori dovranno essere adeguatamente ridotti. Per ulteriori chiarimenti consultare il nostro ufficio tecnico. Ogni nostra responsabilità decade in caso di manomissioni o modifiche dei componenti.

- *Galvanized steel base (C40). Non-skid plate in NBR rubber 80 shore*
  Articulated galvanized steel screw. The leveling element could be supplied, on request, with steel nut.

- *Load values above mentioned have to be considered referring to static conditions calculated at the half of the screw length. In conditions of vibrations or in presence of dynamic loads these values should be reduced. For further information consult our technical office. We cannot accept responsibility for mounts that have been tampered or modified*

Piede in Acciao Verniciato — CARICHI PESANTI

Caratteristiche: BASE DAL PIENO Ø 120, STELO SNODATO 30°

Features: SOLID STEEL BASE Ø 120, 30° ARTICULATED STEM

Martin
Levelling Components

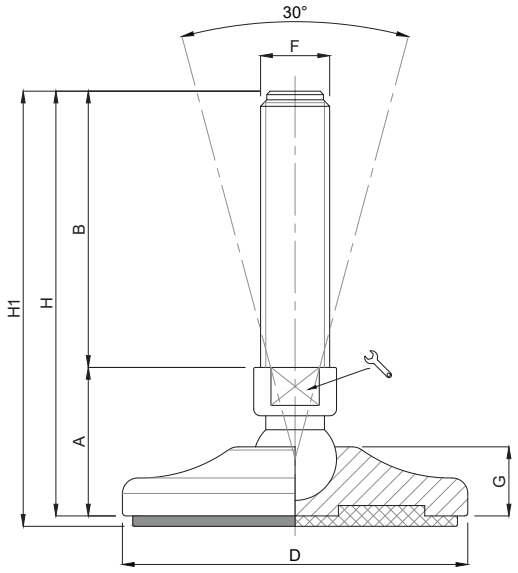

Per finitura zincata, aggiungere /Z al codice standard

Please, add /Z to the standard code for zinc coating

	CODICE - *CODE* standard *standard*	antiscivolo *antislip*	descrizione *description*	DIMENSIONI PRINCIPALI - *MAIN DIMENSIONS* A	B	D	F	G	H	H1	CARICO STATICO *STATIC LOAD* NEWTON
	10850	10851	M24X75	47	75	Ø 120	20	M24	23	122	125	55000
	10852	10853	M24X100	47	100	Ø 120	20	M24	23	147	150	55000
	10854	10855	M24X125	47	125	Ø 120	20	M24	23	172	175	55000
*	10856	10857	M24X150	47	150	Ø 120	20	M24	23	197	200	55000
	10858	10859	M24X175	47	175	Ø 120	20	M24	23	222	225	55000
*	10860	10861	M24X200	47	200	Ø 120	20	M24	23	247	250	55000
	10862	10863	M24X225	47	225	Ø 120	20	M24	23	272	275	55000
	10864	10865	M24X250	47	250	Ø 120	20	M24	23	297	300	55000
	10866	10867	M30X100	47	100	Ø 120	26	M30	23	147	150	65000
	10868	10869	M30X125	47	125	Ø 120	26	M30	23	172	175	65000
*	10870	10871	M30X150	47	150	Ø 120	26	M30	23	197	200	65000
	10872	10873	M30X175	47	175	Ø 120	26	M30	23	222	225	65000
*	10874	10875	M30X200	47	200	Ø 120	26	M30	23	247	250	65000
	10876	10877	M30X225	47	225	Ø 120	26	M30	23	272	275	65000
	10878	10879	M30X250	47	250	Ø 120	26	M30	23	297	300	65000

* Disponibile con Filettatura a passo fine. Aggiungere "**/P2**"al codice
*Available with Thin pitch thread. Please, add "**/P2**" to the code*

- Materiale base: acciaio zincato (C40). Con gomma antiscivolo NBR 80 shore
  Materiale stelo: acciaio zincato FE. Su richiesta l'elemento di livellamento viene fornito con dado in acciaio.

- I valori dei carichi sopra riportati sono calcolati in condizioni statiche alla metà della lunghezza dello stelo filettato. Qualora s'intendesse utilizzare i supporti in presenza di vibrazioni o carichi in movimento, tali valori dovranno essere adeguatamente ridotti. Per ulteriori chiarimenti consultare il nostro ufficio tecnico. Ogni nostra responsabilità decade in caso di manomissioni o modifiche dei componenti.

- *Galvanized steel base (C40). Non-skid plate in NBR rubber 80 shore*
  Articulated galvanized steel screw. The leveling element could be supplied, on request, with steel nut.

- *Load values above mentioned have to be considered referring to static conditions calculated at the half of the screw length. In conditions of vibrations or in presence of dynamic loads these values should be reduced. For further information consult our technical office. We cannot accept responsibility for mounts that have been tampered or modified*

ACCIAIO

Piede in Acciao Verniciato & Zincato — CARICHI PESANTI

Caratteristiche: BASE DAL PIENO Ø 80, STELO SNODATO 10°

Features: SOLID STEEL BASE Ø 80, 10° ARTICULATED STEM

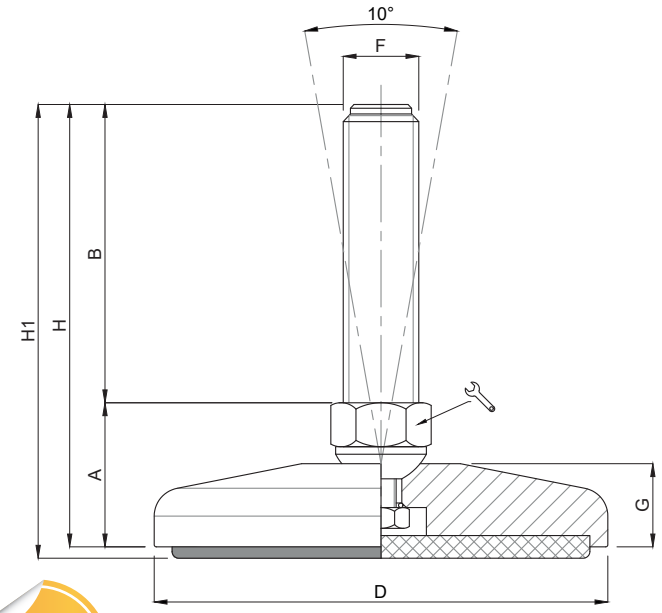

Versione Verniciata
Painted Version

CODICE - *CODE* standard *standard*	CODICE - *CODE* antiscivolo *antislip*	descrizione *description*	DIMENSIONI PRINCIPALI - *MAIN DIMENSIONS* A	B	D		F	G	H	H1	CARICO STATICO *STATIC LOAD* NEWTON
11298	11299	M16X100	33	100	Ø 80	24	M16	19	133	136	30000
11302	11303	M16X150	33	150	Ø 80	24	M16	19	183	186	30000
11306	11307	M16X200	33	200	Ø 80	24	M16	19	233	236	30000
11298/20	11299/20	M20X100	33	100	Ø 80	24	M20	19	133	136	35000
11302/20	11303/20	M20X150	33	150	Ø 80	24	M20	19	183	186	35000
11306/20	11307/20	M20X200	33	200	Ø 80	24	M20	19	233	236	35000
11308/20	11309/20	M20X225	33	225	Ø 80	24	M20	19	258	261	35000
11298/24	11299/24	M24X100	33	100	Ø 80	24	M24	19	133	136	40000
* 11302/24	11303/24	M24X150	33	150	Ø 80	24	M24	19	183	186	40000
* 11306/24	11307/24	M24X200	33	200	Ø 80	24	M24	19	233	236	40000
11308/24	11309/24	M24X225	33	225	Ø 80	24	M24	19	258	261	40000

* Disponibile con Filettatura a passo fine. Aggiungere "**/P2**"al codice
*Available with Thin pitch thread. Please, add "**/P2**" to the code*

Versione Zincata
Zinc Version

CODICE - *CODE* standard *standard*	CODICE - *CODE* antiscivolo *antislip*	descrizione *description*	DIMENSIONI PRINCIPALI - *MAIN DIMENSIONS* A	B	D		F	G	H	H1	CARICO STATICO *STATIC LOAD* NEWTON
11322	11323	M16X100	33	100	Ø 80	24	M16	19	133	136	30000
11326	11327	M16X150	33	150	Ø 80	24	M16	19	183	186	30000
11330	11331	M16X200	33	200	Ø 80	24	M16	19	233	236	30000
11322/20	11323/20	M20X100	33	100	Ø 80	24	M20	19	133	136	35000
11326/20	11327/20	M20X150	33	150	Ø 80	24	M20	19	183	186	35000
11330/20	11331/20	M20X200	33	200	Ø 80	24	M20	19	233	236	35000
11332/20	11333/20	M20X225	33	225	Ø 80	24	M20	19	258	261	35000
11322/24	11323/24	M24X100	33	100	Ø 80	24	M24	19	133	136	40000
* 11326/24	11327/24	M24X150	33	150	Ø 80	24	M24	19	183	186	40000
* 11330/24	11331/24	M24X200	33	200	Ø 80	24	M24	19	233	236	40000
11332/24	11333/24	M24X225	33	225	Ø 80	24	M24	19	258	261	40000

* Disponibile con Filettatura a passo fine. Aggiungere "**/P2**"al codice
*Available with Thin pitch thread. Please, add "**/P2**" to the code*

Piede in Acciao Verniciato & Zincato — CARICHI PESANTI

Caratteristiche: BASE DAL PIENO Ø 100, STELO SNODATO 10°

Features: SOLID STEEL BASE Ø 100, 10° ARTICULATED STEM

Martin
Levelling Components

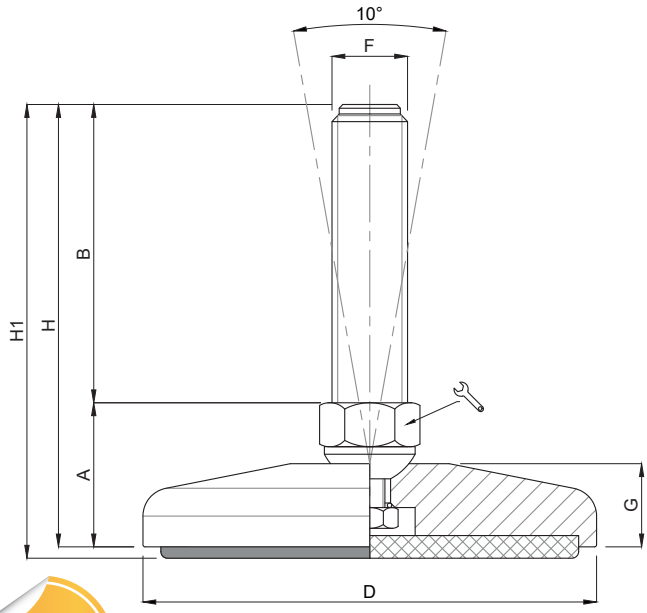

Versione Verniciata
Painted Version

	CODICE - *CODE* standard *standard*	antiscivolo *antislip*	descrizione *description*	DIMENSIONI PRINCIPALI - *MAIN DIMENSIONS* A	B	D	F	G	H	H1	CARICO STATICO *STATIC LOAD* NEWTON
	11346	11347	M20X100	34	100	Ø 100	24	M20	20	134	137	40000
	11350	11351	M20X150	34	150	Ø 100	24	M20	20	184	187	40000
	11354	11355	M20X200	34	200	Ø 100	24	M20	20	234	237	40000
	11356	11357	M20X225	34	225	Ø 100	24	M20	20	259	262	40000
	11346/24	11347/24	M24X100	34	100	Ø 100	24	M24	20	134	137	45000
*	11350/24	11351/24	M24X150	34	150	Ø 100	24	M24	20	184	187	45000
*	11354/24	11355/24	M24X200	34	200	Ø 100	24	M24	20	234	237	45000
	11356/24	11357/24	M24X225	34	225	Ø 100	24	M24	20	259	262	45000
	11346/30	11347/30	M30X100	36	100	Ø 100	30	M30	20	134	137	50000
*	11350/30	11351/30	M30X150	36	150	Ø 100	30	M30	20	184	187	50000
*	11354/30	11355/30	M30X200	36	200	Ø 100	30	M30	20	234	237	50000
	11356/30	11357/30	M30X225	36	225	Ø 100	30	M30	20	259	262	50000

* Disponibile con Filettatura a passo fine. Aggiungere "**/P2**"al codice
*Available with Thin pitch thread. Please, add "**/P2**" to the code*

Versione Zincata
Zinc Version

	CODICE - *CODE* standard *standard*	antiscivolo *antislip*	descrizione *description*	DIMENSIONI PRINCIPALI - *MAIN DIMENSIONS* A	B	D	F	G	H	H1	CARICO STATICO *STATIC LOAD* NEWTON
	11370	11371	M20X100	34	100	Ø 100	24	M20	20	134	137	40000
	11374	11375	M20X150	34	150	Ø 100	24	M20	20	184	187	40000
	11378	11379	M20X200	34	200	Ø 100	24	M20	20	234	237	40000
	11380	11381	M20X225	34	225	Ø 100	24	M20	20	259	262	40000
	11370/24	11371/24	M24X100	34	100	Ø 100	24	M24	20	134	137	45000
*	11374/24	11375/24	M24X150	34	150	Ø 100	24	M24	20	184	187	45000
*	11378/24	11379/24	M24X200	34	200	Ø 100	24	M24	20	234	237	45000
	11380/24	11381/24	M24X225	34	225	Ø 100	24	M24	20	259	262	45000
	11370/30	11371/30	M30X100	36	100	Ø 100	30	M30	20	136	139	50000
*	11374/30	11375/30	M30X150	36	150	Ø 100	30	M30	20	186	189	50000
*	11378/30	11379/30	M30X200	36	200	Ø 100	30	M30	20	236	239	50000
	11380/30	11381/30	M30X225	36	225	Ø 100	30	M30	20	261	264	50000

* Disponibile con Filettatura a passo fine. Aggiungere "**/P2**"al codice
*Available with Thin pitch thread. Please, add "**/P2**" to the code*

Piede in Acciao Verniciato & Zincato — CARICHI PESANTI

Caratteristiche: BASE DAL PIENO Ø 120, STELO SNODATO 10°

Features: SOLID STEEL BASE Ø 120, 10° ARTICULATED STEM

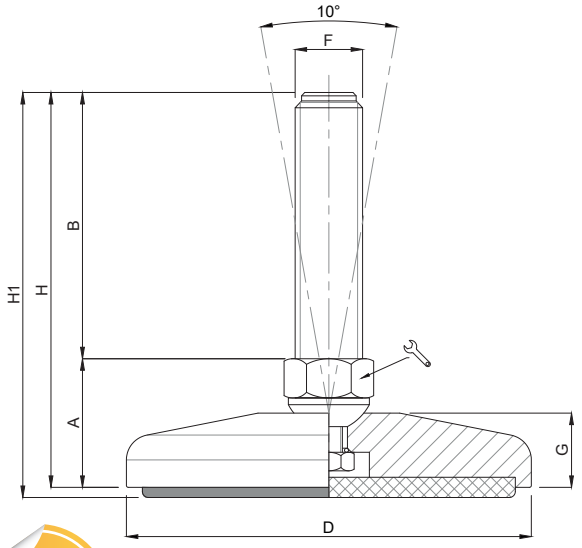

Versione Verniciata
Painted Version

	CODICE - *CODE* standard *standard*	CODICE - *CODE* antiscivolo *antislip*	descrizione *description*	DIMENSIONI PRINCIPALI - *MAIN DIMENSIONS* A	B	D	🔧	F	G	H	H1	CARICO STATICO *STATIC LOAD* NEWTON
	11394	11395	M20X100	36	100	Ø 120	24	M20	22	136	139	45000
	11398	11399	M20X150	36	150	Ø 120	24	M20	22	186	189	45000
	11402	11403	M20X200	36	200	Ø 120	24	M20	22	236	239	45000
	11404	11405	M20X225	36	225	Ø 120	24	M20	22	261	264	45000
	11394/24	11395/24	M24X100	36	100	Ø 120	24	M24	22	136	139	50000
*	11398/24	11399/24	M24X150	36	150	Ø 120	24	M24	22	186	189	50000
*	11402/24	11403/24	M24X200	36	200	Ø 120	24	M24	22	236	239	50000
	11404/24	11405/24	M24X225	36	225	Ø 120	24	M24	22	261	264	50000
	11394/30	11395/30	M30X100	38	100	Ø 120	30	M30	22	138	141	60000
*	11398/30	11399/30	M30X150	38	150	Ø 120	30	M30	22	188	191	60000
*	11402/30	11403/30	M30X200	38	200	Ø 120	30	M30	22	238	241	60000
	11404/30	11405/30	M30X225	38	225	Ø 120	30	M30	22	263	266	60000

* Disponibile con Filettatura a passo fine. Aggiungere "**/P2**"al codice
*Available with Thin pitch thread. Please, add "**/P2**" to the code*

Versione Zincata
Zinc Version

	CODICE - *CODE* standard *standard*	CODICE - *CODE* antiscivolo *antislip*	descrizione *description*	DIMENSIONI PRINCIPALI - *MAIN DIMENSIONS* A	B	D	🔧	F	G	H	H1	CARICO STATICO *STATIC LOAD* NEWTON
	11418	11419	M20X100	36	100	Ø 120	24	M20	22	136	139	45000
	11422	11423	M20X150	36	150	Ø 120	24	M20	22	186	189	45000
	11426	11427	M20X200	36	200	Ø 120	24	M20	22	236	239	50000
	11428	11429	M20X225	36	225	Ø 120	24	M20	22	261	264	50000
	11418/24	11419/24	M24X100	36	100	Ø 120	24	M24	22	136	139	50000
*	11422/24	11423/24	M24X150	36	150	Ø 120	24	M24	22	186	189	50000
*	11426/24	11427/24	M24X200	36	200	Ø 120	24	M24	22	236	239	50000
	11428/24	11429/24	M24X225	36	225	Ø 120	24	M24	22	261	264	50000
	11418/30	11419/30	M30X100	38	100	Ø 120	30	M30	22	138	141	60000
*	11422/30	11423/30	M30X150	38	150	Ø 120	30	M30	22	188	191	60000
*	11426/30	11427/30	M30X200	38	200	Ø 120	30	M30	22	238	241	60000
	11428/30	11429/30	M30X225	38	225	Ø 120	30	M30	22	263	266	60000

* Disponibile con Filettatura a passo fine. Aggiungere "**/P2**"al codice
*Available with Thin pitch thread. Please, add "**/P2**" to the code*

Piede in Acciao Verniciato & Zincato — CARICHI PESANTI

Caratteristiche: BASE DAL PIENO Ø 159, STELO SNODATO 10°

Features: SOLID STEEL BASE Ø 159, 10° ARTICULATED STEM

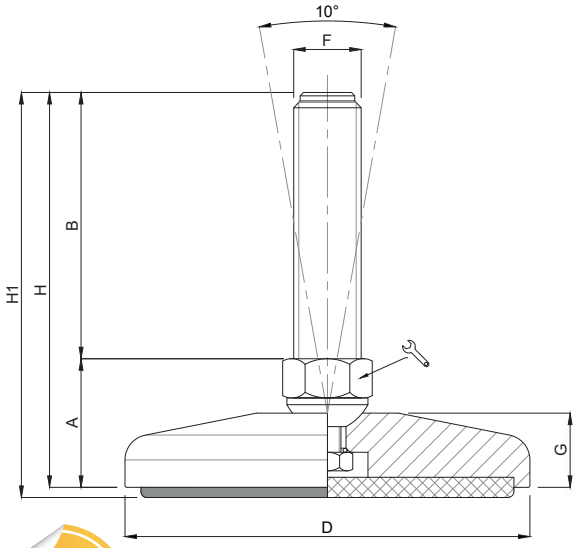

Versione Verniciata
Painted Version

	CODICE - *CODE* standard *standard*	antiscivolo *antislip*	descrizione *description*	DIMENSIONI PRINCIPALI - *MAIN DIMENSIONS* A	B	D		F	G	H	H1	CARICO STATICO *STATIC LOAD* NEWTON
	11442	11443	M20X100	36	100	Ø 159	24	M20	23	136	139	50000
	11446	11447	M20X150	36	150	Ø 159	24	M20	23	186	189	50000
	11450	11451	M20X200	36	200	Ø 159	24	M20	23	236	239	50000
	11452	11453	M20X225	36	225	Ø 159	24	M20	23	261	264	50000
	11442/24	11443/24	M24X100	36	100	Ø 159	24	M24	23	136	139	60000
*	11446/24	11447/24	M24X150	36	150	Ø 159	24	M24	23	186	189	60000
*	11450/24	11451/24	M24X200	36	200	Ø 159	24	M24	23	236	239	60000
	11452/24	11453/24	M24X225	36	225	Ø 159	24	M24	23	261	264	60000
	11442/30	11443/30	M30X100	38	100	Ø 159	30	M30	23	138	141	70000
*	11446/30	11447/30	M30X150	38	150	Ø 159	30	M30	23	188	191	70000
*	11450/30	11451/30	M30X200	38	200	Ø 159	30	M30	23	238	241	70000
	11452/30	11453/30	M30X225	38	225	Ø 159	30	M30	23	263	266	70000

* Disponibile con Filettatura a passo fine. Aggiungere "**/P2**"al codice
*Available with Thin pitch thread. Please, add "**/P2**" to the code*

Versione Zincata
Zinc Version

	CODICE - *CODE* standard *standard*	antiscivolo *antislip*	descrizione *description*	DIMENSIONI PRINCIPALI - *MAIN DIMENSIONS* A	B	D		F	G	H	H1	CARICO STATICO *STATIC LOAD* NEWTON
	11466	11467	M20X100	36	100	Ø 159	24	M20	23	136	139	50000
	11470	11471	M20X150	36	150	Ø 159	24	M20	23	186	189	50000
	11474	11475	M20X200	36	200	Ø 159	24	M20	23	236	239	50000
	11476	11477	M20X225	36	225	Ø 159	24	M20	23	261	264	50000
	11466/24	11467/24	M24X100	36	100	Ø 159	24	M24	23	136	139	60000
*	11470/24	11471/24	M24X150	36	150	Ø 159	24	M24	23	186	189	60000
*	11474/24	11475/24	M24X200	36	200	Ø 159	24	M24	23	236	239	60000
	11476/24	11477/24	M24X225	36	225	Ø 159	24	M24	23	261	264	60000
	11466/30	11467/30	M30X100	38	100	Ø 159	30	M30	23	138	141	70000
*	11470/30	11471/30	M30X150	38	150	Ø 159	30	M30	23	188	191	70000
*	11474/30	11475/30	M30X200	38	200	Ø 159	30	M30	23	238	241	70000
	11476/30	11477/30	M30X225	38	225	Ø 159	30	M30	23	263	266	70000

* Disponibile con Filettatura a passo fine. Aggiungere "**/P2**"al codice
*Available with Thin pitch thread. Please, add "**/P2**" to the code*

Martin
Levelling Components

Piede in Acciao Verniciato & Zincato — CARICHI PESANTI

Caratteristiche: BASE DAL PIENO Ø 80, STELO FISSO

Features: SOLID STEEL BASE Ø 80, FIX STEM

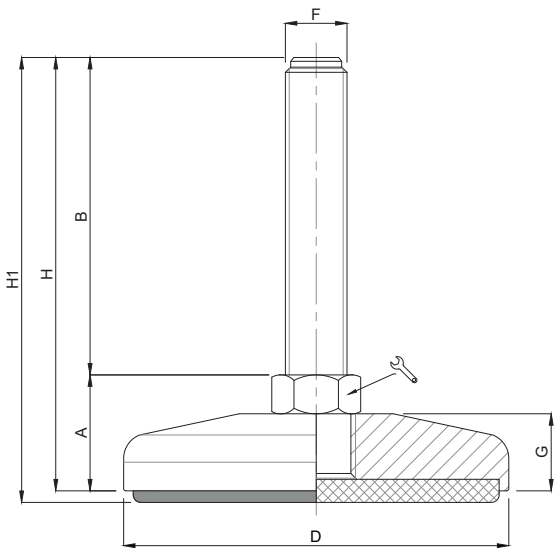

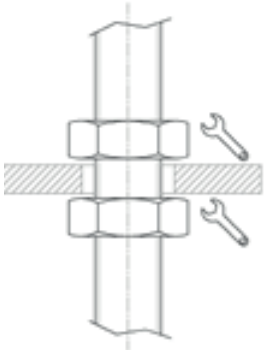

ATTENZIONE:
Stelo non girevole.
Utilizzare Dado contro Dado.
Dado non fornito.

ATTENTION:
Stem not revolving.
Use Nut vs. Nut.
Nut not provided.

Versione Verniciata
Painted Version

CODICE - *CODE* antiscivolo - *antislip*	descrizione *description*	DIMENSIONI PRINCIPALI - *MAIN DIMENSIONS* A	B	D		F	G	H1	CARICO STATICO *STATIC LOAD* NEWTON
11491	M16X100	28	100	Ø 80	20	M16	19	131	30000
11495	M16X150	28	150	Ø 80	20	M16	19	181	30000
11499	M16X200	28	200	Ø 80	20	M16	19	231	30000
11539	M20X100	28	100	Ø 80	24	M20	19	131	35000
11543	M20X150	28	150	Ø 80	24	M20	19	181	35000
11547	M20X200	28	200	Ø 80	24	M20	19	231	35000
11549	M20X225	28	225	Ø 80	24	M20	19	256	35000
11539/24	M24X100	28	100	Ø 80	24	M24	19	131	40000
* 11543/24	M24X150	28	150	Ø 80	24	M24	19	181	40000
* 11547/24	M24X200	28	200	Ø 80	24	M24	19	231	40000
11549/24	M24X225	28	225	Ø 80	24	M24	19	256	40000

* Disponibile con Filettatura a passo fine. Aggiungere "**/P2**"al codice
*Available with Thin pitch thread. Please, add "**/P2**" to the code*

Versione Zincata
Zinc Version

CODICE - *CODE* antiscivolo - *antislip*	descrizione *description*	DIMENSIONI PRINCIPALI - *MAIN DIMENSIONS* A	B	D		F	G	H1	CARICO STATICO *STATIC LOAD* NEWTON
11515	M16X100	28	100	Ø 80	20	M16	19	131	30000
11519	M16X150	28	150	Ø 80	20	M16	19	181	30000
11523	M16X200	28	200	Ø 80	20	M16	19	231	30000
11563	M20X100	28	100	Ø 80	24	M20	19	131	35000
11567	M20X150	28	150	Ø 80	24	M20	19	181	35000
11571	M20X200	28	200	Ø 80	24	M20	19	231	35000
11573	M20X225	28	225	Ø 80	24	M20	19	256	35000
11563/24	M24X100	28	100	Ø 80	24	M24	19	131	40000
* 11567/24	M24X150	28	150	Ø 80	24	M24	19	181	40000
* 11571/24	M24X200	28	200	Ø 80	24	M24	19	231	40000
11573/24	M24X225	28	225	Ø 80	24	M24	19	256	40000

* Disponibile con Filettatura a passo fine. Aggiungere "**/P2**"al codice
*Available with Thin pitch thread. Please, add "**/P2**" to the code*

Piede in Acciao Verniciato & Zincato — CARICHI PESANTI

Caratteristiche: BASE DAL PIENO Ø 100, STELO FISSO

Features: SOLID STEEL BASE Ø 100, FIX STEM

Martin
Levelling Components

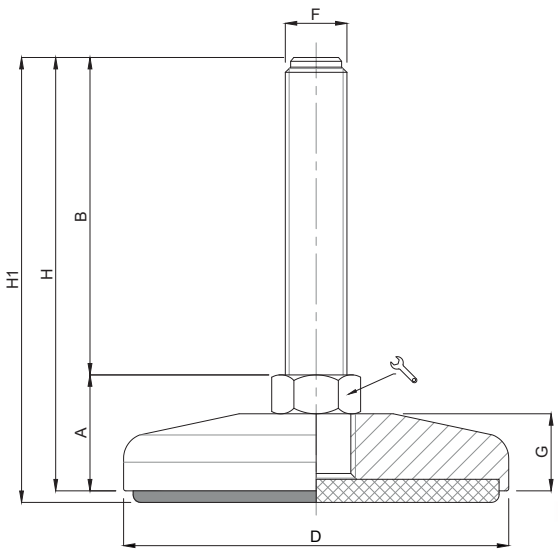

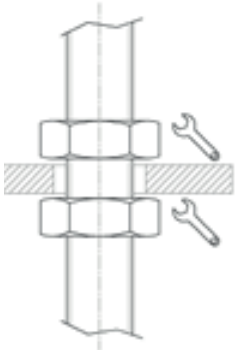

ATTENZIONE:
Stelo non girevole.
Utilizzare Dado contro Dado.
Dado non fornito.

ATTENTION:
Stem not revolving.
Use Nut vs. Nut.
Nut not provided.

Versione Verniciata
Painted Version

	CODICE - *CODE* antiscivolo - *antislip*	descrizione *description*	DIMENSIONI PRINCIPALI - *MAIN DIMENSIONS* A	B	D		F	G	H1	CARICO STATICO *STATIC LOAD* NEWTON
	11587	M16X100	30	100	Ø 100	24	M16	20	133	35000
	11591	M16X150	30	150	Ø 100	24	M16	20	183	35000
	11595	M16X200	30	200	Ø 100	24	M16	20	233	35000
	11643	M20X100	30	100	Ø 100	24	M20	20	133	40000
	11647	M20X150	30	150	Ø 100	24	M20	20	186	40000
	11651	M20X200	30	200	Ø 100	24	M20	20	233	40000
	11655	M20X250	30	250	Ø 100	24	M20	20	283	40000
	11699	M24X100	30	100	Ø 100	24	M24	20	133	45000
*	11703	M24X150	30	150	Ø 100	24	M24	20	183	45000
*	11707	M24X200	30	200	Ø 100	24	M24	20	233	45000
	11711	M24X250	30	250	Ø 100	24	M24	20	283	45000

* Disponibile con Filettatura a passo fine. Aggiungere "**/P2**"al codice
*Available with Thin pitch thread. Please, add "**/P2**" to the code*

Versione Zincata
Zinc Version

	CODICE - *CODE* antiscivolo - *antislip*	descrizione *description*	DIMENSIONI PRINCIPALI - *MAIN DIMENSIONS* A	B	D		F	G	H1	CARICO STATICO *STATIC LOAD* NEWTON
	11615	M16X100	30	100	Ø 100	24	M16	20	133	35000
	11619	M16X150	30	150	Ø 100	24	M16	20	183	35000
	11623	M16X200	30	200	Ø 100	24	M16	20	233	35000
	11671	M20X100	30	100	Ø 100	24	M20	20	133	40000
	11675	M20X150	30	150	Ø 100	24	M20	20	183	40000
	11679	M20X200	30	200	Ø 100	24	M20	20	233	40000
	11683	M20X250	30	250	Ø 100	24	M20	20	283	40000
	11727	M24X100	30	100	Ø 100	24	M24	20	133	45000
*	11731	M24X150	30	150	Ø 100	24	M24	20	183	45000
*	11735	M24X200	30	200	Ø 100	24	M24	20	233	45000
	11739	M24X250	30	250	Ø 100	24	M24	20	283	45000

* Disponibile con Filettatura a passo fine. Aggiungere "**/P2**"al codice
*Available with Thin pitch thread. Please, add "**/P2**" to the code*

Martin
Levelling Components

Piede in Acciao Verniciato & Zincato — CARICHI PESANTI

Caratteristiche: BASE DAL PIENO Ø 120, STELO FISSO

Features: SOLID STEEL BASE Ø 120, FIX STEM

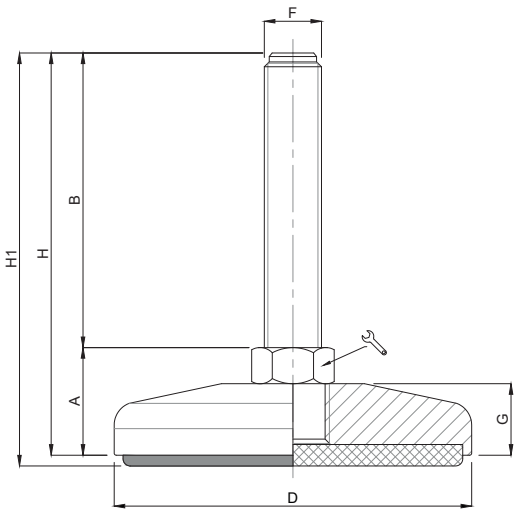

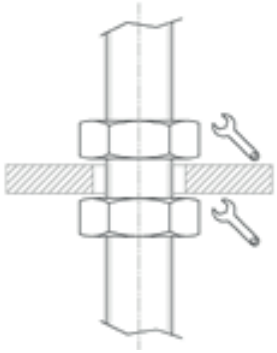

ATTENZIONE:
Stelo non girevole.
Utilizzare Dado contro Dado.
Dado non fornito.

ATTENTION:
Stem not revolving.
Use Nut vs. Nut.
Nut not provided.

Versione Verniciata
Painted Version

CODICE - *CODE* antiscivolo - *antislip*	descrizione *description*	DIMENSIONI PRINCIPALI - *MAIN DIMENSIONS* A	B	D		F	G	H1	CARICO STATICO *STATIC LOAD* NEWTON
11755	M20X100	32	100	Ø 120	24	M20	22	135	45000
11759	M20X150	32	150	Ø 120	24	M20	22	185	45000
11763	M20X200	32	200	Ø 120	24	M20	22	235	45000
11767	M20X250	32	250	Ø 120	24	M20	22	285	45000
11811	M24X100	32	100	Ø 120	24	M24	22	135	50000
* 11815	M24X150	32	150	Ø 120	24	M24	22	185	50000
* 11819	M24X200	32	200	Ø 120	24	M24	22	235	50000
11823	M24X250	32	250	Ø 120	24	M24	22	285	50000
11867	M30X100	32	100	Ø 120	30	M30	22	135	60000
* 11871	M30X150	32	150	Ø 120	30	M30	22	185	60000
* 11875	M30X200	32	200	Ø 120	30	M30	22	235	60000
11879	M30X250	32	250	Ø 120	30	M30	22	285	60000

* Disponibile con Filettatura a passo fine. Aggiungere "**/P2**"al codice
*Available with Thin pitch thread. Please, add "**/P2**" to the code*

Versione Zincata
Zinc Version

CODICE - *CODE* antiscivolo - *antislip*	descrizione *description*	DIMENSIONI PRINCIPALI - *MAIN DIMENSIONS* A	B	D		F	G	H1	CARICO STATICO *STATIC LOAD* NEWTON
11783	M20X100	32	100	Ø 120	24	M20	22	135	45000
11787	M20X150	32	150	Ø 120	24	M20	22	185	45000
11791	M20X200	32	200	Ø 120	24	M20	22	235	45000
11795	M20X250	32	250	Ø 120	24	M20	22	285	45000
11839	M24X100	32	100	Ø 120	24	M24	22	135	50000
* 11843	M24X150	32	150	Ø 120	24	M24	22	185	50000
* 11847	M24X200	32	200	Ø 120	24	M24	22	235	50000
11851	M24X250	32	250	Ø 120	24	M24	22	285	50000
11895	M30X100	32	100	Ø 120	30	M30	22	135	60000
* 11899	M30X150	32	150	Ø 120	30	M30	22	185	60000
* 11903	M30X200	32	200	Ø 120	30	M30	22	235	60000
11907	M30X250	32	250	Ø 120	30	M30	22	285	60000

* Disponibile con Filettatura a passo fine. Aggiungere "**/P2**"al codice
*Available with Thin pitch thread. Please, add "**/P2**" to the code*

Piede in Acciao Verniciato & Zincato — CARICHI PESANTI

Caratteristiche: BASE DAL PIENO Ø 159, STELO FISSO

Features: SOLID STEEL BASE Ø 159, FIX STEM

Martin
Levelling Components

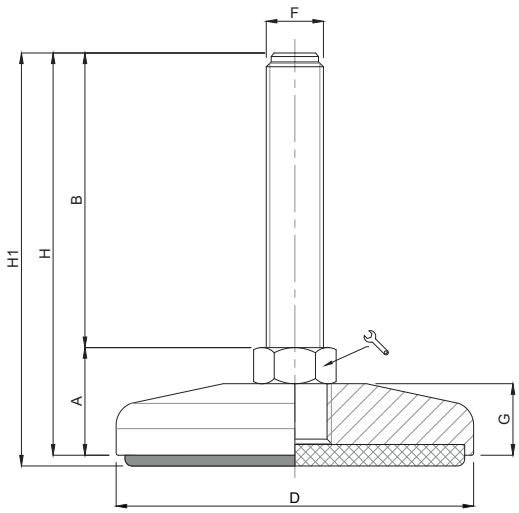

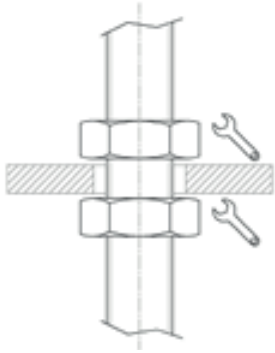

ATTENZIONE:
Stelo non girevole.
Utilizzare Dado contro Dado.
Dado non fornito.

ATTENTION:
Stem not revolving.
Use Nut vs. Nut.
Nut not provided.

Versione Verniciata
Painted Version

	CODICE - *CODE* antiscivolo - *antislip*	descrizione *description*	DIMENSIONI PRINCIPALI - *MAIN DIMENSIONS* A	B	D		F	G	H1	CARICO STATICO *STATIC LOAD* NEWTON
	11923	M20X100	33	100	Ø 159	24	M20	23	136	50000
	11927	M20X150	33	150	Ø 159	24	M20	23	186	50000
	11931	M20X200	33	200	Ø 159	24	M20	23	236	50000
	11935	M20X250	33	250	Ø 159	24	M20	23	286	50000
	11979	M24X100	33	100	Ø 159	24	M24	23	136	60000
*	11983	M24X150	33	150	Ø 159	24	M24	23	186	60000
*	11987	M24X200	33	200	Ø 159	24	M24	23	236	60000
	11991	M24X250	33	250	Ø 159	24	M24	23	286	60000
	12035	M30X100	33	100	Ø 159	30	M30	23	136	70000
*	12039	M30X150	33	150	Ø 159	30	M30	23	186	70000
*	12043	M30X200	33	200	Ø 159	30	M30	23	236	70000
	12047	M30X250	33	250	Ø 159	30	M30	23	286	70000

* Disponibile con Filettatura a passo fine. Aggiungere "**/P2**"al codice
*Available with Thin pitch thread. Please, add "**/P2**" to the code*

Versione Zincata
Zinc Version

	CODICE - *CODE* antiscivolo - *antislip*	descrizione *description*	DIMENSIONI PRINCIPALI - *MAIN DIMENSIONS* A	B	D		F	G	H1	CARICO STATICO *STATIC LOAD* NEWTON
	11951	M20X100	33	100	Ø 159	24	M20	23	136	50000
	11955	M20X150	33	150	Ø 159	24	M20	23	186	50000
	11959	M20X200	33	200	Ø 159	24	M20	23	236	50000
	11963	M20X250	33	250	Ø 159	24	M20	23	286	50000
	12007	M24X100	33	100	Ø 159	24	M24	23	136	60000
*	12011	M24X150	33	150	Ø 159	24	M24	23	186	60000
*	12015	M24X200	33	200	Ø 159	24	M24	23	236	60000
	12019	M24X250	33	250	Ø 159	24	M24	23	286	60000
	12063	M30X100	33	100	Ø 159	30	M30	23	136	70000
*	12067	M30X150	33	150	Ø 159	30	M30	23	186	70000
*	12071	M30X200	33	200	Ø 159	30	M30	23	236	70000
	12075	M30X250	33	250	Ø 159	30	M30	23	286	70000

* Disponibile con Filettatura a passo fine. Aggiungere "**/P2**"al codice
*Available with Thin pitch thread. Please, add "**/P2**" to the code*

Martin
Levelling Components

Piede in Acciao Verniciato & Zincato — CARICHI PESANTI

Caratteristiche: BASE DAL PIENO CON 2 FORI Ø 100, STELO FISSO

Features: SOLID STEEL BASE Ø 100 WITH 2 BORES, FIX STEM

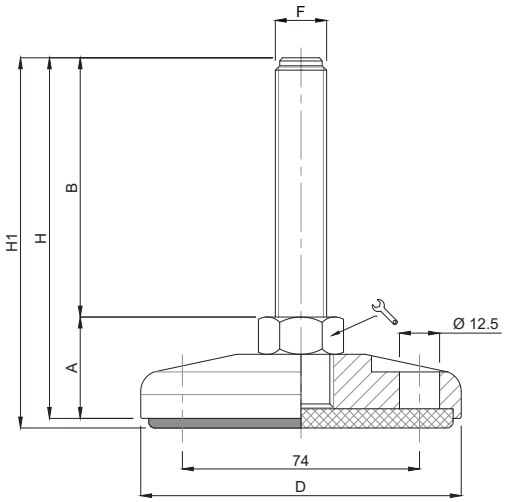

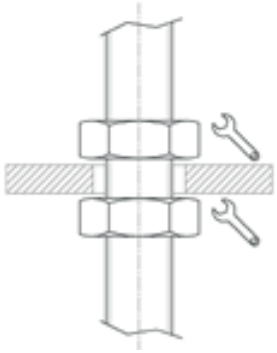

ATTENZIONE:
Stelo non girevole.
Utilizzare Dado contro Dado.
Dado non fornito.

ATTENTION:
Stem not revolving.
Use Nut vs. Nut.
Nut not provided.

Versione Verniciata
Painted Version

	CODICE - *CODE* standard *standard*	CODICE - *CODE* antiscivolo *antislip*	descrizione *description*	DIMENSIONI PRINCIPALI - *MAIN DIMENSIONS* A	B	D	F	G	H	H1	CARICO STATICO *STATIC LOAD* NEWTON
	12090	12090/G	M16X100	29	100	Ø 100	24	M16	20	129	132	35000
	12094	12094/G	M16X150	29	150	Ø 100	24	M16	20	179	182	35000
	12098	12098/G	M16X200	29	200	Ø 100	24	M16	20	229	132	35000
	12146	12146/G	M20X100	29	100	Ø 100	24	M20	20	129	132	40000
	12150	12150/G	M20X150	29	150	Ø 100	24	M20	20	179	182	40000
	12154	12154/G	M20X200	29	200	Ø 100	24	M20	20	229	232	40000
	12158	12158/G	M20X250	29	250	Ø 100	24	M20	20	279	282	40000
	12202	12202/G	M24X100	29	100	Ø 100	24	M24	20	129	132	45000
*	12206	12206/G	M24X150	29	150	Ø 100	24	M24	20	179	182	45000
*	12210	12210/G	M24X200	29	200	Ø 100	24	M24	20	229	232	45000
	12214	12214/G	M24X250	29	250	Ø 100	24	M24	20	279	282	45000

* Disponibile con Filettatura a passo fine. Aggiungere "**/P2**"al codice
*Available with Thin pitch thread. Please, add "**/P2**" to the code*

Versione Zincata
Zinc Version

	CODICE - *CODE* standard *standard*	CODICE - *CODE* antiscivolo *antislip*	descrizione *description*	DIMENSIONI PRINCIPALI - *MAIN DIMENSIONS* A	B	D	F	G	H	H1	CARICO STATICO *STATIC LOAD* NEWTON
	12118	12118/G	M16X100	29	100	Ø 100	24	M16	20	129	132	35000
	12122	12122/G	M16X150	29	150	Ø 100	24	M16	20	179	182	35000
	12126	12126/G	M16X200	29	200	Ø 100	24	M16	20	229	232	35000
	12174	12174/G	M20X100	29	100	Ø 100	24	M20	20	129	132	40000
	12178	12178/G	M20X150	29	150	Ø 100	24	M20	20	179	282	40000
	12182	12182/G	M20X200	29	200	Ø 100	24	M20	20	229	232	40000
	12186	12186/G	M20X250	29	250	Ø 100	24	M20	20	279	282	40000
	12230	12230/G	M24X100	29	100	Ø 100	24	M24	20	129	132	45000
*	12234	12234/G	M24X150	29	150	Ø 100	24	M24	20	179	182	45000
*	12238	12238/G	M24X200	29	200	Ø 100	24	M24	20	229	232	45000
	12242	12242/G	M24X250	29	250	Ø 100	24	M24	20	279	282	45000

* Disponibile con Filettatura a passo fine. Aggiungere "**/P2**"al codice
*Available with Thin pitch thread. Please, add "**/P2**" to the code*

Piede in Acciao Verniciato & Zincato — CARICHI PESANTI

Caratteristiche: BASE DAL PIENO CON 2 FORI Ø 120, STELO FISSO

Features: SOLID STEEL BASE Ø 120 WITH 2 BORES, FIX STEM

Martin
Levelling Components

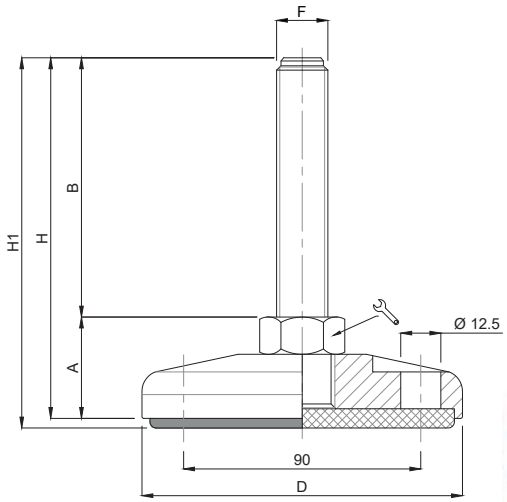

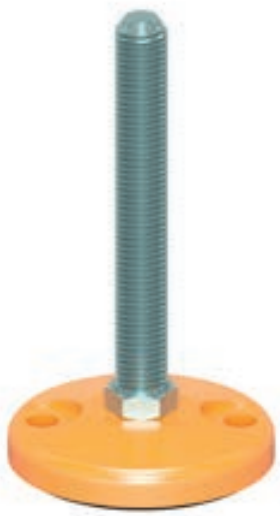

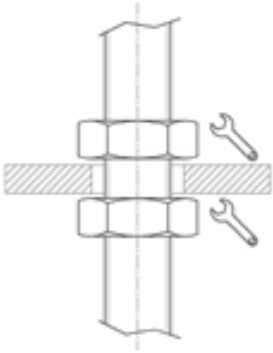

ATTENZIONE:
Stelo non girevole.
Utilizzare Dado contro Dado.
Dado non fornito.

ATTENTION:
Stem not revolving.
Use Nut vs. Nut.
Nut not provided.

Versione Verniciata
Painted Version

	CODICE - *CODE*		descrizione *description*	DIMENSIONI PRINCIPALI - *MAIN DIMENSIONS*								CARICO STATICO *STATIC LOAD* NEWTON
	standard *standard*	antiscivolo *antislip*		A	B	D		F	G	H	H1	
	12314	12314/G	M20X100	31	100	Ø 120	24	M20	22	131	134	45000
	12318	12318/G	M20X150	31	150	Ø 120	24	M20	22	181	184	45000
	12322	12322/G	M20X200	31	200	Ø 120	24	M20	22	231	234	45000
	12326	12326/G	M20X250	31	250	Ø 120	24	M20	22	281	284	45000
	12370	12370/G	M24X100	31	100	Ø 120	24	M24	22	131	134	50000
*	12378	12378/G	M24X200	31	200	Ø 120	24	M24	22	231	234	50000
*	12382	12382/G	M24X250	31	250	Ø 120	24	M24	22	281	292	50000
	12370/30	12370/30/G	M30X100	31	100	Ø 120	30	M30	22	131	134	60000
	12374/30	12374/30/G	M30X150	31	150	Ø 120	30	M30	22	181	184	60000
*	12378/30	12378/30/G	M30X200	31	200	Ø 120	30	M30	22	231	234	60000
*	12382/30	12382/30/G	M30X250	31	250	Ø 120	30	M30	22	281	284	60000

* Disponibile con Filettatura a passo fine. Aggiungere "**/P2**"al codice
*Available with Thin pitch thread. Please, add "**/P2**" to the code*

Versione Zincata
Zinc Version

	CODICE - *CODE*		descrizione *description*	DIMENSIONI PRINCIPALI - *MAIN DIMENSIONS*								CARICO STATICO *STATIC LOAD* NEWTON
	standard *standard*	antiscivolo *antislip*		A	B	D		F	G	H	H1	
	12342	12342/G	M20X100	31	100	Ø 120	24	M20	22	131	134	45000
	12346	12346/G	M20X150	31	150	Ø 120	24	M20	22	181	184	45000
	12350	12350/G	M20X200	31	200	Ø 120	24	M20	22	231	134	45000
	12354	12354/G	M20X250	31	250	Ø 120	24	M20	22	281	284	45000
	12398	12398/G	M24X100	31	100	Ø 120	24	M24	22	131	234	50000
*	12402	12402/G	M24X150	31	150	Ø 120	24	M24	22	181	184	50000
*	12406	12406/G	M24X200	31	200	Ø 120	24	M24	22	231	234	50000
	12410	12410/G	M24X250	31	250	Ø 120	24	M24	22	281	284	50000
	12398/30	12398/30/G	M30X100	31	100	Ø 120	30	M30	22	131	134	60000
*	12402/30	12402/30/G	M30X150	31	150	Ø 120	30	M30	22	181	184	60000
*	12406/30	12406/30/G	M30X200	31	200	Ø 120	30	M30	22	231	234	60000
	12410/30	12410/30/G	M30X250	31	250	Ø 120	30	M30	22	281	284	60000

* Disponibile con Filettatura a passo fine. Aggiungere "**/P2**"al codice
*Available with Thin pitch thread. Please, add "**/P2**" to the code*

Piede in Acciao Verniciato & Zincato — CARICHI PESANTI

Caratteristiche: BASE DAL PIENO CON 2 FORI Ø 159, STELO FISSO

Features: SOLID STEEL BASE Ø 159 WITH 2 BORES, FIX STEM

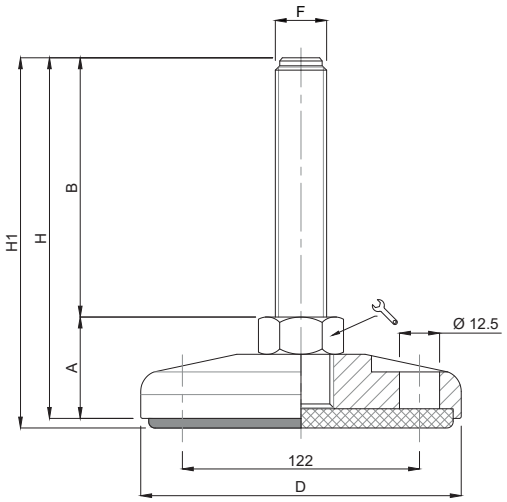

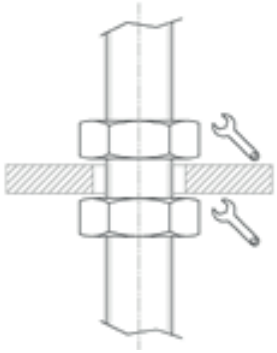

ATTENZIONE:
Stelo non girevole.
Utilizzare Dado contro Dado.
Dado non fornito.

ATTENTION:
Stem not revolving.
Use Nut vs. Nut.
Nut not provided.

Versione Verniciata
Painted Version

	CODICE - *CODE* standard *standard*	CODICE - *CODE* antiscivolo *antislip*	descrizione *description*	DIMENSIONI PRINCIPALI - *MAIN DIMENSIONS* A	B	D	🔧	F	G	H	H1	CARICO STATICO *STATIC LOAD* NEWTON
	12426	12426/G	M20X100	32	100	Ø 159	24	M20	23	132	135	50000
	12430	12430/G	M20X150	32	150	Ø 159	24	M20	23	182	185	50000
	12434	12434/G	M20X200	32	200	Ø 159	24	M20	23	232	235	50000
	12438	12438/G	M20X250	32	250	Ø 159	24	M20	23	282	285	50000
	12482	12482/G	M24X100	32	100	Ø 159	24	M24	23	132	135	60000
*	12486	12486/G	M24X150	32	150	Ø 159	24	M24	23	182	185	60000
*	12490	12490/G	M24X200	32	200	Ø 159	24	M24	23	232	235	60000
	12494	12494/G	M24X250	32	250	Ø 159	24	M24	23	282	285	60000
	12538	12538/G	M30X100	32	100	Ø 159	30	M30	23	132	135	70000
*	12542	12542/G	M30X150	32	150	Ø 159	30	M30	23	182	185	70000
*	12546	12546/G	M30X200	32	200	Ø 159	30	M30	23	232	135	70000
	12550	12550/G	M30X250	32	250	Ø 159	30	M30	23	282	285	70000

* Disponibile con Filettatura a passo fine. Aggiungere "**/P2**"al codice
*Available with Thin pitch thread. Please, add "**/P2**" to the code*

Versione Zincata
Zinc Version

	CODICE - *CODE* standard *standard*	CODICE - *CODE* antiscivolo *antislip*	descrizione *description*	DIMENSIONI PRINCIPALI - *MAIN DIMENSIONS* A	B	D	🔧	F	G	H	H1	CARICO STATICO *STATIC LOAD* NEWTON
	12454	12454/G	M20X100	32	100	Ø 159	24	M20	23	132	135	50000
	12458	12458/G	M20X150	32	150	Ø 159	24	M20	23	182	185	50000
	12462	12462/G	M20X200	32	200	Ø 159	24	M20	23	232	235	50000
	12466	12466/G	M20X250	32	250	Ø 159	24	M20	23	282	285	50000
	12510	12510/G	M24X100	32	100	Ø 159	24	M24	23	132	135	60000
*	12514	12514/G	M24X150	32	150	Ø 159	24	M24	23	182	185	60000
*	12518	12518/G	M24X200	32	200	Ø 159	24	M24	23	232	135	60000
	12522	12522/G	M24X250	32	250	Ø 159	24	M24	23	282	285	60000
	12566	12566/G	M30X100	32	100	Ø 159	30	M30	23	132	135	70000
*	12570	12570/G	M30X150	32	150	Ø 159	30	M30	23	182	185	70000
*	12574	12574/G	M30X200	32	200	Ø 159	30	M30	23	232	235	70000
	12578	12578/G	M30X250	32	250	Ø 159	30	M30	23	282	285	70000

* Disponibile con Filettatura a passo fine. Aggiungere "**/P2**"al codice
*Available with Thin pitch thread. Please, add "**/P2**" to the code*

Martin
Levelling Components
Made in Italy

LINEA TEKNO-FIX
TEKNO-FIX LINE

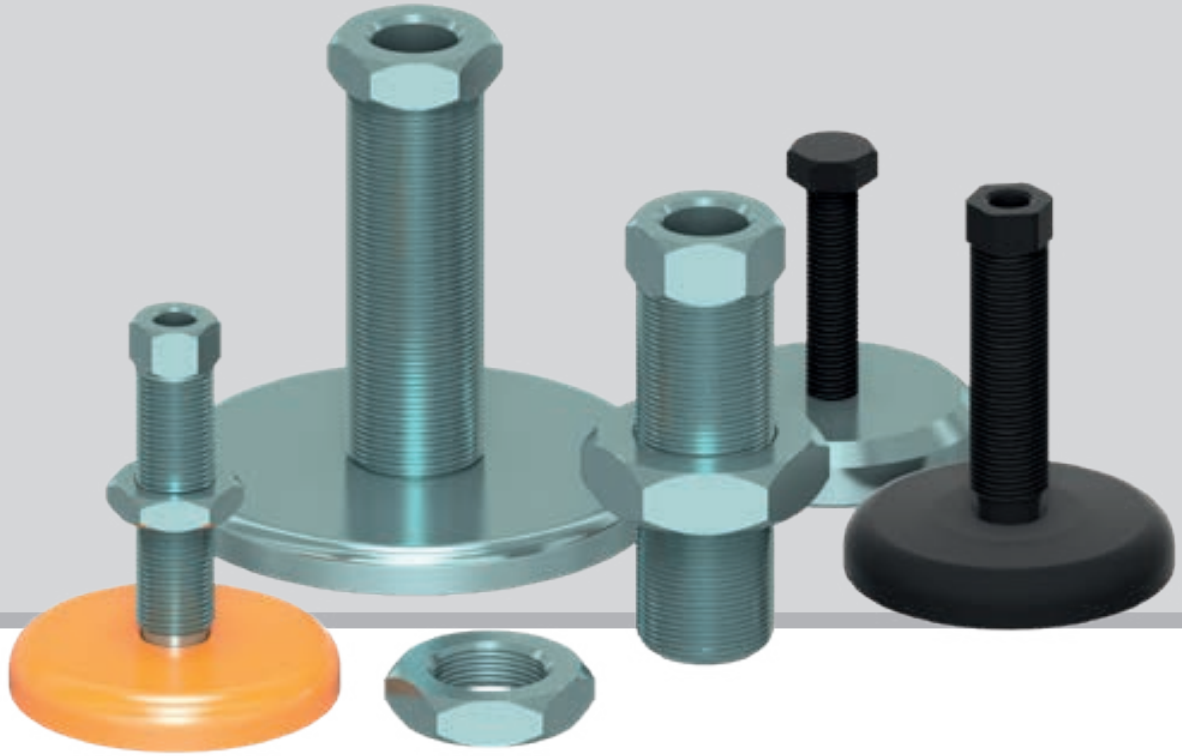

TEKNO-FIX

PAG. 283	TEKNO-FIX
PAG. 287	TEKNO-FIX INOX
PAG. 290	VITI A REGISTRO *ADJUSTING SCREWS*
PAG. 294	PIEDE RETTANGOLARE *RECTANGULAR FOOT*

IL PIEDE TEKNO-FIX

Il piede di livellamento **"Tekno-Fix"**
è una linea di prodotto appositamente studiata per il mondo delle **Macchine Utensili, Bracci meccanici, Robot e Pallettizzatori** in generale.
Le sue caratteristiche tecniche come Il **filetto passo fine** e la possibilità di Fissaggio a terra la rendono ideale Per l'utilizzo con tali apparecchiature.

La Linea "Tekno-fix" è composta da:
1. Base Solida Tornita
2. Stelo Filettato Esagonale
3. Dado di regolazione

I materiali utilizzati per la creazione del Piede
Variano dall'acciaio (zincato, verniciato, fosfatato) all'acciaio inossidabile adatto per contrastare le norme igieniche delle industrie alimentari.

Trattamenti:
Verniciatura Gialla Ral1007
(su richiesta colori differenti),
Zincatura Elettrolitica,
Fosfatazione.

THE TEKNO-FIX FOOT

*The **"Tekno-Fix"** levelling foot is a product line specially designed for the world of **Machine Tools, Mechanical Arms, Robots and Palletizers** in general.*
Its technical characteristics such as
*The **fine thread pitch** and the possibility of Ground fixing make it ideal for use with such equipment.*

The "Tekno-fix" Line consists of:
1. Solid Turned Base
2. Hexagonal Threaded Stem
3. Adjusting nut

The materials used for the creation of the Foot
They vary from steel (galvanized, painted, phosphating) to stainless steel suitable for countering the hygiene standards of the food industries.

Treatments:
Yellow painting Ral1007
(different colours on request),
Electrolytic galvanizing,
Phosphating.

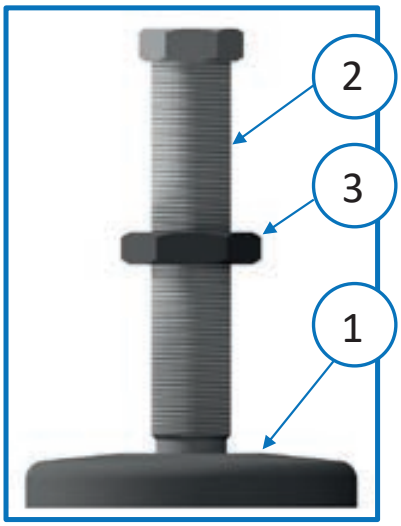

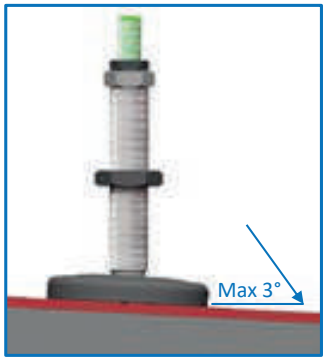

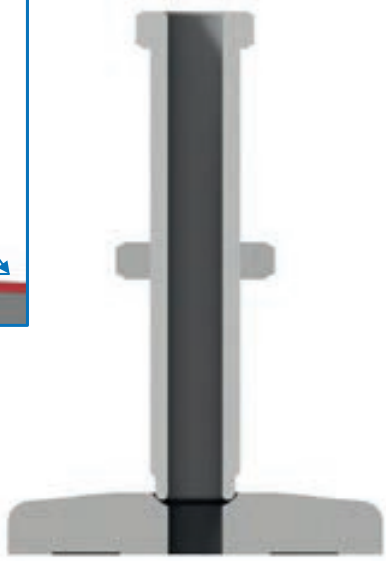

COME USARE TEKNO-FIX

FIGURA 1
Posizionare Il Piede di Livellamento Tekno-fix nel luogo prestabilito per l'utilizzo del proprio macchinario.

FIGURA 2
Quando il piede di livellamento e il macchinario sono nella posizione corretta eseguire la foratura nel pavimento tramite il foro passante tra stelo e base.

FIGURA 3
Successivamente è opportuno inserire un perno filettato da fissare con resina o Fischer.

FIGURA 4
Infine si ottiene un piede di livellamento completamente fisso al suolo, privo di fori a vista, con la possibilità di regolarlo in altezza.

FIGURA 1

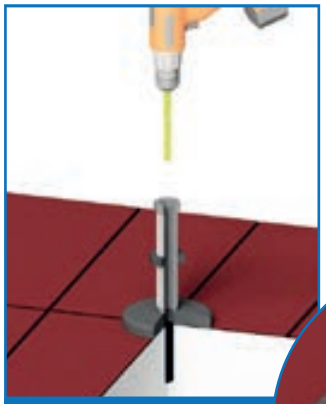
FIGURA 2

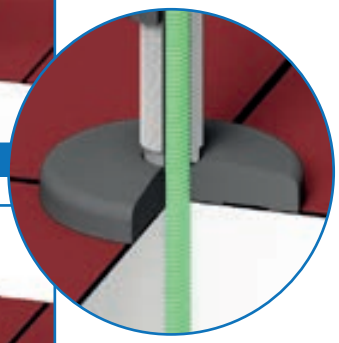

FIGURA 3

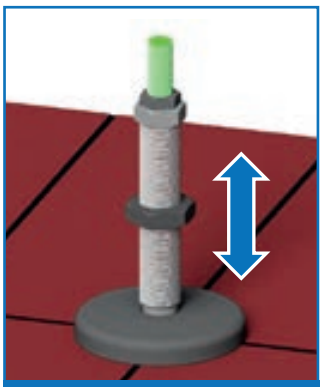
FIGURA 4

HOW TO USE TEKNO-FIX

FIGURA 1
Place the Tekno-fix Levelling Foot in the designated location for the use of your machine.

FIGURA 2
When the levelling foot and the machine are in the correct position, drill the hole in the floor.

FIGURA 3
Then it is advisable to insert a threaded pin to completely fix the levelling foot with glue or Fischer.

FIGURA 4
Finally, a levelling foot completely fixed to the ground is obtained, with no visible holes, with the possibility of adjusting it in height.

Caratteristiche: BASE E VITE CON FORO PASSANTE
Features: BASE AND SCREW WITH THROUGH HOLE

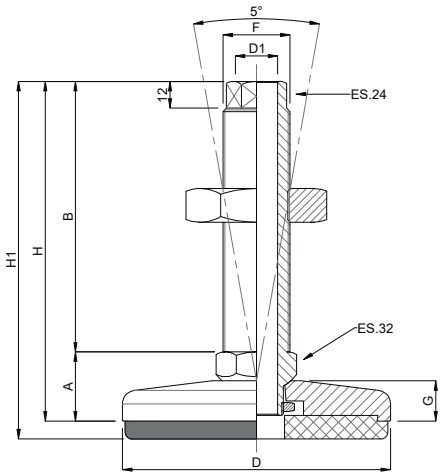

CODICE *CODE*	DIMENSIONI PRINCIPALI - *MAIN DIMENSIONS*								CARICO STATICO *STATIC LOAD NEWTON*
STANDARD	A	B	D	F	G	D1	H	H1	
12601I	31	121	ø 120	M30x1.5	18	19	152	160	45000

Materiale:
. Base acciaio inox AISI304
. Stelo acciaio inox AISI303
. Gomma per Base antiscivolo FDA NBR nero 90Shore
. Dado per attacco acciaio inox AISI304

Materials:
. Stainless Steel AISI304 Base
. Stainless Steel AISI303 stem
. Anti-slip pad black FDA NBR rubber 90Shore
. Stainless Steel AISI304 nut

TEKNO-FIX CNC

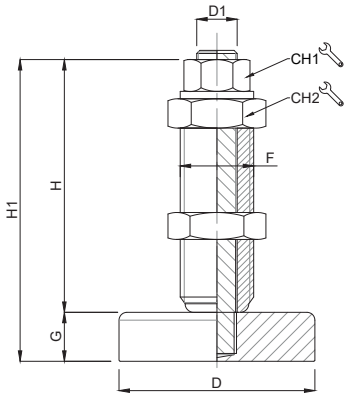

CODICE - *CODE*	DIMENSIONI PRINCIPALI - *MAIN DIMENSIONS*								CARICO SCARICO *STARTING LOAD NEWTON*
STANDARD - *standard*	D	D1	CH1/CH2		F	G	H	H1	
12622	ø 80	ø 16	24	36	M30x2	20	75	126	70000
12627	ø 68	ø 12	19	27	M27x2	25	78	134	65000
12627/60	ø 68	ø 12	19	27	M27x2	25	63	113	65000
12627/90	ø 68	ø 12	19	27	M27x2	25	93	143	65000
12627/110	ø 68	ø 12	19	27	M27x2	25	108	163	65000
12627/130	ø 68	ø 12	19	27	M27x2	25	128	183	65000

Piede in Acciao Verniciato, Zincato e Fosfatato

TEKNO-FIX

Caratteristiche: BASE E VITE CON FORO PASSANTE, PASSO FINE

Features: BASE AND SCREW WITH THROUGH HOLE, THIN PITCH

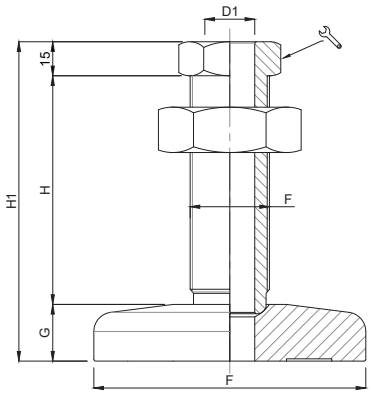

CODICE - *CODE*	DIMENSIONI PRINCIPALI - *MAIN DIMENSIONS*							CARICO STATICO *STATIC LOAD* NEWTON
standard - *standard*	D	D1		F	G	H	H1	
12620V	Ø100	Ø13	24	M24X2	18	141	174	60000
12620F	Ø100	Ø13	24	M24X2	18	141	174	60000
12620TF	Ø100	Ø13	24	M24X2	18	141	174	60000
12621V	Ø100	Ø13	24	M24X2	18	87	120	60000
12621F	Ø100	Ø13	24	M24X2	18	87	120	60000
12621TF	Ø100	Ø13	24	M24X2	18	87	120	60000
12617V	Ø120	Ø22	41	M35X2	25	100	140	90000
12617F	Ø120	Ø22	41	M35X2	25	100	140	90000
12617TF	Ø120	Ø22	41	M35X2	25	100	140	90000
12618V	Ø120	Ø22	41	M36X2	25	100	140	90000
12618F	Ø120	Ø22	41	M36X2	25	100	140	90000
12618TF	Ø120	Ø22	41	M36X2	25	100	140	90000
12619V	Ø120	Ø22	41	M35X2	25	177	217	90000
12619F	Ø120	Ø22	41	M35X2	25	177	217	90000
12619TF	Ø120	Ø22	41	M35X2	25	177	217	90000
12623V	Ø150	Ø22	41	M35X2	25	100	140	90000
12623F	Ø150	Ø22	41	M35X2	25	100	140	90000
12623TF	Ø150	Ø22	41	M35X2	25	100	140	90000
12624V	Ø150	Ø22	41	M36X2	25	100	140	90000
12624F	Ø150	Ø22	41	M36X2	25	100	140	90000
12624TF	Ø150	Ø22	41	M36X2	25	100	140	90000
12625V	Ø150	Ø22	41	M35X2	25	177	217	90000
12625F	Ø150	Ø22	41	M35X2	25	177	217	90000
12625TF	Ø150	Ø22	41	M35X2	25	177	217	90000
12626V	Ø150	Ø22	41	M36X2	25	177	217	90000
12626F	Ø150	Ø22	41	M36X2	25	177	217	90000
12626TF	Ø150	Ø22	41	M36X2	25	177	217	90000

Codice + V= finitura verniciata e vite zincata/ *yellow painted + zinc-plated screw*
Codice + F= finitura fosfatata e vite zincata/ *phosphated base + zinc-plated screw*
Codice + TF= base e vite fosfatata/ *base & screw phosphated*

Caratteristiche: BASE E VITE CON FORO PASSANTE, PASSO FINE
Features: BASE AND SCREW WITH THROUGH HOLE, THIN PITCH

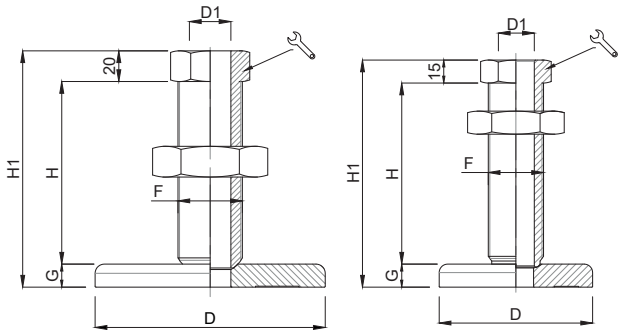

CODICE - *CODE*	D	D1		F	G	H	H1	CARICO STATICO *STATIC LOAD* NEWTON
12628	Ø 150	26	46	M42x2	15	119	154	100000
12629	Ø 100	22	41	M36x3	15	118	148	90000

Caratteristiche: BASE CON NICCHIA, VITE ESAGONALE
Features: BASE WITH NICHE, HEXAGONAL SCREW

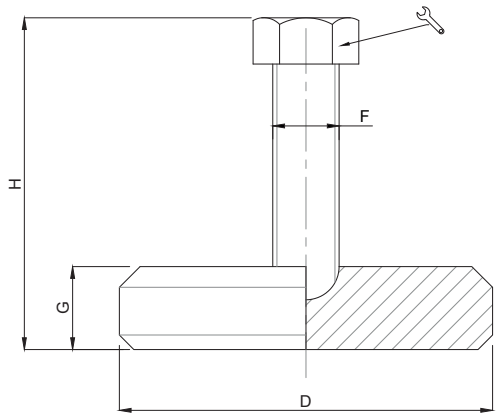

CODICE - *CODE*	D		F	G	H	CARICO STATICO *STATIC LOAD* NEWTON
12345	Ø 90	24	16	20	60	35000
12347	Ø 90	24	16	20	80	35000

• Materiale base: acciaio zincato C40.
Materiale stelo: acciaio brunito.

• *Galvanized steel base (C40).*
Burnished screw.

Viti a Registro Zincate e Fosfatate

TEKNO-FIX

Caratteristiche: VITE CON FORO PASSANTE, PASSO FINE

Features: SCREW WITH THROUGH HOLE, THIN PITCH

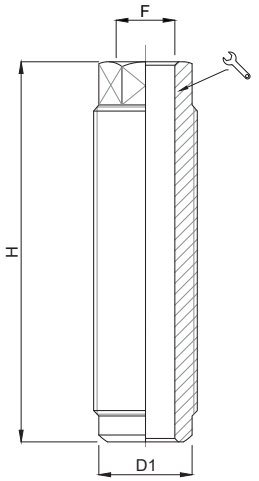

CODICE - *CODE*	DIMENSIONE BASE *BASE DIMENSION*	H		D1	F	CARICO STATICO *STATIC LOAD* NEWTON
19100Z/1.5	M30X1.5	110	24	27	17	70000
19100F/1.5	M30X1.5	110	24	27	17	70000
19100Z	M30X2	110	24	27	17	70000
19100F	M30X2	110	24	27	17	70000
19101Z	M36X2	110	27	33	17	90000
19101F	M36X2	110	27	33	17	90000
19101Z/F21	M36X2	110	27	33	21	90000
19101F/F21	M36X2	110	27	33	21	90000

Codice + Z = finitura zincata
Codice + F = finitura fosfatata

""Z" CODE = surface finishing: zinc
"F" CODE = surface finishing: phosphated

• Materiale: acciaio zincato FE. Applicazioni: macchine utensili, basamenti macchina
• *Material: galvanized steel. Application: machine tools, machine beds a.s.o.*

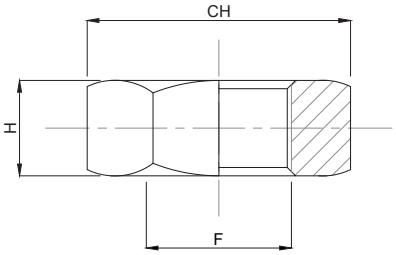

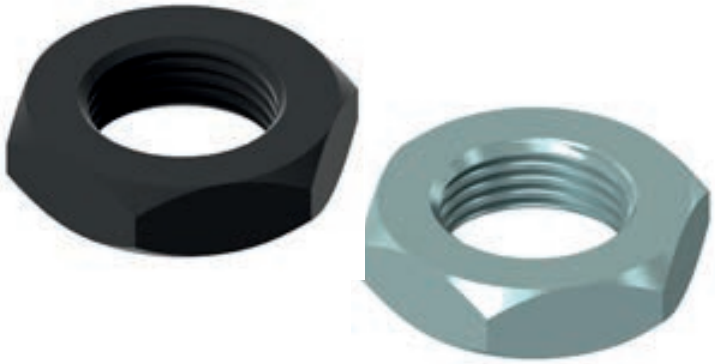

CODICE - *CODE*		F	CH	H
ZINCATA	FOSFATATA			
DD24X2Z	DD24X2F	M24x2	36	18
DD27X2Z	DD27X2F	M27x2	41	12
DD30X2Z	DD30X2F	M30x2	36	11
DD35X2Z	DD35X2F	M35x2	55	15
DD36X2Z	DD36X2F	M36x2	55	15
DD36X3Z	DD36X3F	M36x3	55	15
DD42X2Z	DD42X2F	M42x2	65	20

• Materiale: acciaio zincato FE. Applicazioni: macchine utensili, basamenti macchina
• *Material: galvanized steel. Application: machine tools, machine beds a.s.o.*

Caratteristiche: VITE CON FORO PASSANTE, PASSO FINE

Features: SCREW WITH THROUGH HOLE, THIN PITCH

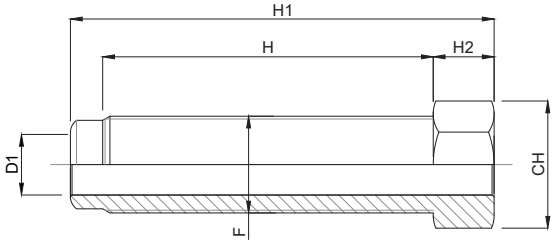

CODICE - *CODE* ZINCATA	FOSFATATA	DESCRIZIONE *DESCRIPTION*	H1	H2	H		D1	F	CARICO STATICO *STATIC LOAD* NEWTON
19110Z	19110F	VITE M36x3	135	15	116	41	22	36x3	90000

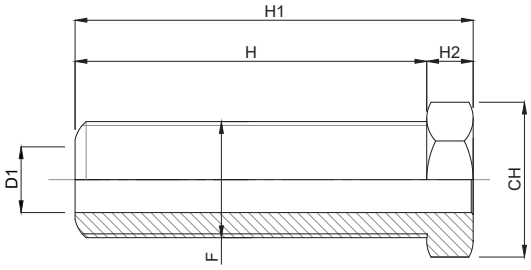

CODICE - *CODE* ZINCATA	FOSFATATA	DESCRIZIONE *DESCRIPTION*	H1	H2	H		D1	F	CARICO STATICO *STATIC LOAD* NEWTON
19111Z	19111F	VITE M42x2	140	20	120	46	26	42x2	100000

Caratteristiche: VITE CON FORO PASSANTE, PASSO FINE

Features: SCREW WITH THROUGH HOLE, THIN PITCH

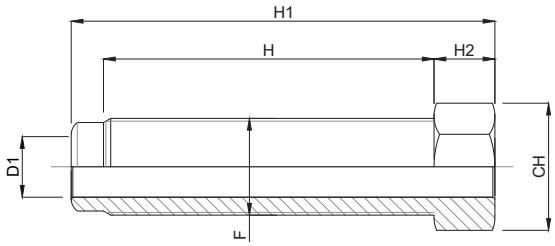

CODICE - *CODE* ZINCATA	CODICE - *CODE* FOSFATATA	DESCRIZIONE *DESCRIPTION*	H1	H2	H		D1	F	CARICO STATICO *STATIC LOAD* NEWTON
19112Z	19112F	VITE M30x2	87	12	70	36	17	30x2	70000

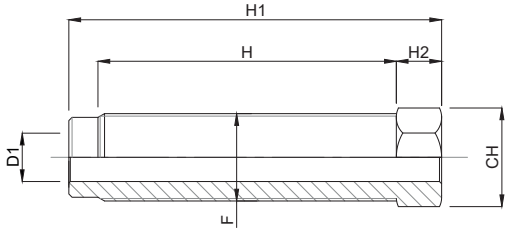

CODICE - *CODE* ZINCATA	CODICE - *CODE* FOSFATATA	DESCRIZIONE *DESCRIPTION*	H1	H2	H		D1	F	CARICO STATICO *STATIC LOAD* NEWTON
19106z	19106F	VITE M27X2	90	12	70	27	15	27x2	65000
19107Z	19107F	VITE M27X2	110	12	91	27	15	27x2	65000
19108Z	19108F	VITE M27X2	125	12	106	27	15	27x2	65000
19109Z	19109F	VITE M27X2	145	12	126	27	15	27x2	65000

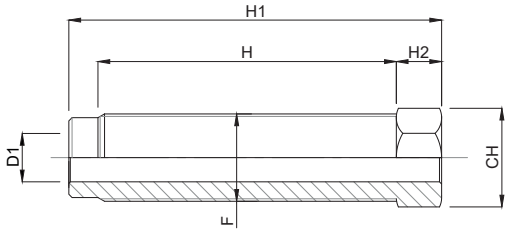

CODICE - *CODE* ZINCATA	CODICE - *CODE* FOSFATATA	DESCRIZIONE DESCRIPTION	H1	H2	H	CH	D1	F	CARICO STATICO STATIC LOAD NEWTON
19080Z/E27	19080F/E27	M24x2	105	15	85	27	13	M24x2	60000
19090Z/E27	19090F/E27	M24x2	160	15	136	27	13	M24x2	60000
19080Z	19080F	M24x2	105	15	85	24	13	M24x2	60000
19080Z/1.5	19080F/1.5	M24x1.5	105	15	85	24	13	M24x1.5	50000
19090Z	19090F	M24x2	160	15	136	24	13	M24x2	60000
19090Z/SF	19090F/SF	M24x2	160	15	136	24	-	M24x2	60000
19102Z	19102F	M35x2	120	15	95	41	22	M35x2	90000
19103Z	19103F	M35x2	195	15	170	41	22	M35x2	90000
19104Z	19104F	M36x2	120	15	95	41	22	M36x2	90000
19105Z	19105F	M36x2	195	15	170	41	22	M36x2	90000

Caratteristiche: BASE CON FORO PASSANTE
Features: BASE WITH THROUGH HOLE

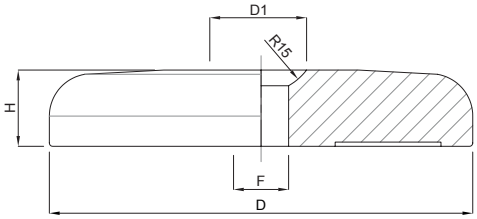

CODICE VERNICIATO *YELLOW CODE*	CODICE FOSFATATO *PHOSPHATED CODE*	D	H	D1	F
B12620V	B12620F	ø 100	18	ø 21,5	ø 13
B12620V/F22	B12620F/F22	ø 100	18	ø 35	ø 22
B12620V/F22/H25	B12620F/F22/H25	ø 100	25	ø 35	ø 22

CODICE VERNICIATO *YELLOW CODE*	CODICE FOSFATATO *PHOSPHATED CODE*	D	H	D1	F
B12617V	B12617F	ø 120	25	ø 35	ø 22
B12617V/F17	B12617F/F17	ø 120	25	ø 30	ø 17

CODICE VERNICIATO *YELLOW CODE*	CODICE FOSFATATO *PHOSPHATED CODE*	D	H	D1	F
B12623V	B12623F	ø 150	25	ø 35	ø 22
B12623V/F17	B12623F/F17	ø 150	25	ø 30	ø 17

Piede in Acciao Zincato

TEKNO-FIX

Caratteristiche: RETTANGOLARE, STELO FISSO

Features: RECTANGULAR, FIX STEM

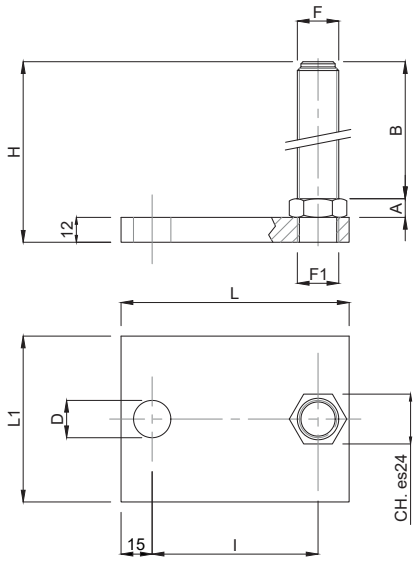

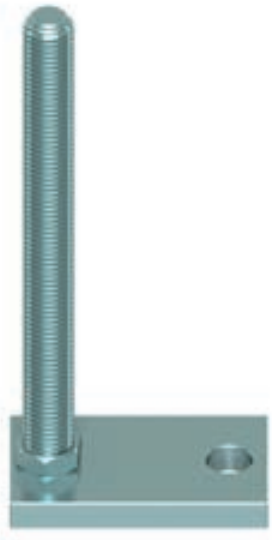

CODICE *CODE*	DIMENSIONE BASE *BASE SIZE*				DIMENSIONE STELO *STEM SIZE*			F1	H	CARICO STATICO *STATIC LOAD NEWTON*
	L	L1	I	D	A	B	F			
19000	100	60	70	ø 18	9	150	M16	M16	171	30000
19001	110	80	80	ø 18	9	200	M20	M20	221	40000
19002	200	80	160	ø 18	10	200	M24	M20	222	45000

- Materiale base: acciaio zincato C40. Materiale stelo: acciaio zincato FE. Su richiesta l'elemento di livellamento viene fornito con dado in acciaio

- I valori dei carichi sopra riportati sono calcolati in condizioni statiche alla metà della lunghezza dello stelo filettato. Qualora s'intendesse utilizzare i supporti in presenza di vibrazioni o carichi in movimento, tali valori dovranno essere adeguatamente ridotti. Per ulteriori chiarimenti consultare il nostro ufficio tecnico. Ogni nostra responsabilità decade in caso di manomissioni o modifiche dei componenti.

- *Galvanized steel base (C40). Fixed galvanized steel screw. The leveling element could be supplied, on request, with steel nut.*

- *Load values above mentioned have to be considered referring to static conditions calculated at the half of the screw length. In conditions of vibrations or in presence of dynamic loads these values should be reduced. For further information consult our technical office. We cannot accept responsibility for mounts that have been tampered or modified*

Martin
Levelling Components
Made in Italy

LINEA STAMPATA
PRESSED LINE

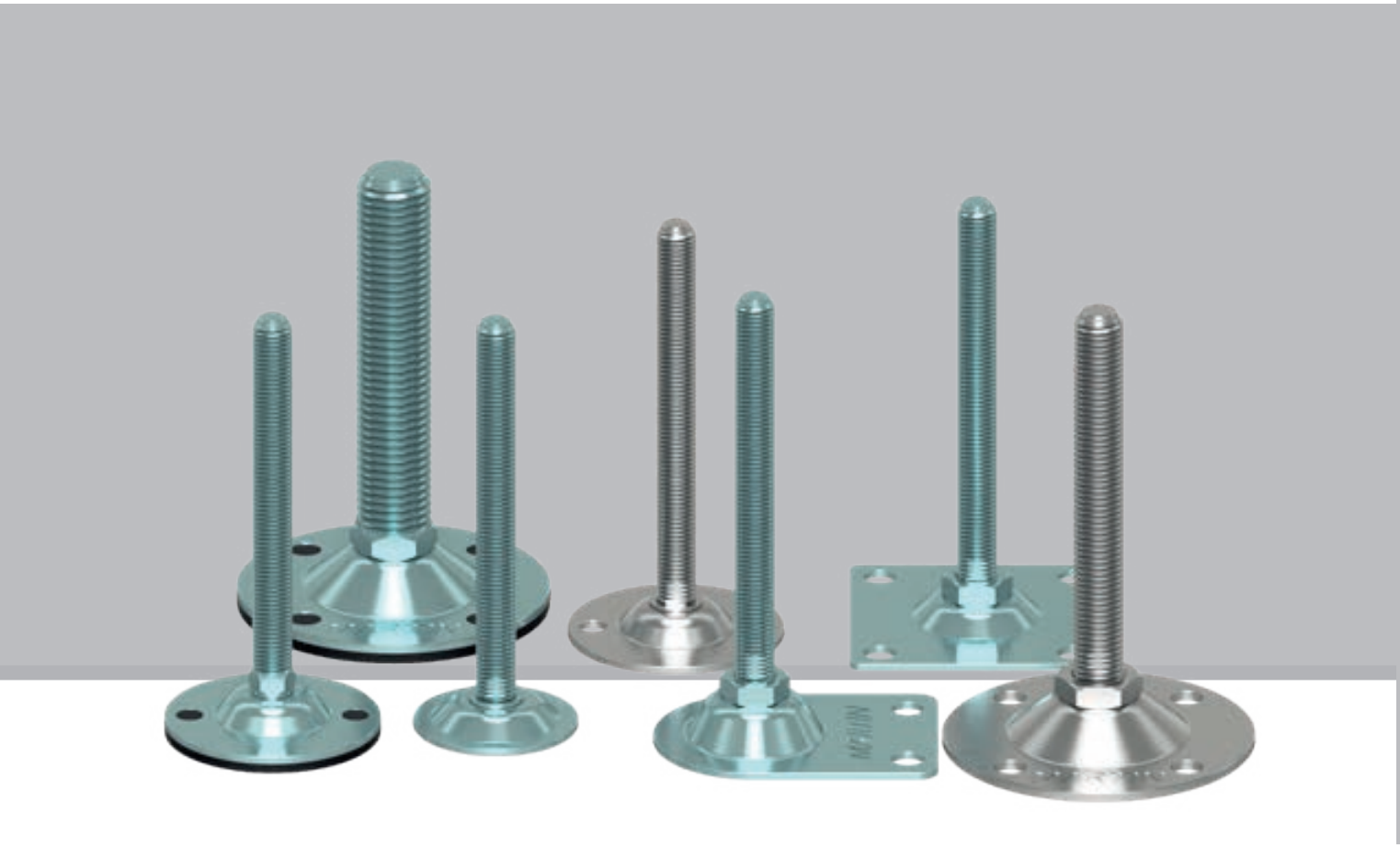

STAMPATI

PAG. 295	ACCIAIO ZINCATO *ZINC PLATED*
PAG. 302	INOX *STAINLESS STEEL*

Piede in Acciaio Zincato

STAMPATI

Caratteristiche: BASE Ø 65 CON 1-2 FORI,
STELO SNODATO 8° O FISSO CON DADO

Features: BASE Ø 65 WITH 1-2 BORES, 8° ARTICULATED STEM
OR FIX BY BOTTOM LOCKING NUT

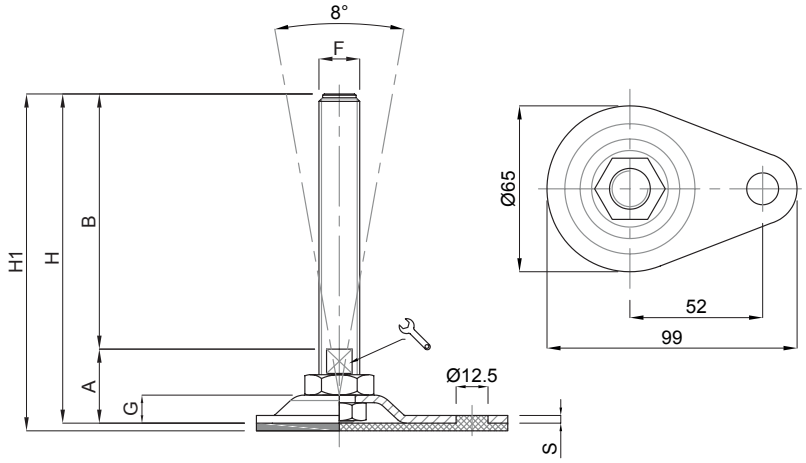

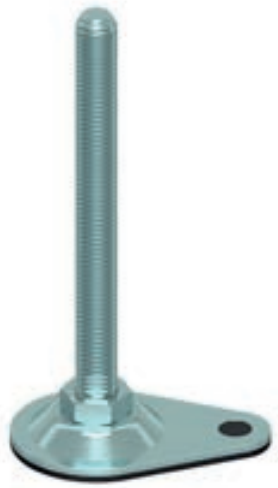

CODICE - *CODE* Standard *Standard*	Antiscivolo *Antislip*	descrizione *description*	DIMENSIONI PRINCIPALI - *MAIN DIMENSIONS* S	B	A		F	G	H	H1	CARICO STATICO *STATIC LOAD* NEWTON
15760	15760/G	M16X150	3	150	29	13	M16	11	179	182	20000
15762	15762/G	M16X200	3	200	29	13	M16	11	229	232	20000
15764	15764/G	M20X150	3	150	32	17	M20	11	182	185	20000
15766	15766/G	M20X200	3	200	32	17	M20	11	232	235	20000

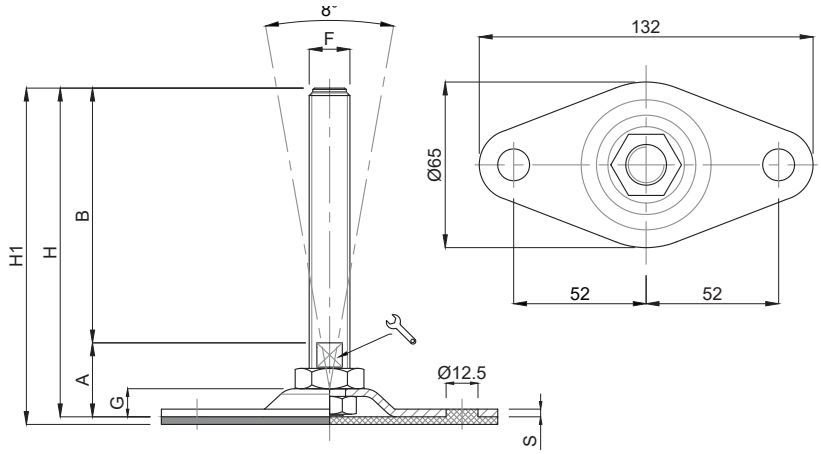

CODICE - *CODE* Standard *Standard*	Antiscivolo *Antislip*	descrizione *description*	DIMENSIONI PRINCIPALI - *MAIN DIMENSIONS* S	B	A		F	G	H	H1	CARICO STATICO *STATIC LOAD* NEWTON
15768	15768/G	M12X100	3	100	28	10	M12	11	128	131	15000
15770	15770/G	M12X150	3	150	28	10	M12	11	178	181	15000
15772	15772/G	M16X100	3	100	29	13	M16	11	129	132	20000
15774	15774/G	M16X150	3	150	29	13	M16	11	179	182	20000
15776	15776/G	M16X200	3	200	29	13	M16	11	229	232	20000
15778	15778/G	M20X150	3	150	32	17	M20	11	182	285	20000
15780	15780/G	M20x200	3	200	32	17	M20	11	232	235	20000

- Base stampata in acciaio zincato FE. Stelo acciaio zincato FE. Su richiesta l'elemento di livellamento viene fornito con dado in acciaio

- *Material: pressed base in galvanized steel. Galvanized steel screw. The levelling element could be supplied with steel nut.*

Piede in Acciaio Zincato

Martin
Levelling Components

Caratteristiche: BASE Ø 65, STELO SNODATO 8°

Features: BASE Ø 65, 8° ARTICULATED STEM

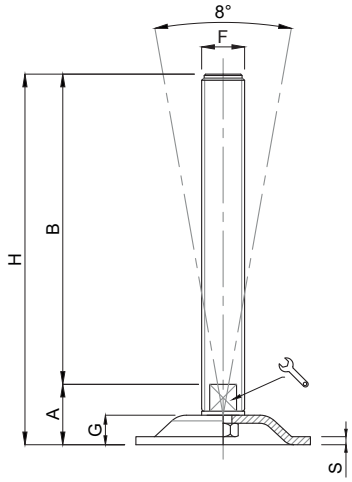

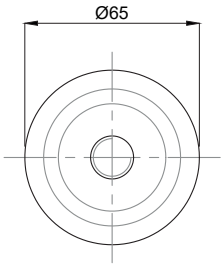

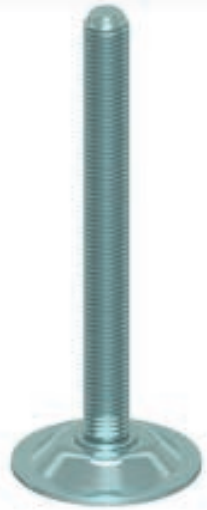

CODICE - *CODE*	descrizione *description*	DIMENSIONI PRINCIPALI - *MAIN DIMENSIONS*							CARICO STATICO *STATIC LOAD* NEWTON
		S	B	A		F	G	H	
15814	M12x100	3	100	22,50	10	M12	11	122,50	15000
15816	M12x150	3	150	22,50	10	M12	11	172,50	15000
15818	M16x100	3	100	22,50	13	M16	11	122,50	20000
15820	M16x150	3	150	22,50	13	M16	11	172,50	20000
15822	M16x200	3	200	22,50	13	M16	11	222,50	20000
15824	M20x150	3	150	24,50	17	M20	11	174,50	20000
15826	M20x200	3	200	24,50	17	M20	11	224,50	20000

Caratteristiche: BASE QUADRA CON 4 FORI, STELO SNODATO 8° O FISSO CON DADO

Features: SQUARE BASE WITH 4 BORES, 8° ARTICULATED STEM OR FIX BY BOTTOM LOCKING NUT

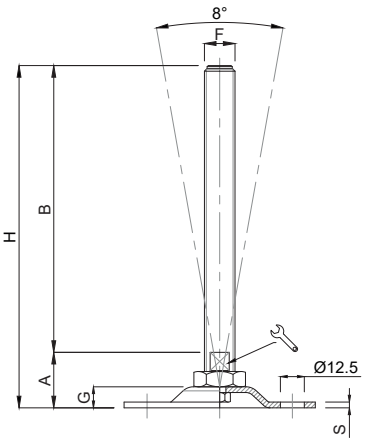

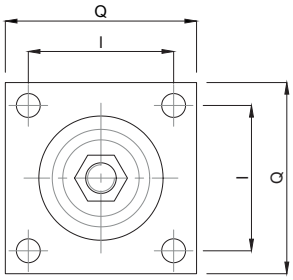

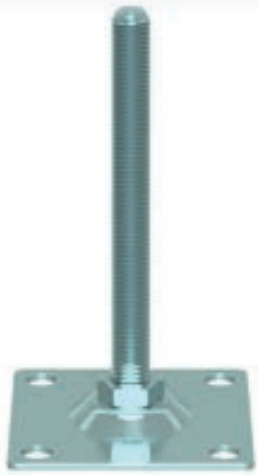

CODICE CODE	DIMENSIONI PRINCIPALI - MAIN DIMENSIONS									CARICO STATICO STATIC LOAD NEWTON
	S	B	A	CH	F	G	H	Q	I	
15782	3	150	29	13	M16	11	179	100x100	76	20000
15784	3	200	29	13	M16	11	229	100x100	76	20000
15786	3	150	32	17	M20	11	182	100x100	76	25000
15788	3	200	32	17	M20	11	232	100x100	76	25000
15790	3	150	32	20	M24	11	182	100x100	76	30000
15792	3	200	32	20	M24	11	232	100x100	76	30000
15786Q200	3	150	32	17	M20	11	182	200x200	170	25000
15788Q200	3	200	32	17	M20	11	232	200x200	170	25000
15790Q200	3	150	32	20	M24	11	182	200x200	170	30000
15792Q200	3	200	32	20	M24	11	232	200x200	170	30000
15794Q200	3	150	34	26	M30	11	184	200x200	170	35000
15796Q200	3	200	34	26	M30	11	234	200x200	170	35000

• Base stampata in acciaio zincato FE. Stelo acciaio zincato FE. S richiesta l'elemento di livellamento viene fornito con dado in acciaio.

• *Material: galvanized steel base. Galvanized steel screw. The levelling element could be supplied with steel nut.*

Piede in Acciaio Zincato

STAMPATI

Caratteristiche: BASE Ø 80X112 CON 2 FORI, STELO SNODATO 8° O FISSO CON DADO

Features: BASE Ø 80X112 WITH 2 BORES, 8° ARTICULATED STEM OR FIX BY BOTTOM LOCKING NUT

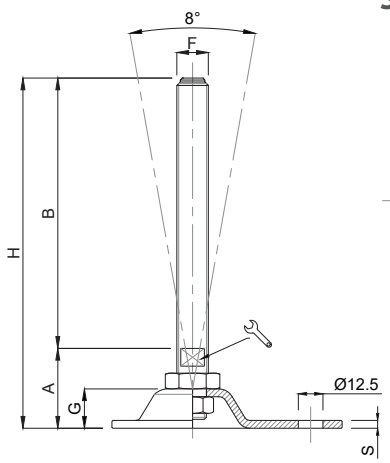

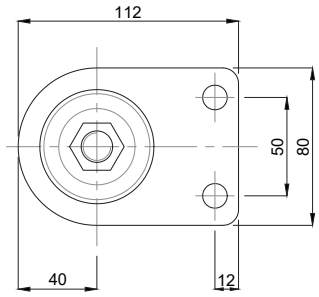

CODICE - *CODE*	descrizione *description*	DIMENSIONI PRINCIPALI - *MAIN DIMENSIONS*							CARICO STATICO *STATIC LOAD* NEWTON
		S	B	A	🔧	F	G	H	
15660Z/FIX	M16X150	3	150	39.5	13	M16	19	189.5	20000
15662Z/FIX	M16X200	3	200	39.5	13	M16	19	239.5	20000
15664Z/FIX	M20X150	3	150	40.5	17	M20	19	190.5	20000
15666Z/FIX	M20X200	3	200	40.5	17	M20	19	240.5	20000

Caratteristiche: BASE Ø 110X151 CON 2 FORI, STELO SNODATO 8° O FISSO CON DADO

Features: BASE Ø 110X151 WITH 2 BORES, 8° ARTICULATED STEM OR FIX BY BOTTOM LOCKING NUT

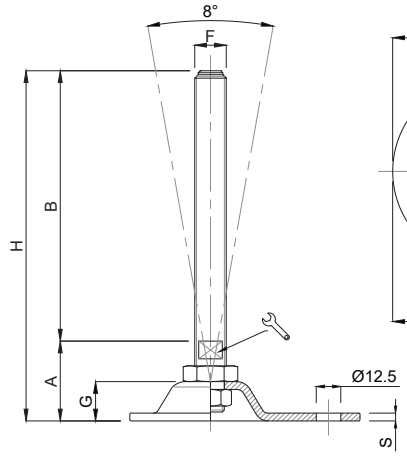

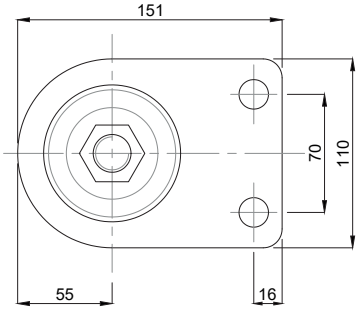

CODICE - *CODE*	descrizione *description*	DIMENSIONI PRINCIPALI - *MAIN DIMENSIONS*							CARICO STATICO *STATIC LOAD* NEWTON
		S	B	A	🔧	F	G	H	
15670Z/FIX	M16X150	4	150	41	13	M16	19	191	25000
15672Z/FIX	M16X200	4	200	41	13	M16	19	241	25000
15674Z/FIX	M20X150	4	150	42	17	M20	19	192	25000
15678Z/FIX	M20X200	4	200	42	17	M20	19	242	25000
15680Z/FIX	M24X150	4	150	43	20	M24	19	193	30000
15682Z/FIX	M24X200	4	200	43	20	M24	19	243	30000

- Base stampata in acciaio zincato FE. Stelo acciaio zincato FE. Su richiesta l'elemento di livellamento viene fornito con dado in acciaio

- *Material: pressed base in galvanized steel. Galvanized steel screw. The levelling element could be supplied with steel nut.*

Piede in Acciaio Zincato

Martin
Levelling Components

Caratteristiche: BASE Ø 85 CON 2 FORI, STELO SNODATO 8°

Features: BASE Ø 85 WITH 2 BORES, 8° ARTICULATED STEM

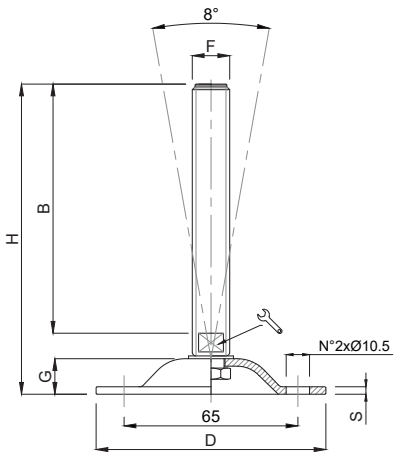

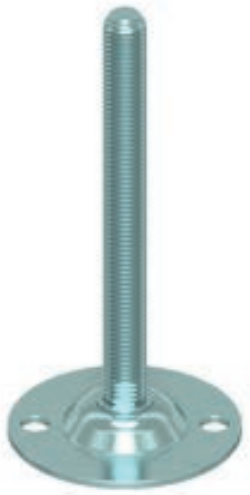

CODICE - *CODE*	descrizione *description*	DIMENSIONI PRINCIPALI - *MAIN DIMENSIONS*							CARICO STATICO *STATIC LOAD* NEWTON
		S	B	D		F	G	H	
15828	M16X100	3	100	85	13	M16	13	125	15000
15830	M16X150	3	150	85	13	M16	13	175	15000
15832	M16X175	3	175	85	13	M16	13	200	15000
15834	M20X100	3	100	85	17	M20	13	125	15000
15836	M20X150	3	150	85	17	M20	13	175	15000
15838	M20X200	3	200	85	17	M20	13	225	15000

Caratteristiche: BASE VULCANIZZATA Ø 85 CON 2 FORI, STELO SNODATO 8°

Features: VULCANIZED BASE Ø 85 WITH 2 BORES, 8° ARTICULATED STEM

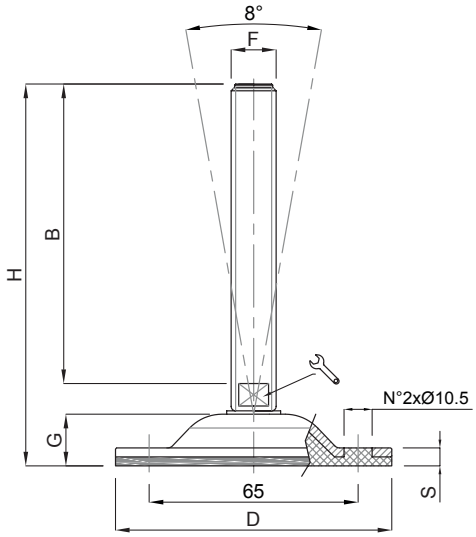

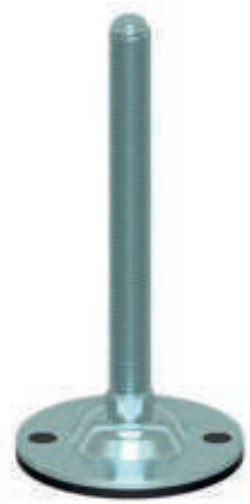

CODICE - *CODE*	descrizione *description*	DIMENSIONI PRINCIPALI - *MAIN DIMENSIONS*							CARICO STATICO *STATIC LOAD* NEWTON
		S	B	D		F	G	H	
15828/V	M16X100	8	100	85	16	M16	17	126	15000
15830/V	M16X150	8	150	85	16	M16	17	176	15000
15832/V	M16X175	8	175	85	16	M16	17	201	15000
15834/V	M20X100	8	100	85	20	M20	17	126	15000
15836/V	M20X150	8	150	85	20	M20	17	176	15000
15838/V	M20X200	8	200	85	20	M20	17	226	15000

- Base stampata in acciaio zincato FE. Stelo acciaio zincato FE. Su richiesta l'elemento di livellamento viene fornito con dado in acciaio
- Gomma NBR 80 shore

- *Material: pressed base in galvanized steel. Galvanized steel screw. The levelling element could be supplied with steel nut.*
- *Vulcanized rubber pad NBR 80 shore*

Piede in Acciaio Zincato e Cataforesi Nera — STAMPATI

Caratteristiche: BASE Ø 124 CON 4 FORI, STELO SNODATO 8°

Features: BASE Ø 124 WITH 4 BORES, 8° ARTICULATED STEM

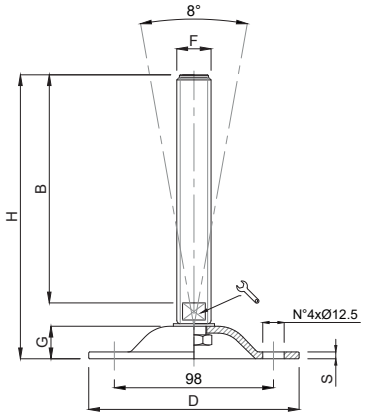

CODICE - *CODE*		descrizione *description*	DIMENSIONI PRINCIPALI - *MAIN DIMENSIONS*							CARICO STATICO *STATIC LOAD* NEWTON
standard *standard*	cataforesi nero *black cataphoresis*		S	B	D	🔧	F	G	H	
15600Z	15602C	M16X100	4	100	124	17	M16	20,5	134	20000
15604Z	15606C	M16X150	4	150	124	17	M16	20,5	184	20000
15608Z	15610C	M16X175	4	175	124	17	M16	20,5	209	20000
15612Z	15614C	M20X100	4	100	124	17	M20	20,5	134	25000
15616Z	15618C	M20X150	4	150	124	17	M20	20,5	184	25000
15620Z	15622C	M20X175	4	175	124	17	M20	20,5	209	25000
15624Z	15626C	M20X200	4	200	124	17	M20	20,5	234	25000
15628Z	15630C	M24X100	4	100	124	20	M24	20,5	134	30000
15632Z	15634C	M24X150	4	150	124	20	M24	20,5	184	30000
15636Z	15638C	M24X200	4	200	124	20	M24	20,5	234	30000
15640Z	15642C	M30X150	4	150	124	26	M30	20,5	185	35000
15644Z	15646C	M30X200	4	200	124	26	M30	20,5	235	35000
15648Z	15650C	M30X250	4	250	124	26	M30	20,5	285	35000

Caratteristiche: BASE Ø 124 CON 4 FORI, STELO SNODATO 8° O FISSO CON DADO

Features: BASE Ø 124 WITH 4 BORES, 8° ARTICULATED STEM OR FIX BY BOTTOM LOCKING NUT

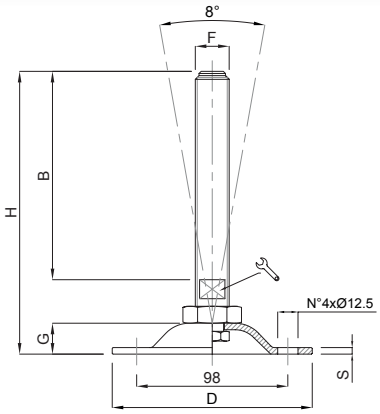

CODICE - *CODE*	descrizione *description*	DIMENSIONI PRINCIPALI - *MAIN DIMENSIONS*							CARICO STATICO *STATIC LOAD* NEWTON
		S	B	D	🔧	F	G	H	
15604Z/FIX	M16X150	4	150	124	13	M16	20.5	184	20000
15611Z/FIX	M16X200	4	200	124	13	M16	20.5	234	20000
15616Z/FIX	M20X150	4	150	124	17	M20	20.5	184	25000
15624Z/FIX	M20X200	4	200	124	17	M20	20.5	234	25000
15632Z/FIX	M24X150	4	150	124	20	M24	20.5	184	30000
15636Z/FIX	M24X200	4	200	124	20	M24	20.5	234	30000

- Base stampata in acciaio zincato FE o cataforesi nera. Il trattamento di cataforesi della base garantisce un'ottima resistenza all'aggressione di solventi, sgrassanti chimici e lavaggi industriali. Stelo acciaio zincato FE. Su richiesta l'elemento di livellamento viene fornito con dado in acciaio

- *Material: pressed base in galvanized steel or black cataphoresis. The cataphoresisis treatment of the surface grants an excellent resistance against solvents and chemical agents. Galvanized steel screw. The levelling element could be supplied with steel nut.*

Piede in Acciaio Zincato

Martin
Levelling Components

Caratteristiche: BASE VULCANIZZATA Ø 124 CON 4 FORI, STELO SNODATO 8°

Features: FEATURES: VULCANIZED BASE Ø 124 WITH 4 BORES, 8° ARTICULATED STEM

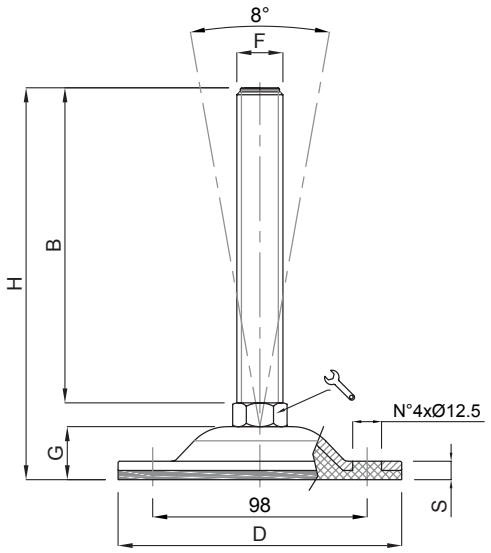

CODICE - CODE	descrizione	DIMENSIONI PRINCIPALI - *MAIN DIMENSIONS*							CARICO STATICO *STATIC LOAD* NEWTON
zincato - *galvanized iron*	*description*	S	B	D		F	G	H	
15600Z/V	M16X100	8	100	124	16	M16	23,5	132	20000
15604Z/V	M16X150	8	150	124	16	M16	23,5	182	20000
15608Z/V	M16X175	8	175	124	16	M16	23,5	207	20000
15612Z/V	M20X100	8	100	124	20	M20	23,5	132	20000
15616Z/V	M20X150	8	150	124	20	M20	23,5	182	20000
15620Z/V	M20X175	8	175	124	20	M20	23,5	207	20000
15624Z/V	M20X200	8	200	124	20	M20	23,5	232	20000
15628Z/V	M24X100	8	100	124	24	M24	23,5	132	20000
15632Z/V	M24X150	8	150	124	24	M24	23,5	182	20000
15636Z/V	M24X200	8	200	124	24	M24	23,5	232	20000
15640Z/V	M30X150	8	150	124	30	M30	23,5	183	20000
15644Z/V	M30X200	8	200	124	30	M30	23,5	233	20000
15648Z/V	M30X250	8	250	124	30	M30	23,5	283	20000

- Base stampata in acciaio zincato FE. Possibilità di forare la base ottenendo così 4 fori per il fissaggio. Gomma vulcanizzata NBR 80 shore. Stelo acciaio zincato FE. Su richiesta l'elemento di livellamento viene fornito con dado in acciaio.

- I valori dei carichi sopra riportati sono calcolati in condizioni statiche alla metà della lunghezza dello stelo filettato. Qualora s'intendesse utilizzare i supporti in presenza di vibrazioni o carichi in movimento, tali valori dovranno essere adeguatamente ridotti. Per ulteriori chiarimenti consultare il nostro ufficio tecnico. Ogni nostra responsabilità decade in caso di manomissioni o modifiche dei componenti.

- *Material: galvanized steel base. Possibility to drill the rubber to obtain 4 fixing holes. Pad: vulcanized rubber NBR 80 shore. Galvanized steel screw. The levelling element could be supplied with steel nut.*

- *Load values above mentioned have to be considered referring to static conditions calculated at the half of the screw length. In conditions of vibrations or in presence of dynamic loads these values should be reduced. For further information consult our technical office. We cannot accept responsibility for mounts that have been tampered or modified*

Piede in Inox

STAMPATI

Caratteristiche: BASE Ø 65 CON 1-2 FORI,
STELO SNODATO 8° O FISSO CON DADO

Features: BASE Ø 65 WITH 1-2 BORES,
8° ARTICULATED STEM OR FIX BY BOTTOM LOCKING NUT

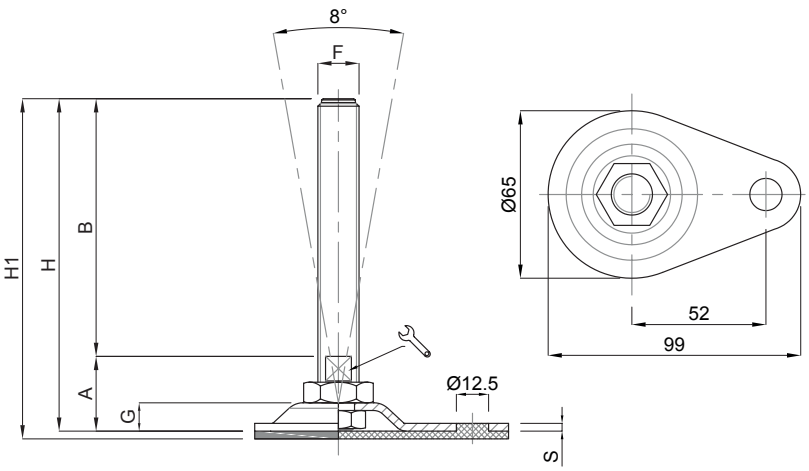

CODICE - *CODE* Standard *Standard*	Antiscivolo *Antislip*	descrizione *description*	DIMENSIONI PRINCIPALI - *MAIN DIMENSIONS* S	B	A		F	G	H	H1	CARICO STATICO *STATIC LOAD* NEWTON
15840	15840/G	M16x150	3	150	29	13	M16	11	179	182	20000
15842	15842/G	M16x200	3	200	29	13	M16	11	229	232	20000
15844	15844/G	M20x150	3	150	32	17	M20	11	182	185	20000
15846	15846/G	M20x200	3	200	32	17	M20	11	232	235	20000

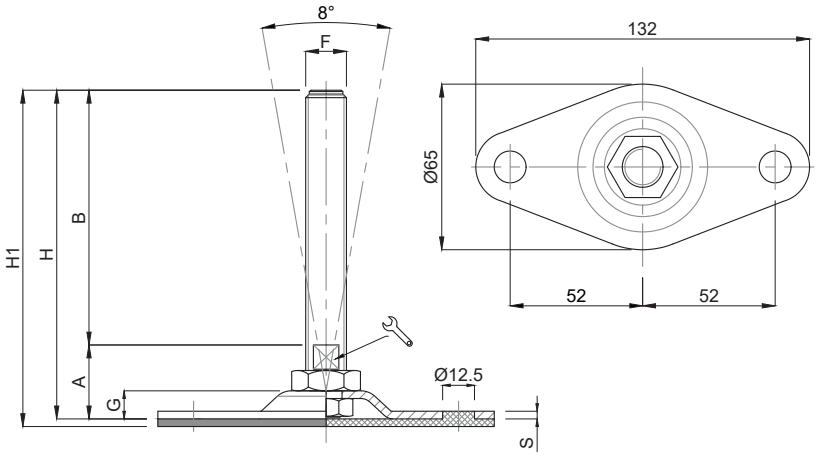

CODICE - *CODE* Standard *Standard*	Antiscivolo *Antislip*	descrizione *description*	DIMENSIONI PRINCIPALI - *MAIN DIMENSIONS* S	B	A		F	G	H	H1	CARICO STATICO *STATIC LOAD* NEWTON
15848	15848/G	M12x100	3	100	28	10	M12	11	128	131	15000
15850	15850/G	M12x150	3	150	28	10	M12	11	178	181	15000
15852	15852/G	M16x100	3	100	29	13	M16	11	129	132	20000
15854	15854/G	M16x150	3	150	29	13	M16	11	179	182	20000
15856	15856/G	M16x200	3	200	29	13	M16	11	229	232	20000
15858	15858/G	M20x150	3	150	32	17	M20	11	182	185	20000
15860	15860/G	M20x200	3	200	32	17	M20	11	232	235	20000

- Base stampata in acciaio inox AISI 304. Stelo acciaio inox AISI 304. Su richiesta l'elemento di livellamento viene fornito con dado in acciaio

- *Material: stainless steel base 1.4301. Stainless steel screw 1.4301. The levelling element could be supplied with steel nut.*

Piede in Inox

Martin
Levelling Components

Caratteristiche: BASE Ø 65, STELO SNODATO 8°
Features: BASE Ø 65, 8° ARTICULATED STEM

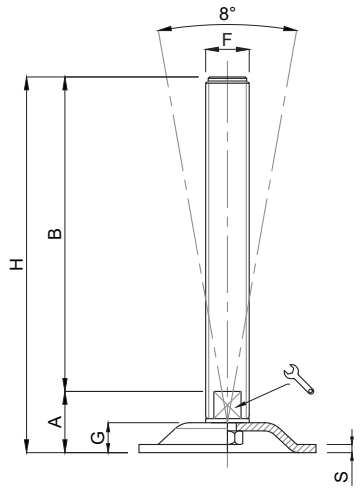

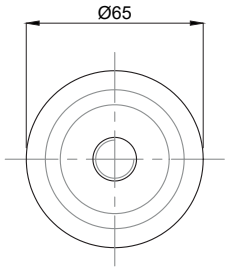

CODICE - *CODE*	descrizione *description*	DIMENSIONI PRINCIPALI - *MAIN DIMENSIONS*							CARICO STATICO *STATIC LOAD* NEWTON
		S	B	A		F	G	H	
15874	M12X100	3	100	22,50	10	M12	11	122,50	15000
15876	M12X150	3	150	22,50	10	M12	11	172,50	15000
15878	M16X100	3	100	22,50	13	M16	11	122,50	20000
15880	M16X150	3	150	22,50	13	M16	11	172,50	20000
15882	M16X200	3	200	22,50	13	M16	11	222,50	20000
15884	M20X150	3	150	24,50	17	M20	11	199	20000
15886	M20X200	3	200	24,50	17	M20	11	224,50	20000

Caratteristiche: BASE 100X100 CON 4 FORI, STELO SNODATO 8° O FISSO CON DADO
Features: BASE 100X100 WITH 4 BORES, 8° ARTICULATED STEM OR FIX BY BOTTOM LOCKING NUT

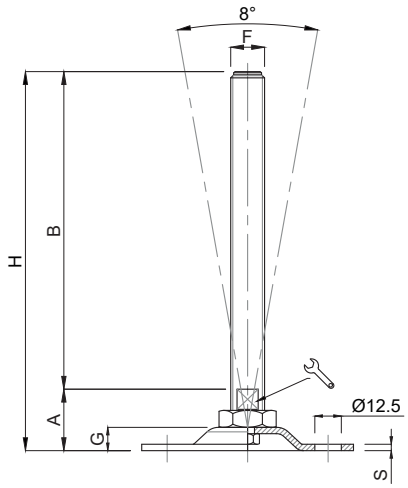

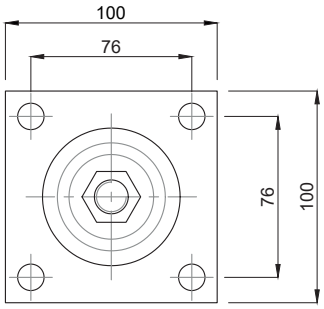

CODICE - *CODE*	descrizione *description*	DIMENSIONI PRINCIPALI - *MAIN DIMENSIONS*							CARICO STATICO *STATIC LOAD* NEWTON
		S	B	A		F	G	H	
15862	M16x150	3	150	29	13	M16	11	179	20000
15864	M16x200	3	200	29	13	M16	11	229	20000
15866	M20x150	3	150	32	17	M20	11	182	25000
15868	M20x200	3	200	32	17	M20	11	232	25000
15870	M24x150	3	150	32	20	M24	11	182	30000
15872	M24x200	3	200	32	20	M24	11	232	30000

• Base stampata in acciaio inox AISI 304. Stelo acciaio inox AISI 304. Su richiesta l'elemento di livellamento viene fornito con dado in acciaio

• *Material: stainless steel base 1.4301. Stainless steel screw 1.4301. The levelling element could be supplied with steel nut.*

Piede in Inox

STAMPATI

Caratteristiche: BASE Ø 80X112 CON 2 FORI, STELO SNODATO 8° O FISSO CON DADO

Features: BASE Ø 80X112 WITH 2 BORES, 8° ARTICULATED STEM OR FIX BY BOTTOM LOCKING NUT

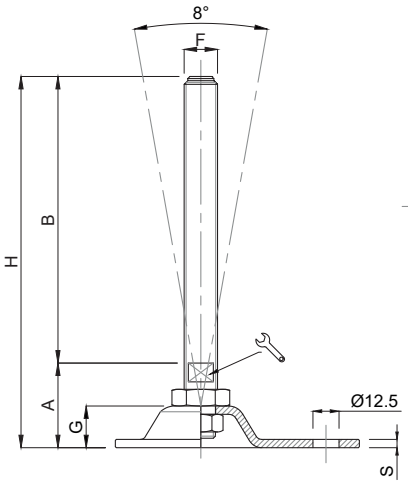

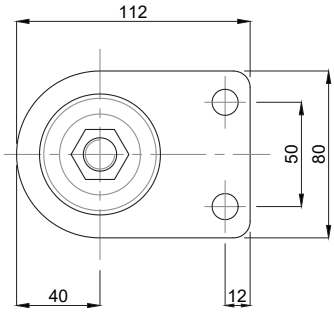

CODICE - *CODE*	descrizione *description*	DIMENSIONI PRINCIPALI - *MAIN DIMENSIONS*							CARICO STATICO *STATIC LOAD* NEWTON
		S	B	A		F	G	H	
15730/FIX	M16X150	3	150	39.5	13	M16	19	189.5	20000
15732/FIX	M16X200	3	200	39.5	13	M16	19	239.5	20000
15734/FIX	M20X150	3	150	40.5	17	M20	19	190.5	20000
15736/FIX	M20X200	3	200	40.5	17	M20	19	240.5	20000

Caratteristiche: BASE Ø 110X151 CON 2 FORI, STELO SNODATO 8° O FISSO CON DADO

Features: BASE Ø 110X151 WITH 2 BORES, 8° ARTICULATED STEM OR FIX BY BOTTOM LOCKING NUT

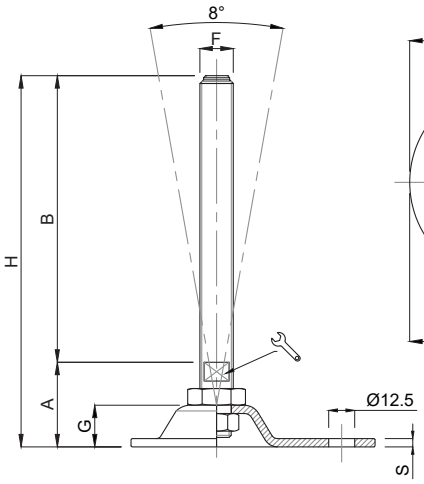

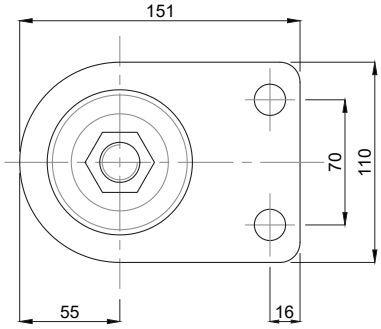

CODICE - *CODE*	descrizione *description*	DIMENSIONI PRINCIPALI - *MAIN DIMENSIONS*							CARICO STATICO *STATIC LOAD* NEWTON
		S	B	A		F	G	H	
15740/FIX	M16X150	4	150	41	13	M16	19	191	25000
15742/FIX	M16X200	4	200	41	13	M16	19	241	25000
15744/FIX	M20X150	4	150	42	17	M20	19	192	25000
15746/FIX	M20X200	4	200	42	17	M20	19	242	25000
15748/FIX	M24X150	4	150	43	20	M24	19	193	30000
15750/FIX	M24X200	4	200	43	20	M24	19	243	30000

- Base stampata in acciaio inox AISI 304. Stelo acciaio inox AISI 304. Su richiesta l'elemento di livellamento viene fornito con dado in acciaio

- *Material: stainless steel base 1.4301. Stainless steel screw 1.4301. The levelling element could be supplied with steel nut.*

Martin
Levelling Components

Caratteristiche: BASE Ø 85 CON 2 FORI, STELO SNODATO 8°
Features: BASE Ø 85 WITH 2 BORES, 8° ARTICULATED STEM

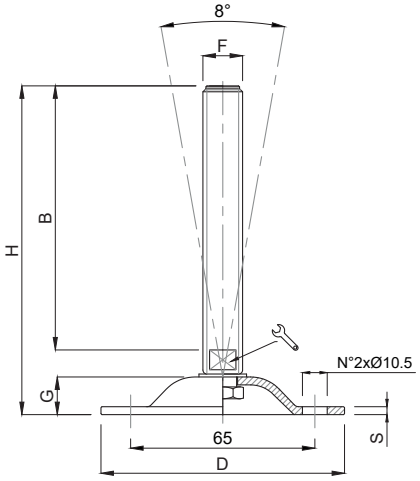

CODICE - *CODE*	descrizione *description*	DIMENSIONI PRINCIPALI - *MAIN DIMENSIONS*							CARICO STATICO *STATIC LOAD* NEWTON
		S	B	D		F	G	H	
15688	M16X100	3	100	85	13	M16	13	125	15000
15690	M16X150	3	150	85	13	M16	13	175	15000
15692	M16X175	3	175	85	13	M16	13	200	15000
15694	M20X100	3	100	85	17	M20	13	125	15000
15696	M20X150	3	150	85	17	M20	13	175	15000
15698	M20X200	3	200	85	17	M20	13	225	15000

Caratteristiche: BASE VULCANIZZATA Ø 85 CON 2 FORI, STELO SNODATO 8°
Features: VULCANIZED BASE Ø 85 WITH 2 BORES, 8° ARTICULATED STEM

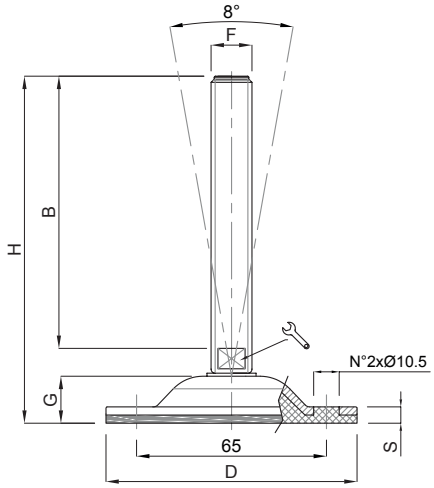

CODICE - *CODE*	descrizione *description*	DIMENSIONI PRINCIPALI - *MAIN DIMENSIONS*							CARICO STATICO *STATIC LOAD* NEWTON
		S	B	D		F	G	H	
15688/V	M16X100	8	100	85	13	M16	16	128	15000
15690/V	M16X150	8	150	85	13	M16	16	178	15000
15692/V	M16X175	8	175	85	13	M16	16	203	15000
15694/V	M20X100	8	100	85	17	M20	16	128	15000
15696/V	M20X150	8	150	85	17	M20	16	178	15000
15698/V	M20X200	8	200	85	17	M20	16	228	15000

- Base stampata in acciaio inox AISI 304. Stelo acciaio inox AISI 304. Su richiesta l'elemento di livellamento viene fornito con dado in acciaio
- Gomma NBR 80 shore

- *Material: stainless steel base 1.4301. Stainless steel screw 1.4301. The levelling element could be supplied with steel nut.*
- *Vulcanized rubber pad NBR 80 shore*

Piede in Inox

STAMPATI

Caratteristiche: BASE Ø 123 CON 4 FORI, STELO SNODATO 8°

Features: BASE Ø 123 WITH 4 BORES, 8° ARTICULATED STEM

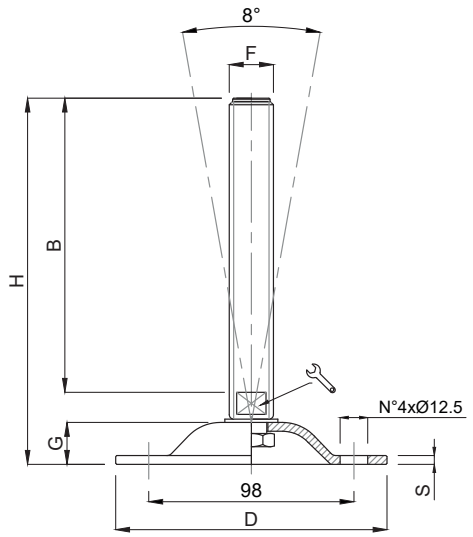

CODICE - *CODE*	descrizione *description*	DIMENSIONI PRINCIPALI - *MAIN DIMENSIONS*							CARICO STATICO *STATIC LOAD* NEWTON
		S	B	D		F	G	H	
15700	M16X100	4	100	Ø 123	17	M16	20,5	134	20000
15702	M16X150	4	150	Ø 123	17	M16	20,5	184	20000
15704	M16X175	4	175	Ø 123	17	M16	20,5	209	20000
15706	M20X100	4	100	Ø 123	17	M20	20,5	134	25000
15708	M20X150	4	150	Ø 123	17	M20	20,5	184	25000
15710	M20X200	4	200	Ø 123	17	M20	20,5	234	25000
15712	M24X100	4	100	Ø 123	20	M24	20,5	134	30000
15714	M24X150	4	150	Ø 123	20	M24	20,5	184	30000
15716	M24X200	4	200	Ø 123	20	M24	20,5	234	30000
15718	M30X150	4	150	Ø 123	26	M30	20,5	185	35000
15720	M30X200	4	200	Ø 123	26	M30	20,5	235	35000
15722	M30X250	4	250	Ø 123	26	M30	20,5	285	35000

- Base stampata in acciaio inox AISI 304. Stelo acciaio inox AISI 304. Su richiesta l'elemento di livellamento viene fornito con dado in acciaio

- I valori dei carichi sopra riportati sono calcolati in condizioni statiche alla metà della lunghezza dello stelo filettato. Qualora s'intendesse utilizzare i supporti in presenza di vibrazioni o carichi in movimento, tali valori dovranno essere adeguatamente ridotti. Per ulteriori chiarimenti consultare il nostro ufficio tecnico. Ogni nostra responsabilità decade in caso di manomissioni o modifiche dei componenti.

- *Material: stainless steel base 1.4301. Stainless steel screw 1.4301. The levelling element could be supplied with steel nut.*

- *Load values above mentioned have to be considered referring to static conditions calculated at the half of the screw length. In conditions of vibrations or in presence of dynamic loads these values should be reduced. For further information consult our technical office. We cannot accept responsibility for mounts that have been tampered or modified*

Piede in Inox

Martin
Levelling Components

Caratteristiche: BASE VULCANIZZATA Ø 123 CON 4 FORI, STELO SNODATO 8°

Features: VULCANIZED BASE Ø 123 WITH 4 BORES, 8° ARTICULATED STEM

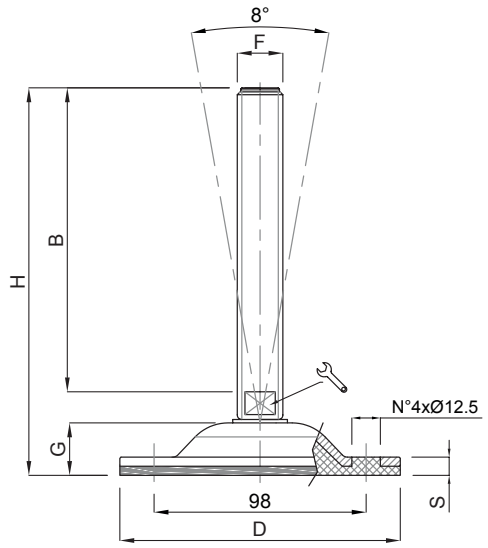

CODICE - *CODE*	descrizione *description*	DIMENSIONI PRINCIPALI - *MAIN DIMENSIONS*							CARICO STATICO *STATIC LOAD* NEWTON
		S	B	D		F	G	H	
15700/V	M16X100	7	100	Ø 123	13	M16	23,5	137	20000
15702/V	M16X150	7	150	Ø 123	13	M16	23,5	187	20000
15704/V	M16X175	7	175	Ø 123	13	M16	23,5	212	20000
15706/V	M20X100	7	100	Ø 123	17	M20	23,5	137	20000
15708/V	M20X150	7	150	Ø 123	17	M20	23,5	187	20000
15710/V	M20X200	7	200	Ø 123	17	M20	23,5	237	20000
15712/V	M24X100	7	100	Ø 123	20	M24	23,5	138	20000
15714/V	M24X150	7	150	Ø 123	20	M24	23,5	188	20000
15716/V	M24X200	7	200	Ø 123	20	M24	23,5	238	20000
15718/V	M30X150	7	150	Ø 123	26	M30	23,5	188	20000
15720/V	M30X200	7	200	Ø 123	26	M30	23,5	238	20000
15722/V	M30X250	7	250	Ø 123	26	M30	23,5	288	20000

- Base stampata in acciaio inox AISI 304. Possibilità di forare la base ottenendo così 4 fori per il fissaggio. Gomma vulcanizzata NBR 80 shore. Stelo acciaio inox AISI 304. Su richiesta l'elemento di livellamento viene fornito con dado in acciaio

- I valori dei carichi sopra riportati sono calcolati in condizioni statiche alla metà della lunghezza dello stelo filettato. Qualora s'intendesse utilizzare i supporti in presenza di vibrazioni o carichi in movimento, tali valori dovranno essere adeguatamente ridotti. Per ulteriori chiarimenti consultare il nostro ufficio tecnico. Ogni nostra responsabilità decade in caso di manomissioni o modifiche dei componenti.

- *Material: stainless steel 1.4301 base. Possibility to drill the rubber to obtain fixing holes. Pad: vulcanized rubber NBR 80 shore. Stainless steel screw 1.4301. The levelling element could be supplied with steel nut.*

- *Load values above mentioned have to be considered referring to static conditions calculated at the half of the screw length. In conditions of vibrations or in presence of dynamic loads these values should be reduced. For further information consult our technical office. We cannot accept responsibility for mounts that have been tampered or modified*

Martin
Levelling Components
Made in Italy

LINEA ANTIVIBRANTE
ANTI-VIBRATION LINE

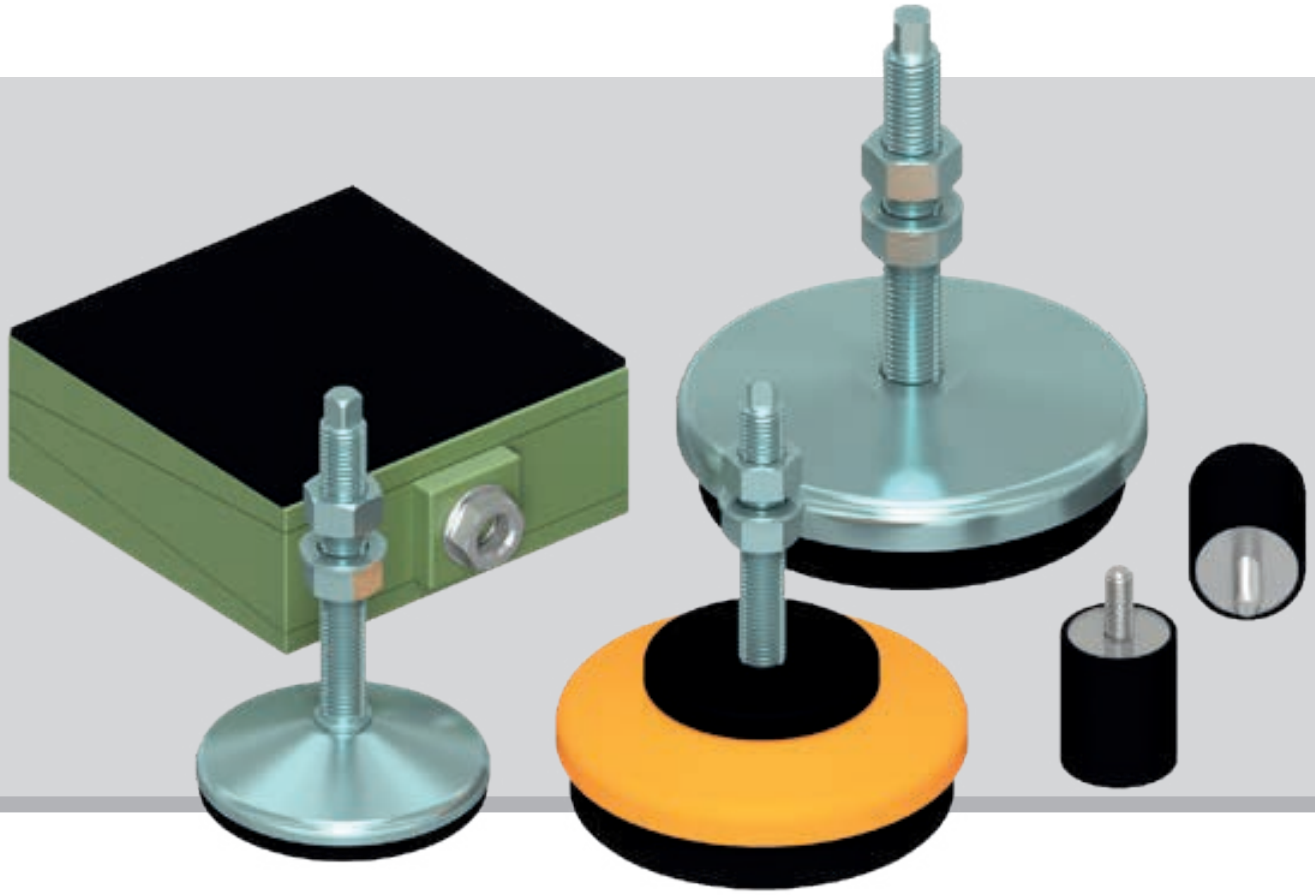

ANTIVIBRANTI

PAG. 309	ANTIVIBRANTI
PAG. 313	TEKNO-PRESS
PAG. 314	TEKNO-PLUS
PAG. 315	ANTI-MOVING
PAG. 316	SILENT-BLOCKS

Piede in Acciaio Zincato & Inox

Caratteristiche: BASE VULCANIZZATA, STELO SNODATO 5°

Features: VULCANIZED BASE, 5° ARTICULATED STEM

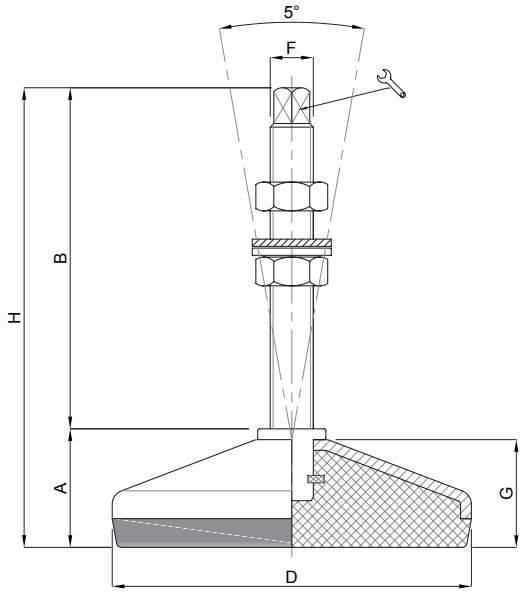

CODICE *CODE*	DIMENSIONI PRINCIPALI - *MAIN DIMENSIONS*							CARICO DINAMICO *DINAMIC LOAD* NEWTON	CARICO STATICO *STATIC LOAD* NEWTON
	A	B	D		F	G	H		
28000Z	28	75	Ø 80	8	M12	25	103	2500	4500
28000I	28	75	Ø 80	8	M12	25	103	2500	4500
28020Z	28	100	Ø 80	9	M14	25	128	2500	4500
28020I	28	100	Ø 80	9	M14	25	128	2500	4500
28030Z	31	75	Ø 100	8	M12	28	106	5000	9000
28030I	31	75	Ø 100	8	M12	28	106	5000	9000
28040Z	31	125	Ø 100	9	M14	28	156	5000	9000
28040I	31	125	Ø 100	9	M14	28	156	5000	9000
28050Z	31	125	Ø 100	10	M16	28	156	5000	9000
28050I	31	125	Ø 100	10	M16	28	156	5000	9000
28060Z	35	125	Ø 120	10	M16	32	160	6000	11000
28060I	35	125	Ø 120	10	M16	32	160	6000	11000
28070Z	35	125	Ø 120	13	M20	32	160	6000	11000
28070I	35	125	Ø 120	13	M20	32	160	6000	11000
28080Z	35	125	Ø 120	16	M24	32	160	6000	11000
28080I	35	125	Ø 120	16	M24	32	160	6000	11000
28090Z	38	125	Ø 150	10	M16	35	163	20000	35000
28090I	38	125	Ø 150	10	M16	35	163	20000	35000
28100Z	38	125	Ø 150	13	M20	35	163	20000	35000
28100I	38	125	Ø 150	13	M20	35	163	20000	35000
28110Z	38	125	Ø 150	16	M24	35	163	20000	35000
28110I	38	125	Ø 150	16	M24	35	163	20000	35000

Codice **Z** = acciaio zincato — *Code **Z** = galvanized steel*
Codice **I** = acciaio inossidabile — *Code **I** = stainless steel*

- Materiale base: acciaio inox (AISI304) / zincato C40. Gomma vulcanizzata NBR 80 shore
- I valori dei carichi sopra riportati sono calcolati in condizioni statiche alla metà della lunghezza dello stelo filettato. Qualora s'intendesse utilizzare i supporti in presenza di vibrazioni o carichi in movimento, tali valori dovranno essere adeguatamente ridotti. Per ulteriori chiarimenti consultare il nostro ufficio tecnico. Ogni nostra responsabilità decade in caso di manomissioni o modifiche dei componenti.

- *Material: stainless steel base 1.4301; galvanized steel C40. Pad: vulcanized rubber NBR 80 shore*
- *Load values above mentioned have to be considered referring to static conditions calculated at the half of the screw length. In conditions of vibrations or in presence of dynamic loads these values should be reduced. For further information consult our technical office. We cannot accept responsibility for mounts that have been tampered or modified*

Piede in Acciaio Zincato, Verniciato & Inox ANTIVIBRANTI

Caratteristiche: BASE DAL PIENO, STELO FISSO

Features: SOLID BASE, FIX STEM

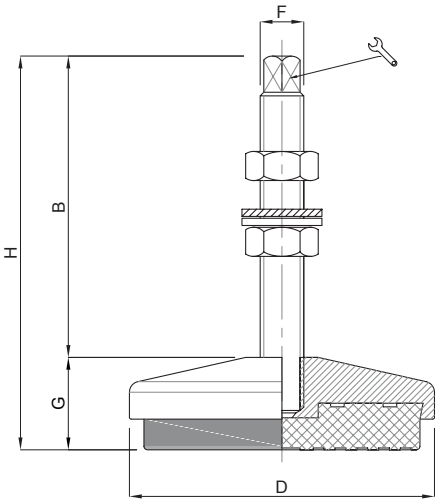

CODICE - *CODE*	DIMENSIONI PRINCIPALI - *MAIN DIMENSIONS*						CARICO DINAMICO *DINAMIC LOAD* NEWTON	CARICO STATICO *STATIC LOAD* NEWTON
	B	D		F	G	H		
13180V	83	Ø 84	8	M12	30	113	3000	6000
13190V	121	Ø 104	9	M14	34	155	6000	11000
13200V	125	Ø 120	10	M16	37	162	7000	13000
13210V	128	Ø 140	10	M16	45	173	8000	16000
13220V	135	Ø 160	13	M20	45	180	12000	25000
13230V	135	Ø 180	13	M20	45	180	17000	35000
13232V	135	Ø 230	16	M24	55	190	25000	50000

Codice **V** = verniciato giallo *Code **V** = yellow painted*

CODICE - *CODE*	DIMENSIONI PRINCIPALI - *MAIN DIMENSIONS*						CARICO DINAMICO *DINAMIC LOAD* NEWTON	CARICO STATICO *STATIC LOAD* NEWTON
	B	D		F	G	H		
13240Z	83	Ø 84	8	M12	30	113	3000	6000
13250Z	121	Ø 104	9	M14	34	155	6000	11000
13260Z	125	Ø 120	10	M16	37	162	7000	13000
13270Z	128	Ø 140	10	M16	45	173	8000	16000
13280Z	135	Ø 160	13	M20	45	180	12000	25000
13290Z	135	Ø 180	13	M20	45	180	17000	35000
13292Z	135	Ø 230	16	M24	55	190	25000	50000

Codice **Z** = zincato *Code **Z** = galvanized steel*

CODICE - *CODE*	DIMENSIONI PRINCIPALI - *MAIN DIMENSIONS*						CARICO DINAMICO *DINAMIC LOAD* NEWTON	CARICO STATICO *STATIC LOAD* NEWTON
	B	D		F	G	H		
13300I	83	Ø 84	8	M12	30	113	3000	6000
13310I	121	Ø 104	9	M14	34	155	6000	11000
13320I	125	Ø 120	10	M16	37	162	7000	13000
13330I	128	Ø 140	10	M16	45	173	8000	16000
13340I	135	Ø 160	13	M20	45	180	12000	25000
13350I	135	Ø 180	13	M20	45	180	17000	35000

Codice **I** = inox *Code **I** = stainless steel*

- Materiale base: acciaio verniciato, zincato e inox (AISI 304). Materiale stelo: acciaio zincato e inox (AISI 304). Gomma NBR 80 shore
- Applicazioni: macchine utensili, presse, cesoie, macchine tipografiche, macchine di stampaggio a iniezione. Il piede di livellamento viene già fornito completo di 2 dadi , 1 rondella piana e 1 rondella dentata

- *Material: yellow painted/galvanized steel (C40) /stainless steel 1.4301base; galvanized / stainless steel screw 1.4301. Pad: rubber NBR 80 shore. The leveling is already provided with 2 nuts, 1 plain washer and 1 toothed washer.*
- *Application: machine tools; presses; injection molding machines; shearing machines. For higher loads, an anti-vibration pad 90 shore could be also supplied.*

Piede in Acciaio Zincato, Verniciato & Inox ANTIVIBRANTI

Caratteristiche: BASE DAL PIENO CON NICCHIA

Features: SOLID BASE WITH NICHE

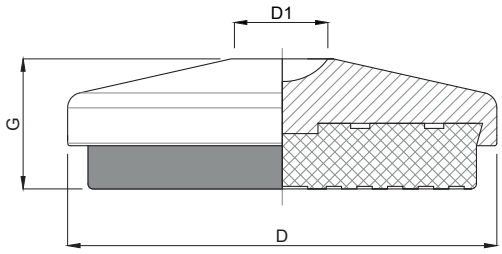

CODICE - *CODE*	DIMENSIONI PRINCIPALI - *MAIN DIMENSIONS*			CARICO DINAMICO *DINAMIC LOAD* NEWTON	CARICO STATICO *STATIC LOAD* NEWTON
	D	G	D1		
13000V	Ø 84	30	17	3000	6000
13010V	Ø 104	34	19	6000	11000
13020V	Ø 120	37	21	7000	13000
13030V	Ø 140	45	22	8000	16000
13040V	Ø 160	45	22	12000	25000
13050V	Ø 180	45	24	17000	35000
13060V	Ø 230	55	32	25000	50000

Codice **V** = verniciato giallo *Code **V** = yellow painted*

CODICE - *CODE*	DIMENSIONI PRINCIPALI - *MAIN DIMENSIONS*			CARICO DINAMICO *DINAMIC LOAD* NEWTON	CARICO STATICO *STATIC LOAD* NEWTON
	D	G	D1		
13060Z	Ø 84	30	17	3000	6000
13070Z	Ø 104	34	19	6000	11000
13080Z	Ø 120	37	21	7000	13000
13090Z	Ø 140	45	22	8000	16000
13100Z	Ø 160	45	22	12000	25000
13110Z	Ø 180	45	24	17000	35000
13120Z	Ø 230	55	32	25000	50000

Codice **Z** = zincato *Code **Z** = galvanized steel*

CODICE - *CODE*	DIMENSIONI PRINCIPALI - *MAIN DIMENSIONS*			CARICO DINAMICO *DINAMIC LOAD* NEWTON	CARICO STATICO *STATIC LOAD* NEWTON
	D	G	D1		
13120I	Ø 84	30	17	3000	6000
13130I	Ø 104	34	19	6000	11000
13140I	Ø 120	37	21	7000	13000
13150I	Ø 140	45	22	8000	16000
13160I	Ø 160	45	22	12000	25000
13170I	Ø 180	45	24	17000	35000

Codice **I** = inox *Code **I** = stainless steel*

- Materiale base: acciaio verniciato, zincato e inox (AISI 304). Materiale stelo: acciaio zincato e inox(AISI 304). Gomma NBR 80 shore
- Applicazioni: macchine utensili, presse, cesoie, macchine tipografiche, macchine di stampaggio a iniezione.
- *Material: yellow painted / galvanized/ stainless steel base 1.4301 with a niche as screw seat. Application: machine tools; presses; injection molding machines; shearing machines*
- *For higher loads, an anti-vibration pad 90 shore could be also supplied.*

Piede in Acciaio Zincato — TEKNO-PRESS

Caratteristiche: BASE REGOLABILE, VITE FISSA
Features: ADJUSTABLE BASE, FIX STEM

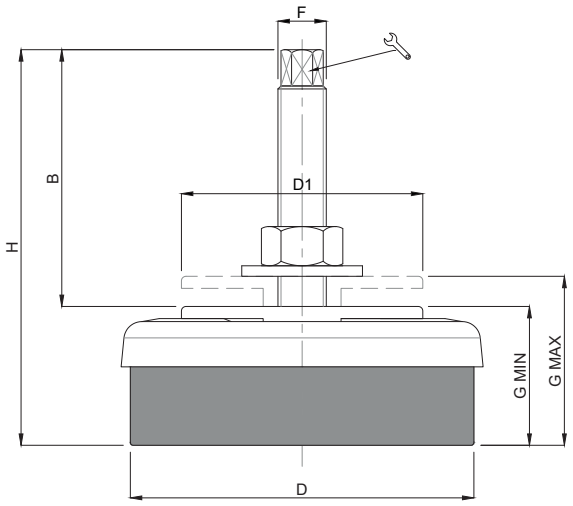

CODICE - *CODE*	DIMENSIONI PRINCIPALI - *MAIN DIMENSIONS*							CARICO DINAMICO *DINAMIC LOAD* NEWTON	CARICO STATICO *STATIC LOAD* NEWTON
	B	D	D1		F	G	H		
14020	90	Ø 80	54	8	M12x1.25	40-50	130	2500	5000
14025	85	Ø 120	80	12	M16x1.5	45-58	130	4000	10000
14030	136	Ø 160	102	14	M20x1.5	54-68	190	9000	20000
14035	135	Ø 200	126	14	M20x1.5	60-75	195	15000	35000

Piede in Acciaio Verniciato — CUNEO

Caratteristiche: BASE REGOLABILE A SCORRIMENTO
Features: ADJUSTABLE SLIDING WEDGE

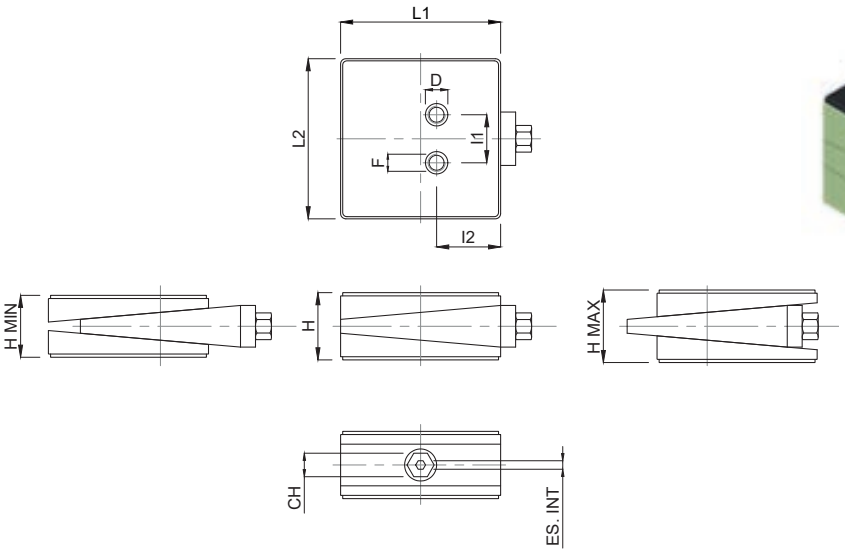

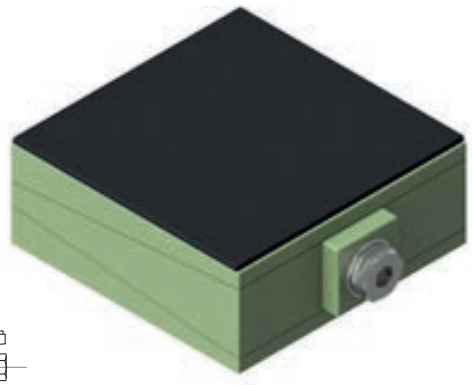

CODICE - *CODE*	DESCRIZIONE	DIMENSIONI PRINCIPALI - *MAIN DIMENSIONS*											NEWTON
		L1	L2	H	H.MIN	H.MAX	D	F	I1	I2	CH.	ES.INT	
14040	PIEDE A CUNEO 150x150	150	150	63	58	68	21	M16	45	60	22	8	30000
14045	PIEDE A CUNEO 200x200	200	200	68	63	73	21	M16	65	80	24	10	50000

Piede in Acciaio Verniciato — TEKNO-PLUS

Caratteristiche: BASE DAL PIENO REGOLABILE, VITE FISSA

Features: SOLID ADJUSTABLE BASE, FIX STEM

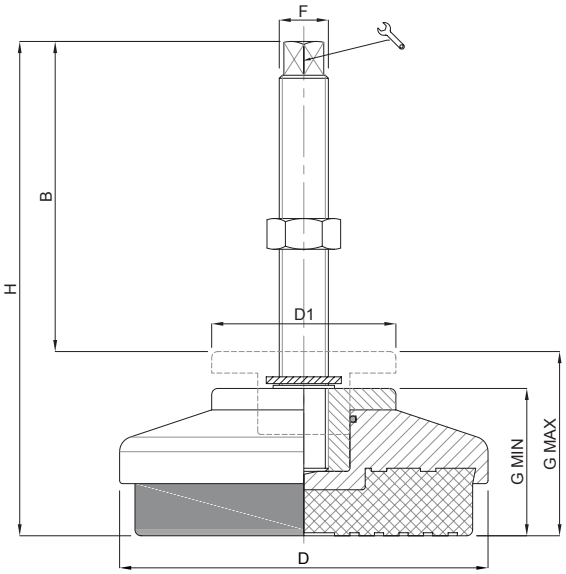

CODICE - *CODE*	DIMENSIONI PRINCIPALI - *MAIN DIMENSIONS*							CARICO DINAMICO *DINAMIC LOAD* NEWTON	CARICO STATICO *STATIC LOAD* NEWTON
	B	D	D1	🔧	F	G MIN-MAX	H		
14050	110	Ø 104	Ø 60	9	M14	43-58	153	6000	11000
14060	110	Ø 123	Ø 60	10	M16	43-58	153	7000	13000
14070	110	Ø 140	Ø 80	10	M16	55-70	165	8000	16000
14080	110	Ø 160	Ø 80	13	M20	55-70	165	12000	25000
14090	110	Ø 180	Ø 80	13	M20	55-70	165	17000	35000

N.B. Disponibile anche con vite testa esagonale

**Teknoplus è stato progettato per rendere la regolazione molto precisa e semplice.
La stessa si ottiene agendo solo sull'estremità quadra dello stelo filettato
e bloccando il controdado.**

***Teknoplus system guarantees a precise and easy regulation of the anti-vibration mount:
one has only to act on the square end of the screw, blocking the jam-nut.***

- Applicazioni: macchine utensili, presse, cesoie, macchine tipografiche, macchine di stampaggio a iniezione.
- Materiale base: acciaio verniciato colore giallo. Materiale stelo: acciaio zincato FE. Gomma antivibrante NBR 75 shore (per carichi maggiori, a richiesta gomma NBR 90 shore)
- Il piede di livellamento viene già fornito completo di 2 dadi, 1 rondella piana e 1 rondella dentata
- *Application: machine tools; presses; injection molding machines; shearing machines*
- *Material: painted steel base; galvanized steel screw. Pad: rubber NBR 75 shore (for higher loads, an anti-vibration pad 90 shore could be also supplied.)*
- *The leveling is already provided with 2 nuts, 1 plain washer and 1 toothed washer*

Caratteristiche: BASE DAL PIENO REGOLABILE, VITE FISSA

Features: SOLID ADJUSTABLE BASE, FIX STEM

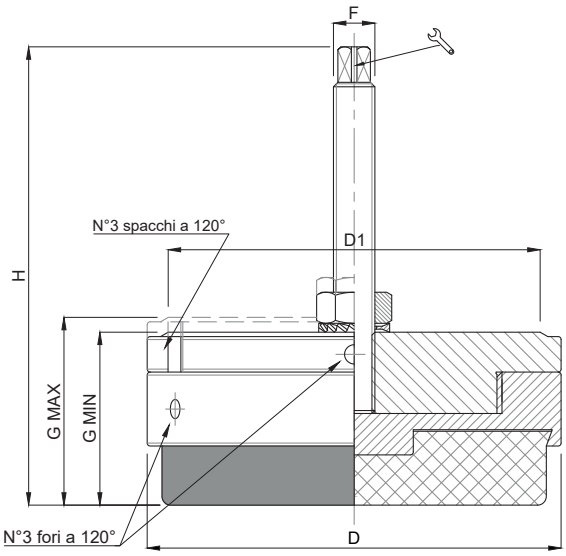

CODICE - *CODE*	DIMENSIONI PRINCIPALI - *MAIN DIMENSIONS*						CARICO DINAMICO *DINAMIC LOAD* NEWTON	CARICO STATICO *STATIC LOAD* NEWTON
	D	D1	F		G	H		
14000	140	125	M12	8	60-66	110	9500	19500
14010	160	145	M16	10	60-66	133	14000	29000

Anti-moving è stato progettato per risolvere problemi di antistaticità dovuti ad accelerazioni trasversali che creano squilibrio nella distribuzione del peso nei punti di appoggio della macchina.
Modo d'uso: inserire il piattello tutto avvitato sotto il punto d'appoggio del basamento; avvitare dall'alto nel foro del basamento lo stelo filettato; per livellare la macchina agire sulla flangia superiore tramite i tre fori o spacchi

Anti moving has been designed to solve the problems of a tangential acceleration which may cause unbalance in the distribution of the weight on the bearing points of the machine.
Method of use: put the base with the flange completely screwed under the machine bed; from above screw the threaded stem in the hole of the machine bed; to level the machine act on the upper flange through the 3 holes or in the machined sapce.

• Materiale. Struttura in acciaio zincato C40. Gomma a sezione Nbr 90 shore nera

• *Material: galvanized steel base C40. Pad: rubber NBR 90 shore*

Silent-Blocks Serie T

Caratteristiche: MASCHIO/MASCHIO

Features: MALE/MALE

MODELLO	D m/m	H m/m	FILETTO (G)	FLESSIONE m/m	CARICO Kg.
T10-10	10	10	M4X10	2	10
T10-15	10	15	M4X10	3	8
T12,5-10	13	10	M5X12	1,5	12
T12,5-15	13	15	M5X12	3	10
T12,5-20	13	20	M5X12	3,5	8
T16-8	16	8	M4X10 o M5X12	1,5	15
T16-10	16	10	M4X10 o M5X12	1,5	20
T16-15	16	15	M4X10 o M5X12	3	20
T16-20	16	20	M4X10 o M5X12	4	20
T16-25	16	25	M4X10 o M5X12	5	15
T20-10	20	10	M6X13	2	30
T20-15	20	15	M6X13	3	25
T20-20	20	20	M6X18	4	25
T20-25	20	25	M6X18	5	25
T20-30	20	30	M6X18	7	25
T25-10	25	10	M8X20 o M6X16	1,5	50
T25-15	25	15	M8X20 o M6X16	3	50
T25-20	25	20	M8X20 o M6X16	4	50
T25-22	25	22	M8X20 o M6X16	4	45
T25-25	25	25	M8X20 o M6X16	5	40
T25-30	25	30	M8X20 o M6X16	6	35
T25-40	25	40	M8X20 o M6X16	10	50
T30-10	30	10	M8X20	2	90
T30-15	30	15	M8X20	3	90
T30-20	30	20	M8X20	4	90
T30-22	30	22	M8X20	4	90
T30-25	30	25	M8X20	5	85
T30-30	30	30	M8X20	6	80
T30-40	30	40	M8X20	8	60
T35-35	35	35	M8X20	8	90
T40-20	40	20	M10X25 o M8X20	4	160
T40-25	40	25	M10X25 o M8X20	6	155
T40-28	40	28	M10X25 o M8X20	6	155
T40-30	40	30	M10X25 o M8X20	8	150
T40-35	40	35	M10X25 o M8X20	8	120
T40-40	40	40	M10X25 o M8X20	10	120
T40-45	40	45	M10X25 o M8X20	12	110
T50-20	50	20	M10X25	4	250
T50-25	50	25	M10X25	5,5	250
T50-30	50	30	M10X25	8	250
T50-35	50	35	M10X25	9	230
T50-40	50	40	M10X25	10	220
T50-45	50	45	M10X25	11	210
T50-50	50	50	M10X25	12	200
T50-55	50	55	M10X25	13	200
T60-25	60	25	M10X30	5	400
T60-35	60	35	M10X30	7	350
T60-45	60	45	M10X30	10	300
T60-60	60	60	M10X30	12	250
T70-35	70	35	M10X30	7	450
T70-50	70	50	M10X30	10	350
T70-70	70	70	M10X30	13	300
T75-25	75	25	M12X35	5	650
T75-40	75	40	M12X35	9	500
T75-45	75	45	M12X35	10	500
T75-55	75	55	M12X35	13	450
T80-30	80	30	M14X35	5,5	900
T80-40	80	40	M14X35	9	600
T80-50	80	50	M14X35	10	750
T80-70	80	70	M14X35	15	550
T95-40	95	40	M16X45	8	1.200
T95-55	95	55	M16X45	11	1.000
T95-60	95	60	M16X45	12	800
T95-75	95	75	M16X45	13	700
T100-40	100	40	M16X45	8	1.200
T100-60	100	60	M16X45	15	1.100
T100-75	100	75	M16X45	17	1.000
T120-50	120	50	M16X45	9	1.500
T120-75	120	75	M16X45	13	1.200
T120-100	120	100	M16X45	16	1.000
T130-40	130	40	M16X45	6	1.900
T130-50	130	50	M16X45	9	1.600
T130-75	130	75	M16X45	13	1.450
T130-100	130	100	M16X45	16	1.200
T150-50	150	50	M16X45 o M20X50	9	1.800
T150-60	150	60	M16X45 o M20X50	14	2.200
T150-75	150	75	M16X45 o M20X50	16	2.000
T150-100	150	100	M16X45 o M20X50	16	1.400
T150-120	150	120	M16X45 o M20X50	16	1.300
T150-140	150	140	M16X45 o M20X50	16	1.200

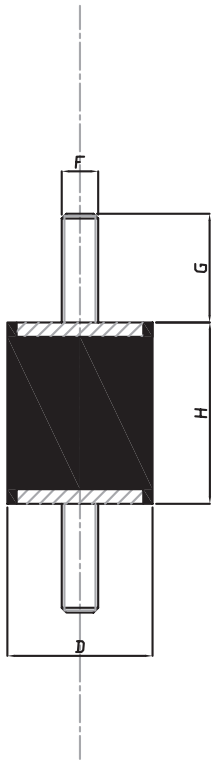

Martin
Levelling Components

Caratteristiche: FEMMINA/FEMMINA
Features: FEMALE/FEMALE

MODELLO	D m/m	H m/m	FILETTO (G)	FLESSIONE m/m	CARICO Kg.
H10-10	10	10	M4	2	10
H10-15	10	15	M4	3	8
H12,5-15	13	15	M5	3	10
H12,5-20	13	20	M5	3,5	8
H16-15	16	15	M4 o M5	3	20
H16-20	16	20	M4 o M5	4	20
H16-25	16	25	M4 o M5	5	15
H20-15	20	15	M6	3	25
H20-20	20	20	M6	4	25
H20-25	20	25	M6	5	25
H20-30	20	30	M6	7	25
H25-15	25	15	M8 o M6	3	50
H25-20	25	20	M8 o M6	4	50
H25-22	25	22	M8 o M6	4	45
H25-25	25	25	M8 o M6	5	40
H25-30	25	30	M8 o M6	6	35
H25-40	25	40	M8 o M6	10	50
H30-15	30	15	M8	1,5	60
H30-20	30	20	M8	4	90
H30-22	30	22	M8	4	90
H30-25	30	25	M8	5	85
H30-30	30	30	M8	6	80
H30-40	30	40	M8	8	60
H35-35	35	35	M8	8	90
H40-20	40	20	M10 o M8	4	160
H40-25	40	25	M10 o M8	6	155
H40-28	40	28	M10 o M8	6	155
H40-30	40	30	M10 o M8	8	150
H40-35	40	35	M10 o M8	8	120
H40-40	40	40	M10 o M8	10	120
H40-45	40	45	M10 o M8	12	110
H50-20	50	20	M10	4	250
H50-25	50	25	M10	5,5	250
H50-30	50	30	M10	8	250
H50-35	50	35	M10	9	230
H50-40	50	40	M10	10	220
H50-45	50	45	M10	11	210
H50-50	50	50	M10	12	200
H50-55	50	55	M10	13	200
H60-25	60	25	M10	5	400
H60-35	60	35	M10	7	350
H60-45	60	45	M10	10	300
H60-60	60	60	M10	12	250
H70-35	70	35	M10	7	450
H70-50	70	50	M10	10	350
H70-70	70	70	M10	13	300
H75-25	75	25	M12	5	650
H75-40	75	40	M12	9	500
H75-45	75	45	M12	10	500
H75-55	75	55	M12	13	450
H80-30	80	30	M14	5,5	900
H80-40	80	40	M14	9	600
H80-50	80	50	M14	10	750
H80-70	80	70	M14	15	550
H95-40	95	40	M16	8	1.200
H95-55	95	55	M16	11	1.000
H95-60	95	60	M16	12	800
H95-75	95	75	M16	13	700
H100-40	100	40	M16	8	1.200
H100-60	100	60	M16	15	1.100
H100-75	100	75	M16	17	1.000
H120-50	120	50	M16	9	1.500
H120-75	120	75	M16	13	1.200
H120-100	120	100	M16	16	1.000
H130-40	130	40	M16	6	1.900
H130-50	130	50	M16	9	1.600
H130-75	130	75	M16	13	1.450
H130-100	130	100	M16	16	1.200
H150-50	150	50	M16 o M20	9	1.800
H150-60	150	60	M16 o M20	14	2.200
H150-75	150	75	M16 o M20	16	2.000
H150-100	150	100	M16 o M20	16	1.400
H150-120	150	120	M16 o M20	16	1.300
H150-140	150	140	M16 o M20	16	1.200

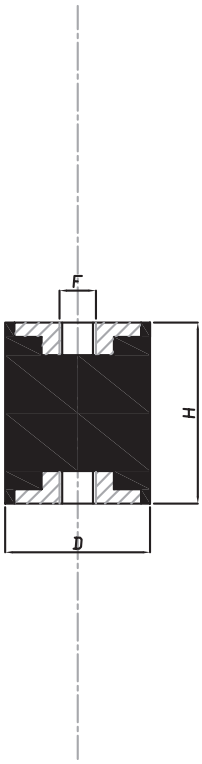

Silent-Blocks Serie TH

Caratteristiche: MASCHIO/FEMMINA

Features: MALE/FEMALE

MODELLO	D m/m	H m/m	FILETTO (G)	FLESSIONE m/m	CARICO Kg.
TH10-10	10	10	M4X10	2	10
TH10-15	10	15	M14X10	3	8
TH12,5-10	13	10	M5X12	1,5	12
TH12,5-15	13	15	M5X12	3	10
TH12,5-20	13	20	M5X12	3,5	8
TH16-8	16	8	M4X10 o M5X12	1,5	15
TH16-10	16	10	M4X10 o M5X12	1,5	20
TH16-15	16	15	M4X10 o M5X12	3	20
TH16-20	16	20	M4X10 o M5X12	4	20
TH16-25	16	25	M4X10 o M5X12	5	15
TH20-10	20	10	M6X16	2	30
TH20-15	20	15	M6X13	3	25
TH20-20	20	20	M6X18	4	25
TH20-25	20	25	M6X18	5	25
TH20-30	20	30	M6X18	7	25
TH25-10	25	10	M8X20 o M6X16	1,5	50
TH25-15	25	15	M8X20 o M6X16	3	50
TH25-20	25	20	M8X20 o M6X16	4	50
TH25-22	25	22	M8X20 o M6X16	4	45
TH25-25	25	25	M8X20 o M6X16	5	40
TH25-30	25	30	M8X20 o M6X16	6	35
TH25-40	25	40	M8X20 o M6X16	10	50
TH30-15	30	15	M8X20	3	90
TH30-20	30	20	M8X20	4	90
TH30-22	30	22	M8X20	4	90
TH30-25	30	25	M8X20	5	85
TH30-30	30	30	M8X20	6	80
TH30-40	30	40	M8X20	8	60
TH35-35	35	35	M8X20	8	90
TH40-20	40	20	M10X25 o M8X20	4	160
TH40-25	40	25	M10X25 o M8X20	6	155
TH40-28	40	28	M10X25 o M8X20	6	155
TH40-30	40	30	M10X25 o M8X20	8	150
TH40-35	40	35	M10X25 o M8X20	8	120
TH40-40	40	40	M10X25 o M8X20	10	120
TH40-45	40	45	M10X25 o M8X20	12	110
TH50-20	50	20	M10X25	4	250
TH50-25	50	25	M10X25	5,5	250
TH50-30	50	30	M10X25	8	250
TH50-35	50	35	M10X25	9	230
TH50-40	50	40	M10X25	10	220
TH50-45	50	45	M10X25	11	210
TH50-50	50	50	M10X25	12	200
TH50-55	50	55	M10X25	13	200
TH60-25	60	25	M10X30	5	400
TH60-35	60	35	M10X30	7	350
TH60-45	60	45	M10X30	10	300
TH60-60	60	60	M10X30	12	250
TH70-35	70	35	M10X30	7	450
TH70-50	70	50	M10X30	10	350
TH70-70	70	70	M10X30	13	300
TH75-25	75	25	M12X35	5	650
TH75-40	75	40	M12X35	9	500
TH75-45	75	45	M12X35	10	500
TH75-55	75	55	M12X35	13	450
TH80-30	80	30	M14X35	5,5	900
TH80-40	80	40	M14X35	9	600
TH80-50	80	50	M14X35	10	750
TH80-70	80	70	M14X35	15	550
TH95-40	95	40	M16X45	8	1.200
TH95-55	95	55	M16X45	11	1.000
TH95-60	95	60	M16X45	12	800
TH95-75	95	75	M16X45	13	700
TH100-40	100	40	M16X45	8	1.200
TH100-60	100	60	M16X45	15	1.100
TH100-75	100	75	M16X45	17	1.000
TH120-50	120	50	M16X45	6	1.500
TH120-75	120	75	M16X45	13	1.200
TH120-100	120	100	M16X45	16	1.000
TH130-40	130	40	M16X45	6	1.900
TH130-50	130	50	M16X45	9	1.600
TH130-75	130	75	M16X45	13	1.450
TH130-100	130	100	M16X45	16	1.200
TH150-50	150	50	M16X25 o M20X20	9	1.800
TH150-60	150	60	M16X25 o M20X20	14	2.200
TH150-75	150	75	M16X25 o M20X20	16	2.000
TH150-100	150	100	M16X25 o M20X20	16	1.400
TH150-120	150	120	M16X25 o M20X20	16	1.300
TH150-140	150	140	M16X25 o M20X20	16	1.200

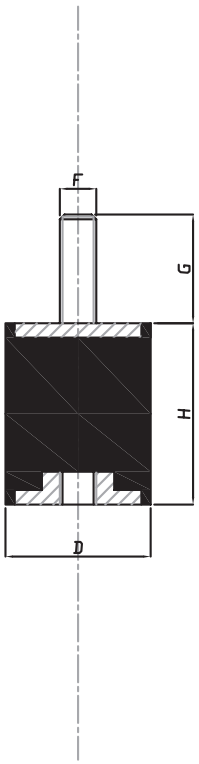

Silent-Blocks Serie TS

Caratteristiche: MASCHIO

Features: MALE

MODELLO	D m/m	H m/m	FILETTO (G)	FLESSIONE m/m	CARICO Kg.
TS10-10	10	10	M4X10	2	10
TS10-15	10	15	M4X10	3	8
TS12,5-10	13	10	M5X12	1,5	12
TS12,5-15	13	15	M5X12	3	10
TS12,5-20	13	20	M5X12	3,5	8
TS16-8	16	8	M4X10 o M5X12	1,5	15
TS16-10	16	10	M4X10 o M5X12	1,5	20
TS16-15	16	15	M4X10 o M5X12	3	20
TS16-20	16	20	M4X10 o M5X12	4	20
TS16-25	16	25	M4X10 o M5X12	5	15
TS20-10	20	10	M6X13	2	30
TS20-15	20	15	M6X13	3	25
TS20-20	20	20	M6X18	4	25
TS20-25	20	25	M6X18	5	25
TS20-30	20	30	M6X18	7	25
TS25-10	25	10	M8X20 o M6X16	1,5	50
TS25-15	25	15	M8X20 o M6X16	3	50
TS25-20	25	20	M8X20 o M6X16	4	50
TS25-22	25	22	M8X20 o M6X16	4	45
TS25-25	25	25	M8X20 o M6X16	5	40
TS25-30	25	30	M8X20 o M6X16	6	35
TS25-40	25	40	M8X20 o M6X16	10	50
TS30-10	30	10	M8X20	2	90
TS30-15	30	15	M8X20	3	90
TS30-20	30	20	M8X20	4	90
TS30-22	30	22	M8X20	4	90
TS30-25	30	25	M8X20	5	85
TS30-30	30	30	M8X20	6	80
TS30-40	30	40	M8X20	8	60
TS35-35	35	35	M8X20	8	90
TS40-20	40	20	M10X25 o M8X20	4	160
TS40-25	40	25	M10X25 o M8X20	6	155
TS40-28	40	28	M10X25 o M8X20	6	155
TS40-30	40	30	M10X25 o M8X20	8	150
TS40-35	40	35	M10X25 o M8X20	8	120
TS40-40	40	40	M10X25 o M8X20	10	120
TS40-45	40	45	M10X25 o M8X20	12	110
TS50-20	50	20	M10X25	4	250
TS50-25	50	25	M10X25	5,5	250
TS50-30	50	30	M10X25	8	250
TS50-35	50	35	M10X25	9	230
TS50-40	50	40	M10X25	10	220
TS50-45	50	45	M10X25	11	210
TS50-50	50	50	M10X25	12	200
TS50-55	50	55	M10X25	13	200
TS60-25	60	25	M10X30	5	400
TS60-35	60	35	M10X30	77	350
TS60-45	60	45	M10X30	10	300
TS60-60	60	60	M10X30	12	250
TS70-35	70	35	M10X30	7	450
TS70-50	70	50	M10X30	10	350
TS70-70	70	70	M10X30	13	300
TS75-25	75	25	M12X35	5	650
TS75-40	75	40	M12X35	9	500
TS75-45	75	45	M12X35	10	500
TS75-55	75	55	M12X35	13	450
TS80-30	80	30	M14X35	5,5	900
TS80-40	80	40	M14X35	9	600
TS80-50	80	50	M14X35	10	750
TS80-70	80	70	M14X35	15	550
TS95-40	95	40	M16X45	8	1.200
TS95-55	95	55	M16X45	11	1.000
TS95-60	95	60	M16X45	12	800
TS95-75	95	75	M16X45	13	700
TS100-40	100	40	M16X45	8	1.200
TS100-60	100	60	M16X45	15	1.100
TS100-75	100	75	M16X45	17	1.000
TS120-50	120	50	M16X45	9	1.500
TS120-75	120	75	M16X45	13	1.200
TS120-100	120	100	M16X45	16	1.000
TS130-40	130	40	M16X45	6	1.900
TS130-50	130	50	M16X45	9	1.600
TS130-75	130	75	M16X45	13	1.450
TS130-100	130	100	M16X45	16	1.200
TS150-50	150	50	M16X25 o M20X20	9	1.800
TS150-60	150	60	M16X25 o M20X20	14	2.200
TS150-75	150	75	M16X25 o M20X20	16	2.000
TS150-100	150	100	M16X25 o M20X20	16	1.400
TS150-120	150	120	M16X25 o M20X20	16	1.300
TS150-140	150	140	M16X25 o M20X20	16	1.200

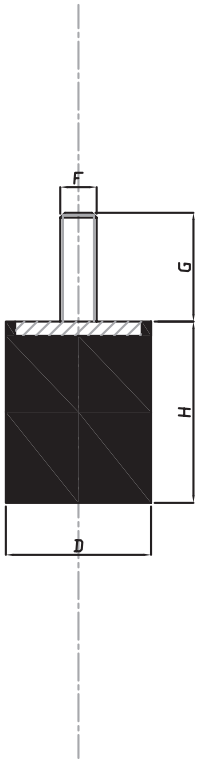

Silent-Blocks Serie HS

Caratteristiche: FEMMINA

Features: FEMALE

MODELLO	D m/m	H m/m	FILETTO (G)	FLESSIONE m/m	CARICO Kg.
HS10-10	10	10	M4	2	10
HS10-15	10	15	M4	3	8
HS12,5-10	13	10	M5	1,5	12
HS12,5-15	13	15	M5	3	10
HS12,5-20	13	20	M5	3,5	20
HS16-8	16	8	M4 o M5	1,5	15
HS16-10	16	10	M4 o M5	1,5	20
HS16-15	16	15	M4 o M5	3	20
HS16-20	16	20	M4 o M5	4	20
HS16-25	16	25	M4 o M5	5	15
HS20-10	20	10	M6	2	30
HS20-15	20	15	M6	3	25
HS20-20	20	20	M6	4	25
HS20-25	20	25	M6	5	25
HS20-30	20	30	M6	7	25
HS25-10	25	10	M8 o M6	1,5	50
HS25-15	25	15	M8 o M6	3	50
HS25-20	25	20	M8 o M6	4	50
HS25-22	25	22	M8 o M6	4	45
HS25-25	25	25	M8 o M6	5	40
HS25-30	25	30	M8 o M6	6	35
HS25-40	25	40	M8 o M6	10	50
HS30-10	30	10	M8	2	90
HS30-15	30	15	M8	3	90
HS30-20	30	20	M8	4	90
HS30-22	30	22	M8	4	90
HS30-25	30	25	M8	5	85
HS30-30	30	30	M8	6	80
HS30-40	30	40	M8	8	60
HS35-35	35	35	M8	8	90
HS40-20	40	20	M10 o M8	4	160
HS40-25	40	25	M10 o M8	6	155
HS40-28	40	28	M10 o M8	6	155
HS40-30	40	30	M10 o M8	8	150
HS40-35	40	35	M10 o M8	8	120
HS40-40	40	40	M10 o M8	10	120
HS40-45	40	45	M10 o M8	12	110
HS50-20	50	20	M10	4	250
HS50-25	50	25	M10	5,5	250
HS50-30	50	30	M10	8	250
HS50-35	50	35	M10	9	230
HS50-40	50	40	M10	10	220
HS50-45	50	45	M10	11	210
HS50-50	50	50	M10	12	200
HS50-55	50	55	M10	13	200
HS60-25	60	25	M10	5	400
HS60-35	60	35	M10	7	350
HS60-45	60	45	M10	10	300
HS60-60	60	60	M10	12	250
HS70-35	70	35	M10	7	450
HS70-50	70	50	M10	10	350
HS70-70	70	70	M10	13	300
HS75-25	75	25	M12	5	650
HS75-40	75	40	M12	9	500
HS75-45	75	45	M12	10	500
HS75-55	75	55	M12	13	450
HS80-30	80	30	M14	5,5	900
HS80-40	80	40	M14	9	600
HS80-50	80	50	M14	10	750
HS80-70	80	70	M14	15	550
HS95-40	95	40	M16	8	1.200
HS95-55	95	55	M16	11	01.00
HS95-60	95	60	M16	12	800
HS95-75	95	75	M16	13	700
HS100-40	100	40	M16	8	1.200
HS100-60	100	60	M16	15	1.100
HS100-75	100	75	M16	17	1.000
HS120-50	120	50	M16	9	1.500
HS120-75	120	75	M16	13	1.200
HS120-100	120	100	M16	16	1.000
HS130-40	130	40	M16	6	1.900
HS130-50	130	50	M16	9	1.600
HS130-75	130	75	M16	13	1.450
HS130-100	130	100	M16	16	1.200
HS150-40	150	40	M16 o M20	9	1.800
HS150-60	150	60	M16 o M20	14	2.200
HS150-75	150	75	M16 o M20	16	2.000
HS150-100	150	100	M16 o M20	16	1.400
HS150-120	150	120	M16 o M20	16	1.300
HS150-140	150	140	M16 o M20	16	1.200

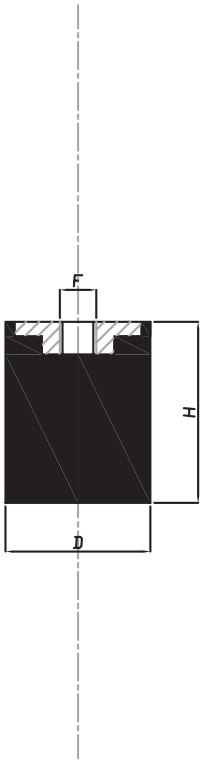

Martin
Levelling Components

Silent-Blocks Serie TX - Inox

Caratteristiche: MASCHIO/MASCHIO
Features: MALE/MALE

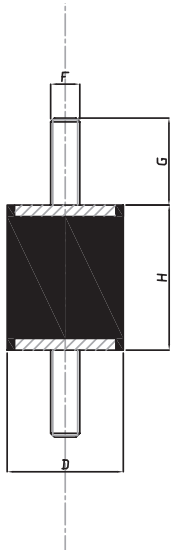

MODELLO	D m/m	H m/m	FILETTO (F)	G m/m	FLESSIONE m/m	CARICO Kg.
TX20-20	20	20	M6X18	18	4	25
TX20-25	20	25	M6X18	18	5	25
TX25-25	25	25	M8X18	18	5	40
TX25-30	25	30	M8X18	18	6	35
TX30-30	30	30	M8X18	18	6	80
TX30-40	30	40	M8X18	18	8	60
TX35-35	35	35	M8X18	18	8	90
TX40-30	40	30	M10X27	27	8	150
TX40-40	40	40	M10X27	27	10	120
TX50-30	50	30	M10X27	27	8	250
TX50-40	50	40	M10X27	27	10	220
TX50-50	50	50	M10X27	27	12	200
TX60-45	60	45	M10X27	27	10	300
TX60-60	60	60	M10X27	27	12	250

Silent-Blocks Serie HDX - Inox

Caratteristiche: FEMMINA/FEMMINA
Features: FEMALE/FEMALE

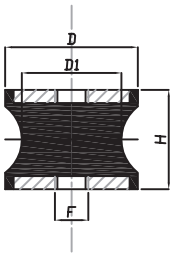

MODELLO	D m/m	H m/m	D1 m/m	FILETTO (F)	FLESSIONE m/m	CARICO Kg.
HDX60-36	60	36	37	M10	5	90
HDX60-60	60	60	51	M10	6	150
HDX70-56	70	56	50	M12	6	220
HDX90-77	90	77	79	M12	7	500
HDX108-85	108	85	95	M16	10	800
HDX130-96	130	96	115	M16	13	1.400

Silent-Blocks Serie TD Diablo

Caratteristiche: MASCHIO/MASCHIO

Features: MALE/MALE

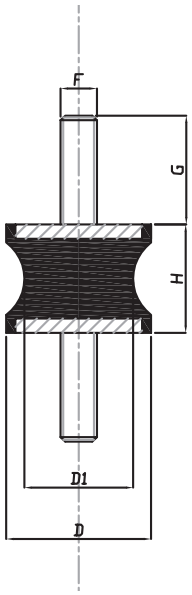

MODELLO	D m/m	H m/m	D1 m/m	FILETTO (F)	G m/m	FLESSIONE m/m	CARICO Kg.
TD20-20	20	20	12	M6	18	18	15
TD30-25	30	25	24	M8	20	20	40
TD40-28	40	28	22	M10	25	25	50
TD57-44	57	44	25	M8	20	20	60
TD60-36	60	36	37	M10	30	30	90
TD60-43	60	46	35	M10	30	30	70
TD60-60	60	60	51	M10	30	30	150
TD70-56	70	56	50	M12	35	35	220
TD80-65	80	65	70	M14	35	35	400
TD90-77	90	77	79	M16	45	45	500
TD95-76	95	76	80	M16	45	45	400
TD108-85	108	85	95	M16	45	45	800
TD130-96	130	96	115	M16	45	45	1.400

Silent-Blocks Serie HD Diablo

Caratteristiche: FEMMINA/FEMMINA

Features: FEMALE/FEMALE

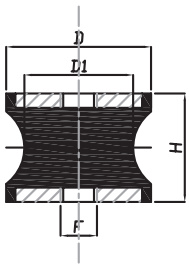

MODELLO	D m/m	H m/m	D1 m/m	FILETTO (F)	FLESSIONE m/m	CARICO Kg.
HD20-20	20	20	12	M6	2,5	15
HD30-25	30	25	24	M8	4	40
HD40-28	40	28	22	M10	5	60
HD60-36	60	36	37	M10	5	90
HD60-43	60	43	35	M10	4	70
HD60-60	60	60	51	M10	6	150
HD70-56	70	56	50	M12	6	220
HD80-65	80	65	70	M12	8	400
HD90-50	90	50	80	M12	4	800
HD95-76	95	76	80	M16	9,5	400
HD90-77	90	77	79	M12	7	500
HD108-85	108	85	95	M16	10	800
HD130-96	130	96	115	M16	13	1.400

Martin
Levelling Components

Caratteristiche: MASCHIO
Features: MALE

MODELLO	D m/m	H m/m	FILETTO (F)	G m/m	CARICO Kg.
TP-20	20	20	M6	18	70
TP-25	25	20	M8	20	100
TP-30	30	30	M6	17	150
TP-30	30	30	M8	20	150
TP-50	50	48	M10	25	380
TP-50X58	50	58	M8	20	400
TP-50X64	50	64	M8	35	370
TP-60	60	40	M14	62	550
TP-70	70	60	M12	35	550
TP-90	90	74	M16	45	1100
TP-95	95	82	M16	45	1100

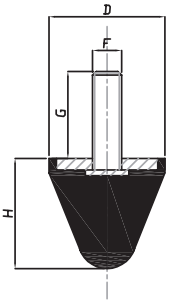

Caratteristiche: FEMMINA
Features: FEMALE

MODELLO	D m/m	H m/m	FILETTO (F)	CARICO Kg.
HP-20	20	20	M6	70
HP-25	25	20	M8	100
HP-30	30	30	M6	150
HP-30	30	30	M8	150
HP-50	50	48	M10	380
HP-70	70	60	M12	550
HP-90	90	74	M16	1100
HP-95	95	82	M16	1100

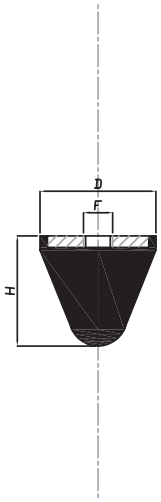

Caratteristiche: MASCHIO
Features: MALE

MODELLO	D m/m	H m/m	FILETTO (F)	G m/m	CARICO Kg.
TP-85	84	52	M12X35	35	1500
TP-120	120	75	M16X45	45	3000
TP-220	220	137	M24X80	80	15000
HP-85	84	52	M12	35	1500
HP-120	120	75	M16	45	3000

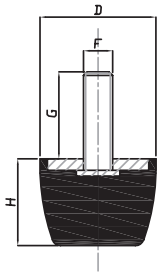

Martin
Levelling Components
Made in Italy

LINEA MINI
MINI LINE

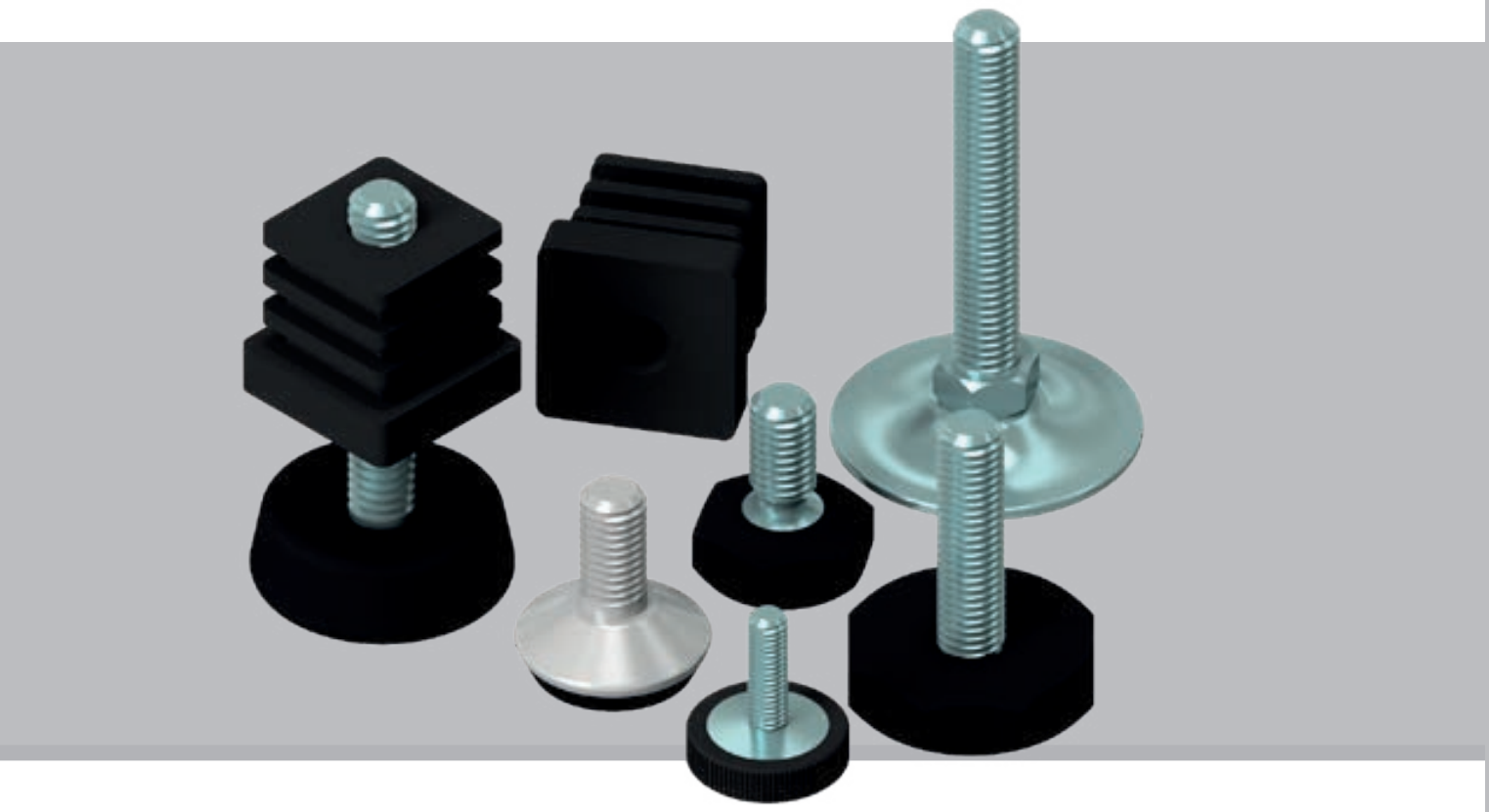

PAG. 325	PIEDI IN GOMMA *RUBBER FEET*
PAG. 326	PIEDI ZINCATI *ZINC PLATED FEET*
PAG. 333	PIEDI IN PLASTICA *PLASTIC FEET*
PAG. 338	TAPPI *PLUGS*

Piedini PA/Cromati

MINI

Caratteristiche: BASE Ø 20/25/30/40/50, STELO FISSO

Features: BASE Ø 20/25/30/40/50, FIX STEM

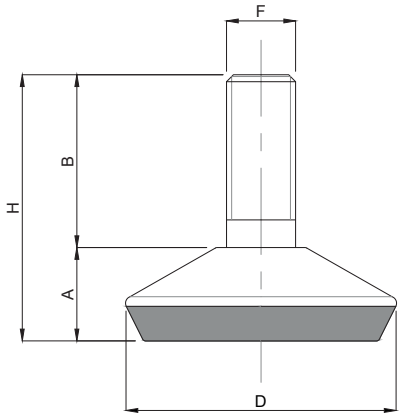

CODICE - *CODE*	descrizione - *description*	DIMENSIONI PRINCIPALI - *MAIN DIMENSIONS*					CARICO STATICO *STATIC LOAD* NEWTON
		B	D	F	A	H	
30000	M6x13	13	Ø 20	M6	7	20	1000
30010	M8x20	20	Ø 25	M8	10	30	1500
30020	M10x20	20	Ø 25	M10	10	30	1500
30030	M8x20	20	Ø 30	M8	11,5	31,5	2000
30040	M10x20	20	Ø 30	M10	11,5	31,5	2000
30050	M8x25	25	Ø 40	M8	13,5	38,5	2800
30060	M10x25	25	Ø 40	M10	13,5	38,5	2800
30070	M10x30	30	Ø 50	M10	15,5	45,5	3800
30080	M12x35	30	Ø 50	M12	15,5	50,5	3800

- Base in poliammide con stelo in ferro zincato e cuffia cromata
- I valori dei carichi sopra riportati sono calcolati in condizioni statiche. Qualora s'intendesse utilizzare i supporti in presenza di vibrazioni o carichi in movimento, tali valori dovranno essere adeguatamente ridotti. Per ulteriori chiarimenti consultare il nostro ufficio tecnico. Ogni nostra responsabilità decade in caso di manomissioni o modifiche dei componenti.

- *Polyamide base with chromate case, galvanized steel screw*
- *Load values above mentioned have to be considered referring to static conditions calculated at the half of the screw length. In conditions of vibrations or in presence of dynamic loads these values should be reduced. For further information consult our technical office. We cannot accept responsibility for mounts that have been tampered or modified.*

Piedini PA/Zincato

Caratteristiche: BASE Ø 30/40/50/60, STELO FISSO

Features: BASE Ø 30/40/50/60, FIX STEM

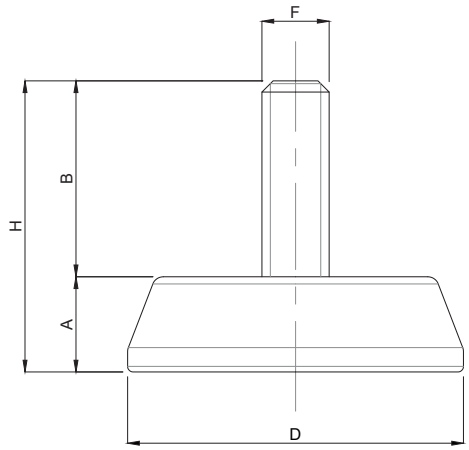

CODICE - *CODE*	descrizione - *description*	DIMENSIONI PRINCIPALI - *MAIN DIMENSIONS*					CARICO STATICO *STATIC LOAD* NEWTON
		B	D	F	A	H	
30100	M8x20	20	Ø 30	M8	11,5	31,5	2000
30110	M10x20	20	Ø 30	M10	11,5	31,5	2000
30120	M8x25	25	Ø 40	M8	14,5	39,5	2500
30130	M10x25	25	Ø 40	M10	14,5	39,5	2500
30140	M10x35	35	Ø 50	M10	17	52	3500
30150	M12x35	35	Ø 50	M12	17	52	3500
30160	M12x35	35	Ø 60	M12	17	52	4000

- Base in poliammide, stelo in ferro zincato
- I valori dei carichi sopra riportati sono calcolati in condizioni statiche. Qualora s'intendesse utilizzare i supporti in presenza di vibrazioni o carichi in movimento, tali valori dovranno essere adeguatamente ridotti. Per ulteriori chiarimenti consultare il nostro ufficio tecnico. Ogni nostra responsabilità decade in caso di manomissioni o modifiche dei componenti.

- *Polyamide base, galvanized steel screw*
- *Load values above mentioned have to be considered referring to static conditions calculated at the half of the screw length. In conditions of vibrations or in presence of dynamic loads these values should be reduced. For further information consult our technical office. We cannot accept responsibility for mounts that have been tampered or modified.*

Piedini Gomma/Zincato, Gomma/Inox

Caratteristiche: BASE Ø 40, STELO FISSO

Features: BASE Ø 40, FIX STEM

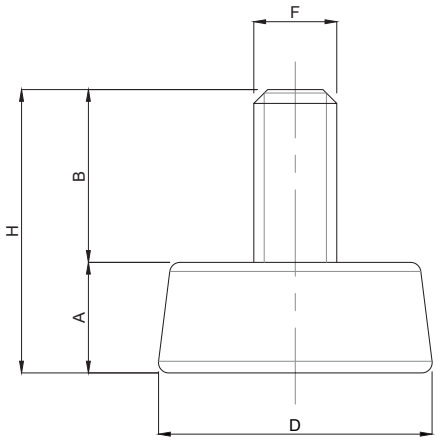

CODICE - *CODE*	descrizione - *description*	DIMENSIONI PRINCIPALI - *MAIN DIMENSIONS*					CARICO STATICO *STATIC LOAD* NEWTON
		B	D	F	A	H	
7040-8X25F	Stelo zincato M8x25	25	Ø 40	M8	16	41	1800
7040-10X25F	Stelo zincato M10x25	25	Ø 40	M10	16	41	2250
7040-12X25F	Stelo zincato M12x25	25	Ø 40	M12	16	41	3150
7040-8X25I	Stelo inox M8x25	25	Ø 40	M8	16	41	1800
7040-10X25I	Stelo inox M10x25	25	Ø 40	M10	16	41	2250
7040-12X25I	Stelo inox M12x25	25	Ø 40	M12	16	41	3150

- Base in gomma NBR 70 shore; stelo acciaio zincato/inox (AISI 304)
- I valori dei carichi sopra riportati sono calcolati in condizioni statiche. Qualora s'intendesse utilizzare i supporti in presenza di vibrazioni o carichi in movimento, tali valori dovranno essere adeguatamente ridotti. Per ulteriori chiarimenti consultare il nostro ufficio tecnico. Ogni nostra responsabilità decade in caso di manomissioni o modifiche dei componenti.

- *Rubber base (NBR 70 shore). Steel/stainless steel (1.4301) screw.*
- *Load values above mentioned have to be considered referring to static conditions calculated at the half of the screw length. In conditions of vibrations or in presence of dynamic loads these values should be reduced. For further information consult our technical office. We cannot accept responsibility for mounts that have been tampered or modified.*

Piedini Gomma/Zincato, Gomma/Inox

Caratteristiche: BASE Ø 30/35, STELO FISSO

Features: BASE Ø 30/35, FIX STEM

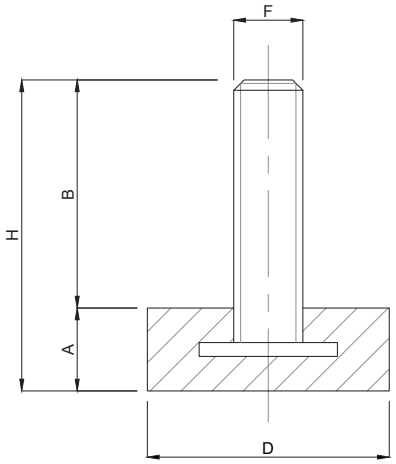

CODICE - *CODE*	descrizione - *description*	DIMENSIONI PRINCIPALI - *MAIN DIMENSIONS*					CARICO STATICO *STATIC LOAD* NEWTON
		A	D	F	B	H	
7030-6X18F	M6x18	10	Ø 30	M6	18	28	1000
7030-6X38F	M6x38	10	Ø 30	M6	38	48	1000
7030-8X18F	M8x18	10	Ø 30	M8	18	28	1200
7030-8X38F	M8x38	10	Ø 30	M8	38	48	1200
7030-10X28F	M10x28	10	Ø 30	M10	28	38	1400
7030-10X38F	M10x38	10	Ø 30	M10	38	48	1400
7030-12X28F	M12x28	10	Ø 30	M12	28	38	1500
7035-8X18F	M8x18	12	Ø 35	M8	18	30	1200
7035-8X38F	M8x38	12	Ø 35	M8	38	50	1200
7035-10X18F	M10x18	12	Ø 35	M10	18	30	1400
7035-10X38F	M10x38	12	Ø 35	M10	38	50	1400
7035-12X18F	M12x18	12	Ø 35	M12	18	30	1500
7035-12X38F	M12x38	12	Ø 35	M12	38	50	1500

• A richiesta disponibile anche con stelo in acciaio inox. Minimo 500 pz.

• On request also available with stainless steel stem. Minimum 500 pcs.

• Base in gomma NBR 70 shore; stelo acciaio zincato

• I valori dei carichi sopra riportati sono calcolati in condizioni statiche. Qualora s'intendesse utilizzare i supporti in presenza di vibrazioni o carichi in movimento, tali valori dovranno essere adeguatamente ridotti. Per ulteriori chiarimenti consultare il nostro ufficio tecnico. Ogni nostra responsabilità decade in caso di manomissioni o modifiche dei componenti.

• *Rubber base (NBR 70 shore). Steel/stainless steel (1.4301) screw on request.*

• *Load values above mentioned have to be considered referring to static conditions calculated at the half of the screw length. In conditions of vibrations or in presence of dynamic loads these values should be reduced. For further information consult our technical office. We cannot accept responsibility for mounts that have been tampered or modified.*

Piedini Gomma/Zincato, Gomma/Inox

Caratteristiche: BASE OTTAGONALE Ø 38, STELO FISSO

Features: BASE Ø 38, FIX STEM

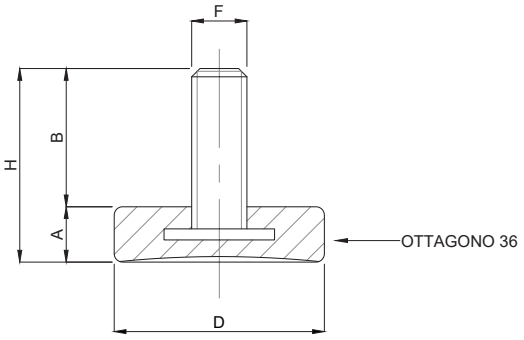

CODICE - *CODE*	descrizione - *description*	DIMENSIONI PRINCIPALI - *MAIN DIMENSIONS*					CARICO STATICO *STATIC LOAD* NEWTON
		B	D	F	A	H	
7035O-8X18F	Stelo zincato M8x18	20	Ø 38	M8	9	29	1800
7035O-8X38F	Stelo zincato M8x38	40	Ø 38	M8	9	49	2250
7035O-10X18F	Stelo zincato M10x18	20	Ø 38	M10	9	29	3150
7035O-10X38F	Stelo zincato M10x38	40	Ø 38	M10	9	49	3150

• A richiesta disponibile anche con stelo in acciaio inox.
Minimo 500 pz.

Piedi in Gomma EPDM/Zincato

Caratteristiche: BASE ESAGONALE, STELO FISSO

Features: HEXAGONAL BASE, FIX SISTEM

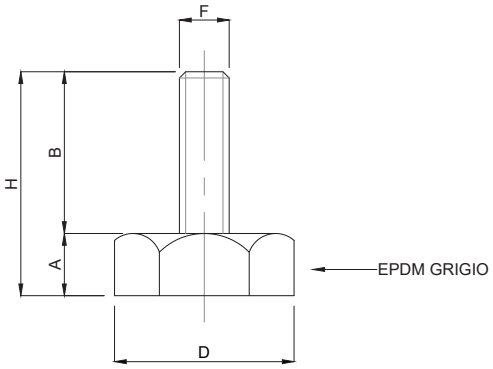

CODICE - *CODE*	descrizione - *description*	DIMENSIONI PRINCIPALI - *MAIN DIMENSIONS*					CARICO STATICO *STATIC LOAD* NEWTON
		B	D	F	A	H	
7035E-10X30F/EG	stelo zincato M10x30	30	ES 31	M10	10	40	3150

• Base in gomma EPDM; stelo acciaio zincato.

• I valori dei carichi sopra riportati sono calcolati in condizioni statiche. Qualora s'intendesse utilizzare i supporti in presenza di vibrazioni o carichi in movimento, tali valori dovranno essere adeguatamente ridotti. Per ulteriori chiarimenti consultare il nostro ufficio tecnico. Ogni nostra responsabilità decade in caso di manomissioni o modifiche dei componenti.

• *EPDM base. Steel/stainless steel (1.4301) screw on request.*

• *Load values above mentioned have to be considered referring to static conditions calculated at the half of the screw length. In conditions of vibrations or in presence of dynamic loads these values should be reduced. For further information consult our technical office. We cannot accept responsibility for mounts that have been tampered or modified.*

Antiscivolo NBR

Caratteristiche: ANTISCIVOLO Ø25 H17
Features: ANTISLIP Ø25 H17

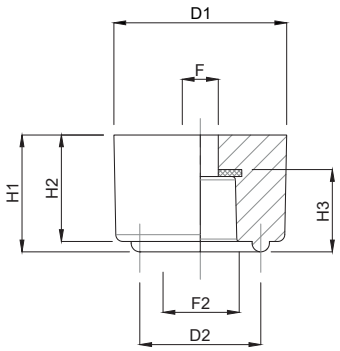

CODICE - *CODE*	descrizione - *description*	DIMENSIONI PRINCIPALI - *MAIN DIMENSIONS*						
		D1	D2	H1	H2	H3	F1	F2
7025H17	Piede in gomma Ø25 H17	Ø25	Ø17,5	16,9	15,4	9,4	5,2	10,58

- Base in gomma NBR 70 shore
- *NBR Rubber base 70 shore*

PA/PA

Caratteristiche: BASE Ø 30, STELO FISSO
Features: BASE Ø 30, FIX STEM

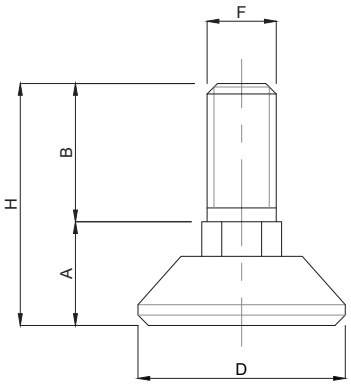

CODICE - *CODE*	descrizione - *description*	DIMENSIONI PRINCIPALI - *MAIN DIMENSIONS*					CARICO STATICO *STATIC LOAD* NEWTON
		B	D	F	A	H	
30200	M10x20	20	Ø 30	M10	15	35	800

- Base e stelo in poliammide

- I valori dei carichi sopra riportati sono calcolati in condizioni statiche. Qualora s'intendesse utilizzare i supporti in presenza di vibrazioni o carichi in movimento, tali valori dovranno essere adeguatamente ridotti. Per ulteriori chiarimenti consultare il nostro ufficio tecnico. Ogni nostra responsabilità decade in caso di manomissioni o modifiche dei componenti.

- *Polyamide base and screw/ Polyamid Grundplatte und Spindel*

- *Load values above mentioned have to be considered referring to static conditions calculated at the half of the screw length. In conditions of vibrations or in presence of dynamic loads these values should be reduced. For further information consult our technical office. We cannot accept responsibility for mounts that have been tampered or modified.*

Piedini Zincati

Caratteristiche: BASE Ø 46/50, STELO SNODATO

Features: BASE Ø 46/50, TILTED STEM

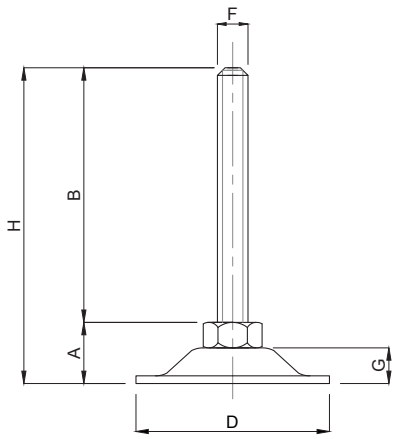

CODICE - *CODE*	descrizione - *description*	DIMENSIONI PRINCIPALI - *MAIN DIMENSIONS*						CARICO STATICO *STATIC LOAD* NEWTON
		B	D	F	A	H	G	
31200	M10x40	40	Ø 46	M10	13,5	53,5	7	5500
31210	M10x60	60	Ø 46	M10	13,5	73,5	7	5500

• Base e stelo in accaio zincato

• *Galvanized iron base, articulated galvanized steel screw*

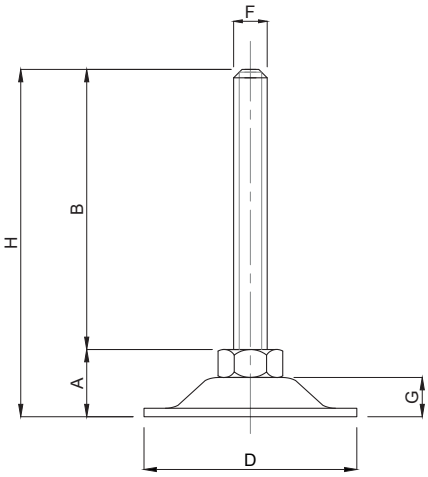

CODICE - *CODE*	descrizione - *description*	DIMENSIONI PRINCIPALI - *MAIN DIMENSIONS*						CARICO STATICO *STATIC LOAD* NEWTON
		B	D	F	A	H	G	
31250	M8x50	50	Ø50	M8	11,5	61,5	6	5000

• Base e stelo in accaio zincato

• *Galvanized iron base, articulated galvanized steel screw*

Martin Levelling Components

Caratteristiche: BASE ZIGRINATA Ø 20/25/28/32/35, STELO FISSO

Features: KNURLED BASE Ø 20/25/28/32/35, FIX STEM

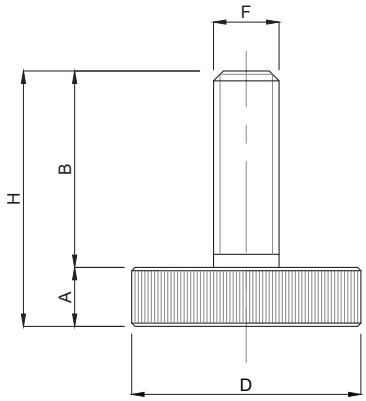

CODICE - *CODE*	descrizione - *description*	DIMENSIONI PRINCIPALI - *MAIN DIMENSIONS*					CARICO STATICO *STATIC LOAD* NEWTON
		B	D	F	A	H	
30400	M6x17	17	Ø 25	M6	7	24	1500
30410	M8x25	25	Ø 25	M8	7	32	1500
30420	M10x35	35	Ø 25	M10	7	42	1500
30430	M8x25	25	Ø 35	M8	9	34	2500
30440	M10x25	25	Ø 35	M10	9	34	2500
30450	M10x30	30	Ø 35	M10	9	39	2500
30460	M10x35	35	Ø 35	M10	9	44	2500
30470	M10x40	40	Ø 35	M10	9	49	2500

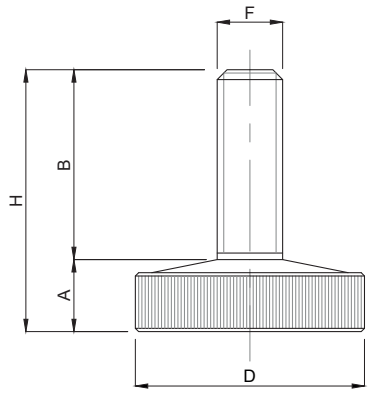

CODICE - *CODE*	descrizione - *description*	DIMENSIONI PRINCIPALI - *MAIN DIMENSIONS*					CARICO STATICO *STATIC LOAD* NEWTON
		B	D	F	A	H	
30300	M6x20	20	Ø 20	M6	6,5	26,5	1500
30310	M8x22	22	Ø 28	M8	8	30	2000
30320	M10x25	25	Ø 32	M10	9,5	34,5	2500

• Base in poliammide, stelo acciaio zincato

• *Polyamide base, galvanized steel screw*

Piedini PA/Zincato

Caratteristiche: BASE Ø 40, STELO FISSO
Features: BASE Ø 40, FIX STEM

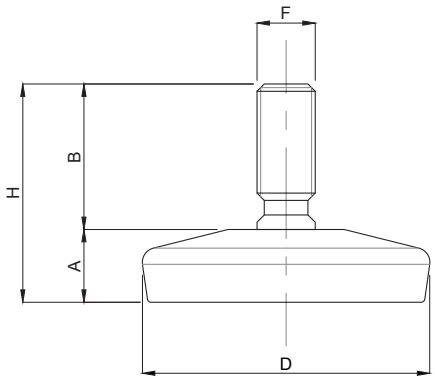

CODICE - *CODE*	descrizione - *description*	DIMENSIONI PRINCIPALI - *MAIN DIMENSIONS*					CARICO STATICO *STATIC LOAD* NEWTON
		B	D	F	A	H	
30500	M8x20	20	Ø 40	M8	10	30	3000
30510	M10x20	20	Ø 40	M10	10	30	3000

• Base in poliammide, stelo acciaio zincato

• *Polyamide base, galvanized steel screw*

Piedini PA

Caratteristiche: BASE ESAGONALE Ø 25, STELO FISSO
Features: BASE ESAGONALE Ø 25, FIX STEM

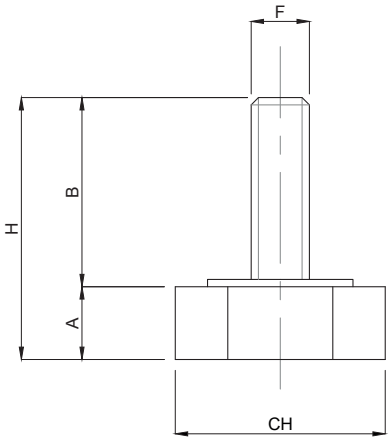

CODICE - *CODE*	descrizione - *description*	DIMENSIONI PRINCIPALI - *MAIN DIMENSIONS*					CARICO STATICO *STATIC LOAD* NEWTON
		B	CH	F	A	H	
30600	M8x25	25	Ø 25	M8	8	33	2500
30610	M8x35	35	Ø 25	M8	8	43	2500
30620	M10x25	25	Ø 25	M10	8	33	2500
30630	M10x35	35	Ø 25	M10	8	43	2500

• Base esagonale in poliammide con stelo in ferro zincato

• *Hexagonal polyamide base, galvanized steel screw*

Piedini PA/Zincato

Caratteristiche: BASE CON ESAGONO Ø 38, STELO FISSO
Features: BASE WITH HEXAGON Ø 38, FIX STEM

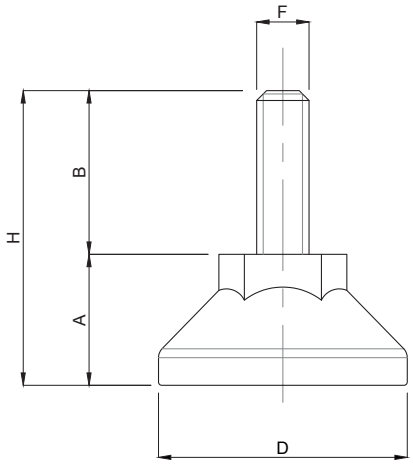

CODICE - *CODE*	descrizione - *description*	DIMENSIONI PRINCIPALI - *MAIN DIMENSIONS*					CARICO STATICO *STATIC LOAD* NEWTON
		B	D	F	A	H	
30700	M8x25	25	Ø 38	M8	15	40	2500

• Base in poliammide con sede esagonale, stelo accaio zincato

• *Polyamide base with Hexagonal seat, galvanized iron screw*

Piedini PA

Caratteristiche: BASE Ø 40 CON ALLOGGIO PER VITE CON TESTA ESAGONALE
Features: BASE Ø 40 WITH HOUSING FOR SCREW WITH HEXAGONAL HEAD

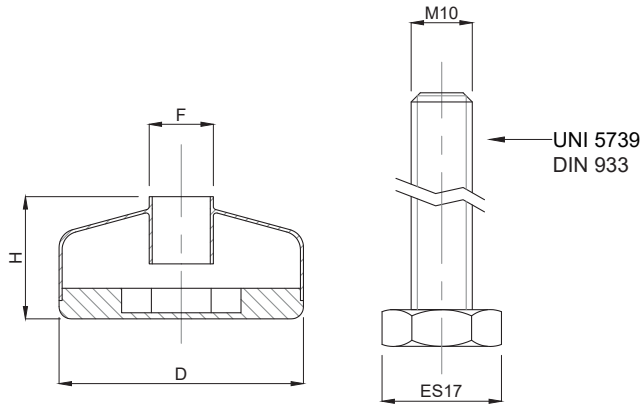

CODICE - *CODE*	descrizione - *description*	DIMENSIONI PRINCIPALI - *MAIN DIMENSIONS*			CARICO STATICO *STATIC LOAD* NEWTON
		D	F	H	
30800	Esagono Vite 17	Ø 40	M10	20	3000

• PA Base con alloggio per vite a testa esagonale 17 - DIN 933/UNI 5739
• Vite fornita su richiesta
• Lotto minimo per la base 1.000pz

• *PA Base with socket for screw SW17 - DIN 933/UNI 5739*
• *Screw on request*
• *MOQ for PA base 1.000pcs*

Piedini PA/Zincato

Caratteristiche: BASE Ø 40/50, STELO SNODATO

Features: BASE Ø 40/50, TILTED STEM

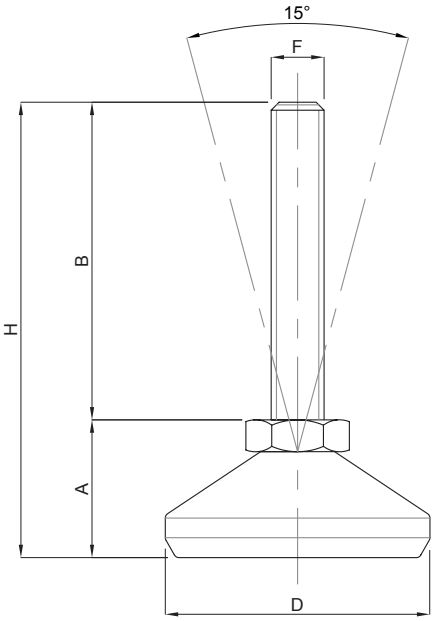

CODICE - *CODE*	descrizione - *description*	DIMENSIONI PRINCIPALI - *MAIN DIMENSIONS*						CARICO STATICO *STATIC LOAD* NEWTON
		B	D	F	A	H	G	
30900	M10x40	40	Ø 40	M10	18	58	11,5	3500
30910	M10x40 cromato	40	Ø 40	M10	18	58	11,5	3500
30920	M10x60	60	Ø 40	M10	18	78	11,5	3500
30930	M10x60 cromato	60	Ø 40	M10	18	78	11,5	3500
30940	M10x40	40	Ø 50	M10	20	60	13,5	4500
30950	M10x40 cromato	40	Ø 50	M10	20	60	13,5	4500
30960	M10x60	60	Ø 50	M10	20	80	13,5	4500
30970	M10x60 cromato	60	Ø 50	M10	20	80	13,5	4500

- Base in poliammide nero (disponibile anche con cuffia cromata) stelo leggermente snodato in ferro zincato
- I valori dei carichi sopra riportati sono calcolati in condizioni statiche. Qualora s'intendesse utilizzare i supporti in presenza di vibrazioni o carichi in movimento, tali valori dovranno essere adeguatamente ridotti. Per ulteriori chiarimenti consultare il nostro ufficio tecnico. Ogni nostra responsabilità decade in caso di manomissioni o modifiche dei componenti.

- *Black polyamide base (chromate case available), sligthly articulated galvanized steel screw*
- *Load values above mentioned have to be considered referring to static conditions calculated at the half of the screw length. In conditions of vibrations or in presence of dynamic loads these values should be reduced. For further information consult our technical office. We cannot accept responsibility for mounts that have been tampered or modified.*

Piedini PA/Zincato

Caratteristiche: BASE Ø 26/38, STELO ARTICOLATO 30°

Features: BASE Ø 26/38, 30° ARTICULATED STEM

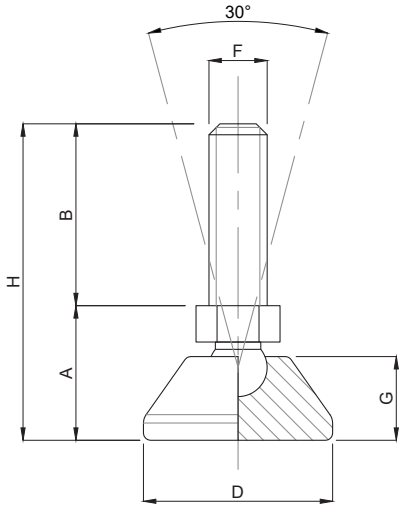

CODICE - *CODE*	descrizione - *description*	DIMENSIONI PRINCIPALI - *MAIN DIMENSIONS*						CARICO STATICO *STATIC LOAD* NEWTON
		B	D	F	A	H	G	
31000	M10x10	10	Ø 26	M10	16,5	26,5	11,5	1500
31010	M10x20	20	Ø 26	M10	16,5	36,5	11,5	1500
31020	M10x30	30	Ø 26	M10	16,5	46,5	11,5	1500

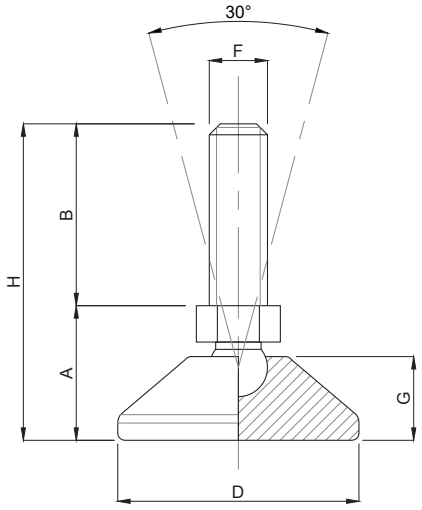

CODICE - *CODE*	descrizione - *description*	DIMENSIONI PRINCIPALI - *MAIN DIMENSIONS*						CARICO STATICO *STATIC LOAD* NEWTON
		B	D	F	A	H	G	
31100	M8x30	30	Ø 38	M8	14	44	10	3000

• Base in poliammide nero, stelo snodato in ferro zincato
• *Black polyamide base, articulated galvanized steel screw*

Tappi di chiusura

Caratteristiche: TONDO
Features: ROUND

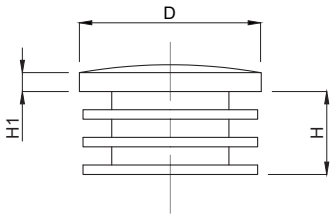

CODICE - *CODE*	descrizione - *description*	TONDO ESTERNO *EXTERNAL ROUND* D	H1	H
34200	Tondo Ø20	20	4	9,5
34202	Tondo Ø22	22	4	10
34204	Tondo Ø25	25	4	13
34206	Tondo Ø28	28	5	15
34208	Tondo Ø30	30	5	17
34210	Tondo Ø32	32	5	16
34212	Tondo Ø35	35	5	17
34214	Tondo Ø40	40	5	17
34216	Tondo Ø45	45	5	17
34218	Tondo Ø50	50	5	17
34220	Tondo Ø60	60	5	17

- Tappo di chiusura in poliammide per tubi tondi.
- I valori dei carichi sopra riportati sono calcolati in condizioni statiche. Qualora s'intendesse utilizzare i supporti in presenza di vibrazioni o carichi in movimento, tali valori dovranno essere adeguatamente ridotti. Per ulteriori chiarimenti consultare il nostro ufficio tecnico. Ogni nostra responsabilità decade in caso di manomissioni o modifiche dei componenti.

- *Polyamide plug for round tubes.*
- *Load values above mentioned have to be considered referring to static conditions calculated at the half of the screw length. In conditions of vibrations or in presence of dynamic loads these values should be reduced. For further information consult our technical office. We cannot accept responsibility for mounts that have been tampered or modified.*

Assieme Plastica per tubo Ø 50x1,5

Caratteristiche: BASE Ø 80, STELO ARTICOLATO 30°
Features: BASE Ø 80, 30° ARTICULATED STEM

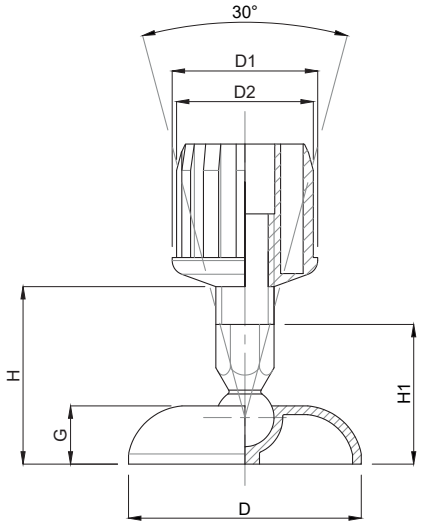

CODICE - *CODE*	DIMENSIONI PRINCIPALI - *MAIN DIMENSIONS*							CARICO STATICO *STATIC LOAD* NEWTON
	D	D1	D2	G	H	H1	CH	
31400	80	50	47	20	65	48	17	1000

- Base, stelo e tappo in poliammide
- *Polyamide base, screw and plug*

Martin
Levelling Components

Caratteristiche: QUADRO E TONDO CON FILETTO M10
Features: M10 THREADED SQUARE AND ROUND PLUG

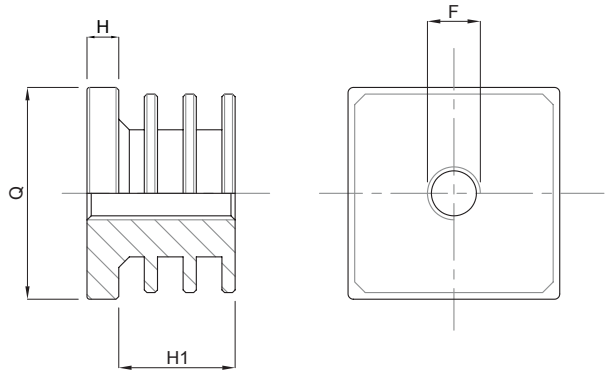

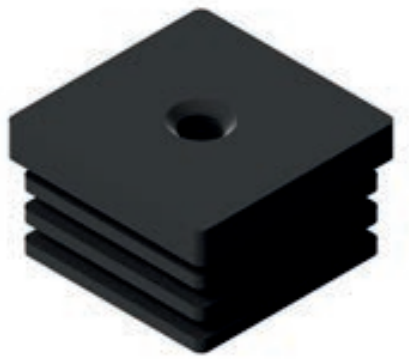

CODICE - *CODE*	descrizione - *description*	QUADRO ESTERNO *EXTERNAL SQUARE* Q	H	H1	FILETTO *SCREW* F
32103	Quadro 20x20 M10	20x20	5	18	M10
32104	Quadro 22x22 M10	22x22	5	18	M10
32105	Quadro 25x25 M10	25x25	5	19	M10
32106	Quadro 30x30 M10	30x30	6	20	M10
32107	Quadro 35x35 M10	35x35	6	21	M10
32108	Quadro 40x40 M10	40x40	6	22	M10
32109	Quadro 50x50 M10	50x50	7	30	M10

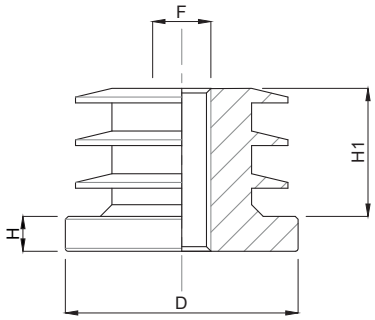

CODICE - *CODE*	descrizione - *description*	TONDO ESTERNO *EXTERNAL ROUND* D	H	H1	FILETTO *SCREW* F
32000	Ø 18 M10	18	6	18	M10
32001	Ø 20 M10	20	6	18	M10
32002	Ø 22 M10	22	6	19	M10
32003	Ø 25 M10	25	6	19	M10
32004	Ø 28 M10	28	6	19	M10
32006	Ø 30 M10	30	6	19	M10
32007	Ø 32 M10	32	6	19	M10
32008	Ø 35 M10	35	6	20	M10
32009	Ø 40 M10	40	6	20	M10
32010	Ø 45 M10	45	6	21	M10
32011	Ø 50 M10	50	6	21	M10

- Tappo di chiusura in poliammide per tubi quadri.
  A richiesta anche con M8

- I valori dei carichi sopra riportati sono calcolati in condizioni statiche. Qualora s'intendesse utilizzare i supporti in presenza di vibrazioni o carichi in movimento, tali valori dovranno essere adeguatamente ridotti. Per ulteriori chiarimenti consultare il nostro ufficio tecnico. Ogni nostra responsabilità decade in caso di manomissioni o modifiche dei componenti.

- *Polyamide plug for square tubes*
  On request also with M8 available

- *Load values above mentioned have to be considered referring to static conditions calculated at the half of the screw length. In conditions of vibrations or in presence of dynamic loads these values should be reduced. For further information consult our technical office. We cannot accept responsibility for mounts that have been tampered or modified.*

Tappi di chiusura

Caratteristiche: QUADRO
Features: SQUARE

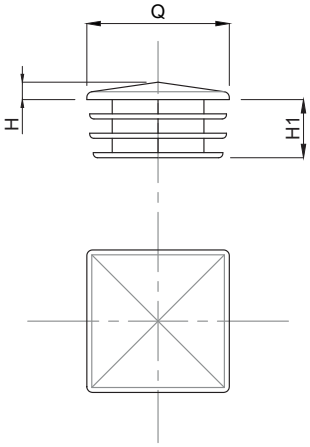

CODICE - *CODE*	descrizione - *description*	QUADRO ESTERNO *EXTERNAL SQUARE* Q	H	H1
33100	Quadro 25x25	25x25	6	20
33101	Quadro 30x30	30x30	6	21
33103	Quadro 35x35	35x35	6	21
33105	Quadro 40x40	40x40	6	21
33107	Quadro 50x50	50x50	6	21

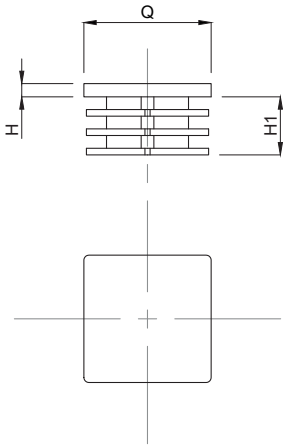

CODICE - *CODE*	descrizione - *description*	QUADRO ESTERNO *EXTERNAL SQUARE* Q	H	H1
34100	Quadro 25x25	25x25	5	20
34101	Quadro 30x30	30x30	5	21
34103	Quadro 35x35	35x35	4	21
34105	Quadro 40x40	40x40	4	21
34107	Quadro 50x50	50x50	5	21

• Tappo di chiusura in poliammide per tubi quadri.
• *Polyamide plug for square tubes.*

Martin
Levelling Components
Made in Italy

INDICE
INDEX

INDICE DEI CODICI

INDEX OF CODES

Codice *Code*	pag. *page*	Codice *Code*	pag. *page*	Codice *Code*	pag. *page*	Codice *Code*	pag. *page*	Codice *Code*	pag. *page*	Codice *Code*	pag. *page*
01FR2	70	3036	233	10011	15	10046/16	16	10069	17	10084	18
02FR2	70	9000	14	10011/12	15	10047	16	10069/20	17	10084/1	69
03FR2	70	9001	14	10012	15	10047/16	16	10070	17	10084/14	18
04FR2	70	9010	14	10012/12	15	10048	17	10070/20	17	10085	18
05FR2	70	9011	14	10013	15	10048/10	17	10071	17	10085/14	18
06FR2	70	9020	14	10013/12	15	10048/12	17	10071/20	17	10086	18
020.PF80x80	70	9021	14	10014	15	10048/16	16	10072	17	10086/1	69
3000	232	9030	14	10014/12	15	10049	17	10072/20	17	10087	18
3001	232	9031	14	10015	15	10049/10	17	10073	17	10088	18
3002	232	9040	14	10015/12	15	10049/12	17	10073/20	17	10088/1	69
3003	232	9041	14	10016	15	10049/16	16	10074	18	10089	18
3004	232	9050	14	10016/12	15	10050	17	10074/1	69	10090	18
3005	232	9051	14	10016/12X150	15	10050/10	17	10074/10	18	10090/1	69
3006	232	9060	14	10017	15	10050/12	17	10074/12	18	10091	18
3007	232	9061	14	10017/12	15	10051	17	10074/14	18	10092	18
3008	232	9070	14	10017/12X150	15	10051/10	17	10075	18	10092/1	69
3009	232	9071	14	10018	16	10051/12	17	10075/10	18	10093	18
3010	232	9100	44	10019	16	10052	17	10075/12	18	10094	18
3011	232	9101	44	10020	16	10052/10	17	10075/14	18	10094/1	69
3012	232	9110	44	10021	16	10052/12	17	10076	18	10095	18
3013	232	9111	44	10022	16	10053	17	10076/1	69	10096	18
3014	232	9120	44	10023	16	10053/10	17	10076/10	18	10096/1	69
3015	232	9121	44	10024	16	10053/12	17	10076/12	18	10097	18
3016	232	9130	44	10025	16	10054	17	10076/14	18	10098	18
3017	232	9131	44	10026	16	10054/10	17	10077	18	10098/1	69
3018	232	9140	44	10027	16	10054/12	17	10077/10	18	10099	18
3019	232	9141	44	10028	16	10055	17	10077/12	18	10100	18
3020	232	9150	44	10029	16	10055/10	17	10077/14	18	10100/1	69
3021	116 & 232	9151	44	10030	16	10055/12	17	10078	18	10101	18
3021/G	116	9160	44	10031	16	10056	17	10078/1	69	10102	19
3022	116 & 232	9161	44	10032	16	10056/12	17	10078/10	18	10102/1	69
3022/G	116	9170	44	10033	16	10057	17	10078/12	18	10102/15	20
3023	116 & 232	9171	44	10034	16	10057/12	17	10078/14	18	10103	19
3023/G	116	10000	15	10035	16	10058	17	10079	18	10103/15	20
3024	116 & 232	10000/6	15	10036	16	10059	17	10079/10	18	10104	19
3024/G	116	10001	15	10036/150	16	10060	17	10079/12	18	10104/1	69
3025	116 & 232	10001/6	15	10037	16	10060/20	17	10079/14	18	10105	19
3025/G	116	10002	15	10037/150	16	10061	17	10080	18	10106	19
3026	116 & 232	10002/6	15	10038	16	10061/20	17	10080/1	69	10106/1	69
3026/G	116	10003	15	10039	16	10062	17	10080/10	18	10106/15	20
3027	116 & 232	10003/6	15	10040	16	10062/20	17	10080/12	18	10107	19
3027/G	116	10004	15	10040/16	16	10063	17	10080/14	18	10107/15	20
3028	116 & 232	10004/6	15	10041	16	10063/20	17	10081	18	10108	19
3028/G	116	10005	15	10041/16	16	10064	17	10081/10	18	10108/1	69
3029	116 & 232	10005/6	15	10042	16	10064/20	17	10081/12	18	10109	19
3029/G	116	10006	15	10042/16	16	10065	17	10081/14	18	10110	19
3030	116 & 232	10007	15	10043	16	10065/20	17	10082	18	10110/1	69
3030/G	116	10008	15	10043/16	16	10066	17	10082/1	69	10110/15	20
3031	233	10008/12	15	10044	16	10066/20	17	10082/12	18	10111	19
3032	233	10009	15	10044/16	16	10067	17	10082/14	18	10111/15	20
3033	233	10009/12	15	10045	16	10067/20	17	10083	18	10112	19
3034	233	10010	15	10045/16	16	10068	17	10083/12	18	10112/1	69
3035	233	10010/12	15	10046	16	10068/20	17	10083/14	18	10113	19

Codice *Code*	pag. *page*	Codice *Code*	pag. *page*	Codice *Code*	pag. *page*	Codice *Code*	pag. *page*	Codice *Code*	pag. *page*	Codice *Code*	pag. *page*
10114	19	10148/1	69	10179	21	10213	22	10245	46	10275	47
10114/1	69	10148/P2	19	10179/20	23	10214	22	10246	46	10275/10	47
10114/15	20	10149	19	10180	21	10214/1	69	10247	46	10275/12	47
10115	19	10149/P2	19	10180/1	69	10214/P2	22	10248	46	10276	47
10115/15	20	10150	19	10181	21	10215	22	10249	46	10276/12	47
10116	19	10150/1	69	10182	21	10215/P2	22	10250	46	10277	47
10116/1	69	10151	19	10182/1	69	10216	22	10251	46	10277/12	47
10117	19	10152	19	10182/20	23	10216/1	69	10252	46	10278	47
10120	19	10152/1	69	10183	21	10217	22	10253	46	10279	47
10120/1	69	10153	19	10183/20	23	10217	22	10254	46	10280	48
10121	19	10154	21	10184	21	10218	22	10255	46	10281	48
10122	19	10154/1	69	10184/1	69	10218/1	69	10256	46	10282	48
10122/1	69	10154/15	23	10185	21	10219	22	10256/150	46	10282/20	48
10122/20	20	10155	21	10186	21	10220	45	10257	46	10283	48
10123	19	10155/15	23	10186/1	69	10220/6	45	10257/150	46	10283/20	48
10123/20	20	10156	21	10187	21	10221	45	10258	46	10284	48
10124	19	10156/1	69	10190	22	10221/6	45	10259	46	10284/20	48
10124/1	69	10157	21	10190/1	69	10222	45	10260	46	10285	48
10125	19	10158	21	10191	22	10222/6	45	10260/16	46	10285/20	48
10126	19	10158/1	69	10192	22	10223	45	10261	46	10286	48
10126/1	69	10158/15	23	10192/1	69	10223/6	45	10261/16	46	10286/20	48
10126/20	20	10159	21	10193	22	10224	45	10262	46	10287	48
10127	19	10159/15	23	10194	22	10224/6	45	10262/16	46	10287/20	48
10127/20	20	10160	21	10194/1	69	10225	45	10263	46	10288	48
10128	19	10160/1	69	10195	22	10225/6	45	10263/16	46	10288/20	48
10128/1	69	10161	21	10196	22	10226	45	10264	46	10289	48
10129	19	10162	21	10196/1	69	10227	45	10264/16	46	10289/20	48
10130	19	10162/1	69	10196/P2	22	10228	45	10265	46	10290	48
10130/1	69	10162/15	23	10197	22	10228/12	45	10265/16	46	10290/20	48
10130/20	20	10163	21	10197/P2	22	10229	45	10266	46	10291	48
10131	19	10163/15	23	10198	22	10229/12	45	10266/16	46	10291/20	48
10131/20	20	10164	21	10198/1	69	10230	45	10267	46	10292	48
10132	19	10164/1	69	10199	22	10230/12	45	10267/16	46	10292/20	48
10132/1	69	10165	21	10200	22	10231	45	10268	47	10293	48
10133	19	10166	21	10200/1	69	10231/12	45	10268/10	47	10293/20	48
10134	19	10166/1	69	10200/P2	22	10232	45	10268/12	47	10294	50
10134/1	69	10166/15	23	10201	22	10232/12	45	10268/16	46	10294/1	69
10135	19	10167	21	10201/P2	22	10233	45	10269	47	10294/10	49
10138	19	10167/15	23	10202	22	10233/12	45	10269/10	47	10294/12	49
10138/1	69	10168	21	10202/1	69	10234	45	10269/12	47	10294/14	49
10139	19	10168/1	69	10203	22	10234/12	45	10269/16	46	10295	50
10140	19	10169	21	10204	22	10235	45	10270	47	10295/10	49
10140/1	69	10172	21	10204/1	69	10235/12	45	10270/10	47	10295/12	49
10141	19	10172/1	69	10205	22	10236	45	10270/12	47	10295/14	49
10142	19	10173	21	10206	22	10236/12	45	10271	47	10296	50
10142/1	69	10174	21	10206/1	69	10236/12X150	45	10271/10	47	10296/1	69
10143	19	10174/1	69	10208	22	10237	45	10271/12	47	10296/10	49
10144	19	10174/20	23	10208/1	69	10237/12	45	10272	47	10296/12	49
10144/1	69	10175	21	10209	22	10237/12X150	45	10272/10	47	10296/14	49
10144/P2	19	10175/20	23	10210	22	10238	46	10272/12	47	10297	50
10145	19	10176	21	10210/1	69	10239	46	10273	47	10297/10	49
10145/P2	19	10176/1	69	10210/P2	22	10240	46	10273/10	47	10297/12	49
10146	19	10177	21	10211	22	10241	46	10273/12	47	10297/14	49
10146/1	69	10178	21	10211/P2	22	10242	46	10274	47	10298	50
10147	19	10178/1	69	10212	22	10243	46	10274/10	47	10298/1	69
10148	19	10178/20	23	10212/1	69	10244	46	10274/12	47	10298/10	49

Codice *Code*	pag. *page*	Codice *Code*	pag. *page*	Codice *Code*	pag. *page*	Codice *Code*	pag. *page*	Codice *Code*	pag. *page*	Codice *Code*	pag. *page*
10298/12	49	10324/1	69	10358	51	10387/15	55	10422	54	10449/D30	131
10298/14	49	10325	51	10358/1	69	10388	53	10422/1	69	10449/12D30	131
10299	50	10326	51	10359	51	10388/1	69	10423	54	10450	132
10299/10	49	10326/1	69	10360	51	10389	53	10424	54	10450/12	132
10299/12	49	10326/15	52	10360/1	69	10392	53	10424/1	69	10450/D30	131
10299/14	49	10327	51	10361	51	10392/1	69	10425	54	10450/12D30	131
10300	50	10327/15	52	10362	51	10393	53	10426	54	10451	132
10300/1	69	10328	51	10362/1	69	10394	53	10426/1	69	10451/12	132
10300/10	49	10328/1	69	10363	51	10394/1	69	10427	54	10451/D30	131
10300/12	49	10329	51	10364	51	10394/20	55	10428	54	10451/12D30	131
10300/14	49	10330	51	10364/1	69	10395	53	10428/1	69	10452	132
10301	50	10330/1	69	10364/P2	51	10395/20	55	10429	54	10452/12	132
10301/10	49	10330/15	52	10365	51	10396	53	10430	54	10452/D30	131
10301/12	49	10331	51	10365/P2	51	10396/1	69	10430/1	69	10452/12D30	131
10301/14	49	10331/15	52	10366	51	10397	53	10430/P2	54	10453	132
10302	50	10332	51	10366/1	69	10398	53	10431	54	10453/12	132
10302/1	69	10332/1	69	10367	51	10398/1	69	10431/P2	54	10453/D30	131
10302/14	49	10333	51	10368	51	10398/20	55	10432	54	10453/12D30	131
10303	50	10334	51	10368/1	69	10399	53	10432/1	69	10454	132
10303/12	49	10334/1	69	10368/P2	51	10399/20	55	10433	54	10454/12	132
10303/14	49	10334/15	52	10369	51	10400	53	10434	54	10454/D30	131
10304	50	10335	51	10369/P2	51	10400/1	69	10434/1	69	10454/12D30	131
10304/1	69	10335/15	52	10370	51	10401	53	10434/P2	54	10455	132
10304/14	49	10336	51	10370/1	69	10402	53	10435	54	10455/12	132
10305	50	10336/1	69	10371	51	10402/1	69	10435/P2	54	10455/D30	131
10305/14	49	10337	51	10372	51	10402/20	55	10436	54	10455/12D30	131
10306	50	10340	51	10372/1	69	10403	53	10436/1	69	10456	132
10306/1	69	10340/1	69	10373	51	10403/20	55	10437	54	10456/12	132
10307	50	10341	51	10374	53	10404	53	10438	132	10456/12X150	132
10308	50	10342	51	10374/1	69	10404/1	69	10438/D30	131	10456/12X150D30	131
10308/1	69	10342/1	69	10374/15	55	10405	53	10438/6D30	131	10456/D30	131
10309	50	10342/20	52	10375	53	10406	53	10439	132	10456/12D30	131
10310	50	10343	51	10375/15	55	10406/1	69	10439/D30	131	10457	132
10310/1	69	10343/20	52	10376	53	10407	53	10439/6D30	131	10457/12	132
10311	50	10344	51	10376/1	69	10410	54	10440	132	10457/12X150	132
10312	50	10344/1	69	10377	53	10410/1	69	10440/D30	131	10457/12X150D30	131
10312/1	69	10345	51	10378	53	10411	54	10440/6D30	131	10457/D30	131
10313	50	10346	51	10378/1	69	10412	54	10441	132	10457/12D30	131
10314	50	10346/1	69	10378/15	55	10412/1	69	10441/D30	131	10458	133
10314/1	69	10346/20	52	10379	53	10413	54	10441/6D30	131	10459	133
10315	50	10347	51	10379/15	55	10414	54	10442	132	10460	133
10316	50	10347/20	52	10380	53	10414/1	69	10442/D30	131	10461	133
10316/1	69	10348	51	10380/1	69	10415	54	10442/6D30	131	10462	133
10317	50	10348/1	69	10381	53	10416	54	10443	132	10463	133
10318	50	10349	51	10382	53	10416/1	69	10443/D30	131	10464	133
10318/1	69	10350	51	10382/1	69	10416/P2	54	10443/6D30	131	10465	133
10319	50	10350/1	69	10382/15	55	10417	54	10446	132	10466	133
10320	50	10350/20	52	10383	53	10417/P2	54	10446/D30	131	10467	133
10320/1	69	10351	51	10383/15	55	10418	54	10447	132	10468	133
10321	50	10351/20	52	10384	53	10418/1	69	10447/D30	131	10469	133
10322	51	10352	51	10384/1	69	10419	54	10448	132	10470	133
10322/1	69	10352/1	69	10385	53	10420	54	10448/12	132	10471	133
10322/15	52	10353	51	10386	53	10420/1	69	10448/D30	131	10472	133
10323	51	10354	51	10386/1	69	10420/P2	54	10448/12D30	131	10473	133
10323/15	52	10354/1	69	10386/15	55	10421	54	10449	132	10474	133
10324	51	10355	51	10387	53	10421/P2	54	10449/12	132	10475	133

Codice *Code*	pag. *page*	Codice *Code*	pag. *page*	Codice *Code*	pag. *page*	Codice *Code*	pag. *page*	Codice *Code*	pag. *page*	Codice *Code*	pag. *page*
10476	133	10534	135	10592	136	10650	138	10720	267	10782	269
10476/150	133	10535	135	10593	136	10650/P2	138	10721	267	10783	269
10477	133	10536	135	10594	137	10651	138	10722	267	10784	269
10477/150	133	10537	135	10595	137	10651/P2	138	10723	267	10785	269
10478	133	10538	135	10596	137	10652	138	10724	267	10786	269
10479	133	10539	135	10597	137	10653	138	10725	267	10787	269
10480	133	10540	135	10598	137	10654	138	10726	267	10788	269
10481	133	10541	135	10599	137	10654/P2	138	10727	267	10789	269
10482	133	10542	136	10600	137	10655	138	10728	267	10790	269
10483	133	10543	136	10601	137	10655/P2	138	10729	267	10791	269
10484	133	10544	136	10602	137	10656	138	10730	267	10792	269
10485	133	10545	136	10603	137	10657	138	10731	267	10793	269
10486	133	10546	136	10604	137	10658	138	10734	268	10794	269
10487	133	10547	136	10605	137	10659	138	10735	268	10795	269
10488	134	10548	136	10606	137	10678	266	10736	268	10798	269
10489	134	10549	136	10607	137	10679	266	10737	268	10799	269
10490	134	10550	136	10612	137	10680	266	10738	268	10800	269
10491	134	10551	136	10613	137	10681	266	10739	268	10801	269
10492	134	10552	136	10614	137	10682	266	10740	268	10802	269
10493	134	10553	136	10615	137	10683	266	10741	268	10803	269
10494	134	10554	136	10616	137	10684	266	10742	268	10804	269
10495	134	10555	136	10617	137	10685	266	10743	268	10804/P2	269
10496	134	10560	136	10618	137	10686	266	10744	268	10805	269
10497	134	10561	136	10619	137	10687	266	10745	268	10805/P2	269
10500	134	10562	136	10620	137	10688	266	10746	268	10806	269
10501	134	10563	136	10621	137	10689	266	10747	268	10807	269
10502	134	10564	136	10622	137	10690	266	10748	268	10808	269
10503	134	10565	136	10623	137	10691	266	10749	268	10808/P2	269
10504	134	10566	136	10624	137	10692	266	10750	268	10809	269
10505	134	10567	136	10625	137	10693	266	10751	268	10809/P2	269
10506	134	10568	136	10626	137	10694	266	10752	268	10810	269
10507	134	10569	136	10627	137	10695	266	10753	268	10811	269
10508	134	10570	136	10630	138	10696	266	10754	268	10812	269
10509	134	10571	136	10631	138	10696/150	266	10755	268	10813	269
10510	134	10572	136	10632	138	10697	266	10756	268	10814	270
10511	134	10573	136	10633	138	10697/150	266	10757	268	10815	270
10514	135	10574	136	10634	138	10698	266	10758	268	10816	270
10515	135	10575	136	10635	138	10699	266	10759	268	10817	270
10516	135	10578	136	10636	138	10700	266	10760	268	10818	270
10517	135	10579	136	10636/P2	138	10701	266	10761	268	10819	270
10518	135	10580	136	10637	138	10702	266	10762	269	10820	270
10519	135	10581	136	10637/P2	138	10703	266	10763	269	10821	270
10520	135	10582	136	10638	138	10704	266	10764	269	10822	270
10521	135	10583	136	10639	138	10705	266	10765	269	10823	270
10522	135	10584	136	10640	138	10706	266	10766	269	10824	270
10523	135	10584/P2	136	10640/P2	138	10707	266	10767	269	10825	270
10524	135	10585	136	10641	138	10708	267	10768	269	10826	270
10525	135	10585/P2	136	10641/P2	138	10709	267	10769	269	10827	270
10526	135	10586	136	10642	138	10710	267	10770	269	10832	270
10527	135	10587	136	10643	138	10711	267	10771	269	10833	270
10528	135	10588	136	10644	138	10712	267	10772	269	10834	270
10529	135	10588/P2	136	10645	138	10713	267	10773	269	10835	270
10530	135	10589	136	10646	138	10714	267	10774	269	10836	270
10531	135	10589/P2	136	10647	138	10715	267	10775	269	10837	270
10532	135	10590	136	10648	138	10716	267	10780	269	10838	270
10533	135	10591	136	10649	138	10717	267	10781	269	10839	270

Codice *Code*	pag. *page*	Codice *Code*	pag. *page*	Codice *Code*	pag. *page*	Codice *Code*	pag. *page*	Codice *Code*	pag. *page*	Codice *Code*	pag. *page*
10840	270	10891	139	10951	140	11308/24	272	11346/24	273	11379/30/P2	273
10841	270	10892	139	10952	140	11309/20	272	11346/30	273	11380	273
10842	270	10893	139	10952/P2	140	11309/24	272	11347	273	11380/24	273
10843	270	10894	139	10953	140	11322	272	11347/24	273	11380/30	273
10844	270	10895	139	10953/P2	140	11322/20	272	11347/30	273	11381	273
10845	270	10904	139	10954	140	11322/24	272	11350	273	11381/24	273
10846	270	10905	139	10955	140	11323	272	11350/24	273	11381/30	273
10847	270	10906	139	10956	140	11323/20	272	11350/24/P2	273	11382	142
10850	271	10907	139	10956/P2	140	11323/24	272	11350/30	273	11382/16	142
10851	271	10908	139	10957	140	11326	272	11350/30/P2	273	11382/24	142
10852	271	10909	139	10957/P2	140	11326/20	272	11351	273	11382/30	142
10853	271	10910	139	10958	140	11326/24	272	11351/24	273	11383	142
10854	271	10910/P2	139	10959	140	11326/24/P2	272	11351/24/P2	273	11383/16	142
10855	271	10911	139	10960	140	11327	272	11351/30	273	11383/24	142
10856	271	10911/P2	139	10961	140	11327/20	272	11351/30/P2	273	11383/30	142
10856/P2	271	10912	139	10962	140	11327/24	272	11354	273	11386	142
10857	271	10913	139	10962/P2	140	11327/24/P2	272	11354/24	273	11386/16	142
10857/P2	271	10914	139	10963	140	11330	272	11354/24/P2	273	11386/24	142
10858	271	10914/P2	139	10963/P2	140	11330/20	272	11354/30	273	11386/24/P2	142
10859	271	10915	139	10964	140	11330/24	272	11354/30/P2	273	11386/30	142
10860	271	10915/P2	139	10965	140	11330/24/P2	272	11355	273	11386/30/P2	142
10860/P2	271	10920	139	10966	140	11331	272	11355/24	273	11387	142
10861	271	10921	139	10966/P2	140	11331/20	272	11355/24/P2	273	11387/16	142
10861/P2	271	10922	139	10967	140	11331/24	272	11355/30	273	11387/24	142
10862	271	10923	139	10967/P2	140	11331/24/P2	272	11355/30/P2	273	11387/24/P2	142
10863	271	10924	139	10968	140	11332/20	272	11356	273	11387/30	142
10864	271	10924/P2	139	10969	140	11332/24	272	11356/24	273	11387/30/P2	142
10865	271	10925	139	10970	140	11333/20	272	11356/30	273	11390	142
10866	271	10925/P2	139	10971	140	11333/24	272	11357	273	11390/16	142
10867	271	10926	139	10972	140	11334	141	11357/24	273	11390/24	142
10868	271	10927	139	10973	140	11334/20	141	11357/30	273	11390/24/P2	142
10869	271	10928	139	10974	140	11334/24	141	11370	273	11390/30	142
10870	271	10928/P2	139	10975	140	11335	141	11370/24	273	11390/30/P2	142
10870/P2	271	10929	139	11298	272	11335/20	141	11370/30	273	11391	142
10871	271	10929/P2	139	11298/20	272	11335/24	141	11371	273	11391/16	142
10871/P2	271	10930	139	11298/24	272	11338	141	11371/24	273	11391/24	142
10872	271	10931	139	11299	272	11338/20	141	11371/30	273	11391/24/P2	142
10873	271	10932	139	11299/20	272	11338/24	141	11374	273	11391/30	142
10874	271	10933	139	11299/24	272	11338/24/P2	141	11374/24	273	11391/30/P2	142
10874/P2	271	10934	140	11302	272	11339	141	11374/24/P2	273	11392	142
10875	271	10935	140	11302/20	272	11339/20	141	11374/30	273	11392/16	142
10875/P2	271	10936	140	11302/24	272	11339/24	141	11374/30/P2	273	11392/24	142
10876	271	10937	140	11302/24/P2	272	11339/24/P2	141	11375	273	11392/30	142
10877	271	10938	140	11303	272	11342	141	11375/24	273	11393	142
10878	271	10939	140	11303/20	272	11342/20	141	11375/24/P2	273	11393/16	142
10879	271	10940	140	11303/24	272	11342/24	141	11375/30	273	11393/24	142
10880	54	10941	140	11303/24/P2	272	11342/24/P2	141	11375/30/P2	273	11393/30	142
10880/1	69	10942	140	11306	272	11343	141	11378	273	11394	274
10881	54	10943	140	11306/20	272	11343/20	141	11378/24	273	11394/24	274
10884	139	10944	140	11306/24	272	11343/24	141	11378/24/P2	273	11394/30	274
10885	139	10945	140	11306/24/P2	272	11343/24/P2	141	11378/30	273	11395	274
10886	139	10946	140	11307	272	11344/20	141	11378/30/P2	273	11395/24	274
10887	139	10947	140	11307/20	272	11344/24	141	11379	273	11395/30	274
10888	139	10948	140	11307/24	272	11345/20	141	11379/24	273	11398	274
10889	139	10949	140	11307/24/P2	272	11345/24	141	11379/24/P2	273	11398/24	274
10890	139	10950	140	11308/20	272	11346	273	11379/30	273	11398/24/P2	274

Codice *Code*	pag. *page*	Codice *Code*	pag. *page*	Codice *Code*	pag. *page*	Codice *Code*	pag. *page*	Codice *Code*	pag. *page*	Codice *Code*	pag. *page*
11398/30	274	11430/24	143	11451/30/P2	275	11486/24	144	11595	277	11843	278
11398/30/P2	274	11430/30	143	11452	275	11486/24/P2	144	11615	277	11843/P2	278
11399	274	11431	143	11452/24	275	11486/30	144	11619	277	11847	278
11399/24	274	11431/24	143	11452/30	275	11486/30/P2	144	11623	277	11847/P2	278
11399/24/P2	274	11431/30	143	11453	275	11487	144	11629	146	11851	278
11399/30	274	11434	143	11453/24	275	11487/24	144	11633	146	11853	147
11399/30/P2	274	11434/24	143	11453/30	275	11487/24/P2	144	11637	146	11857	147
11402	274	11434/24/P2	143	11466	275	11487/30	144	11643	277	11857/P2	147
11402/24	274	11434/30	143	11466/24	275	11487/30/P2	144	11647	277	11861	147
11402/24/P2	274	11434/30/P2	143	11466/30	275	11488	144	11651	277	11861/P2	147
11402/30	274	11435	143	11467	275	11488/24	144	11655	277	11865	147
11402/30/P2	274	11435/24	143	11467/24	275	11488/30	144	11671	277	11867	278
11403	274	11435/24/P2	143	11467/30	275	11489	144	11675	277	11871	278
11403/24	274	11435/30	143	11470	275	11489/24	144	11679	277	11871/P2	278
11403/24/P2	274	11435/30/P2	143	11470/24	275	11489/30	144	11683	277	11875	278
11403/30	274	11438	143	11470/24/P2	275	11491	276	11685	146	11875/P2	278
11403/30/P2	274	11438/24	143	11470/30	275	11495	276	11689	146	11879	278
11404	274	11438/24/P2	143	11470/30/P2	275	11499	276	11693	146	11895	278
11404/24	274	11438/30	143	11471	275	11515	276	11697	146	11899	278
11404/30	274	11438/30/P2	143	11471/24	275	11519	276	11699	277	11899/P2	278
11405	274	11439	143	11471/24/P2	275	11523	276	11703	277	11903	278
11405/24	274	11439/24	143	11471/30	275	11527	145	11703/P2	277	11903/P2	278
11405/30	274	11439/24/P2	143	11471/30/P2	275	11531	145	11707	277	11907	278
11418	274	11439/30	143	11474	275	11535	145	11707/P2	277	11909	147
11418/24	274	11439/30/P2	143	11474/24	275	11539	276	11711	277	11913	147
11418/30	274	11440	143	11474/24/P2	275	11539/24	276	11727	277	11913/P2	147
11419	274	11440/24	143	11474/30	275	11543	276	11731	277	11917	147
11419/24	274	11440/30	143	11474/30/P2	275	11543/24	276	11731/P2	277	11917/P2	147
11419/30	274	11441	143	11475	275	11543/24/P2	276	11735	277	11921	147
11422	274	11441/24	143	11475/24	275	11547	276	11735/P2	277	11923	279
11422/24	274	11441/30	143	11475/24/P2	275	11547/24	276	11739	277	11927	279
11422/24/P2	274	11442	275	11475/30	275	11547/24/P2	276	11741	146	11931	279
11422/30	274	11442/24	275	11475/30/P2	275	11549	276	11745	146	11935	279
11422/30/P2	274	11442/30	275	11476	275	11549/24	276	11745/P2	146	11951	279
11423	274	11443	275	11476/24	275	11563	276	11749	146	11955	279
11423/24	274	11443/24	275	11476/30	275	11563/24	276	11749/P2	146	11959	279
11423/24/P2	274	11443/30	275	11477	275	11567	276	11753	146	11963	279
11423/30	274	11446	275	11477/24	275	11567/24	276	11755	278	11965	148
11423/30/P2	274	11446/24	275	11477/30	275	11567/24/P2	276	11759	278	11969	148
11426	274	11446/24/P2	275	11478	144	11571	276	11763	278	11973	148
11426/24	274	11446/30	275	11478/24	144	11571/24	276	11767	278	11977	148
11426/24/P2	274	11446/30/P2	275	11478/30	144	11571/24/P2	276	11783	278	11979	279
11426/30	274	11447	275	11479	144	11573	276	11787	278	11983	279
11426/30/P2	274	11447/24	275	11479/24	144	11573/24	276	11791	278	11983/P2	279
11427	274	11447/24/P2	275	11479/30	144	11575	145	11795	278	11987	279
11427/24	274	11447/30	275	11482	144	11575/24	145	11797	147	11987/P2	279
11427/24/P2	274	11447/30/P2	275	11482/24	144	11579	145	11801	147	11991	279
11427/30	274	11450	275	11482/24/P2	144	11579/24	145	11805	147	12007	279
11427/30/P2	274	11450/24	275	11482/30	144	11579/24/P2	145	11809	147	12011	279
11428	274	11450/24/P2	275	11482/30/P2	144	11583	145	11811	278	12011/P2	279
11428/24	274	11450/30	275	11483	144	11583/24	145	11815	278	12015	279
11428/30	274	11450/30/P2	275	11483/24	144	11583/24/P2	145	11815/P2	278	12015/P2	279
11429	274	11451	275	11483/24/P2	144	11585	145	11819	278	12019	279
11429/24	274	11451/24	275	11483/30	144	11585/24	145	11819/P2	278	12021	148
11429/30	274	11451/24/P2	275	11483/30/P2	144	11587	277	11823	278	12025	148
11430	143	11451/30	275	11486	144	11591	277	11839	278	12025/P2	148

Codice *Code*	pag. *page*	Codice *Code*	pag. *page*	Codice *Code*	pag. *page*	Codice *Code*	pag. *page*	Codice *Code*	pag. *page*	Codice *Code*	pag. *page*
12029	148	12188/G	149	12347	289	12410/30	281	12490	282	12584	151
12029/P2	148	12192	149	12346	281	12410/30/G	281	12490/P2	282	12584/P2	151
12033	148	12192/G	149	12346/G	281	12412	150	12490/G	282	12584/G	151
12035	279	12196	149	12350	281	12412/G	150	12490/G/P2	282	12584/G/P2	151
12039	279	12196/G	149	12350/G	281	12412/30	150	12494	282	12588	151
12039/P2	279	12200	149	12354	281	12412/30/G	150	12494/G	282	12588/P2	151
12043	279	12200/G	149	12354/G	281	12416	150	12510	282	12588/G	151
12043/P2	279	12202	280	12356	150	12416/P2	150	12510/G	282	12588/G/P2	151
12047	279	12202/G	280	12360	150	12416/G	150	12514	282	12592	151
12063	279	12206	280	12360/G	150	12416/G/P2	150	12514/P2	282	12592/G	151
12067	279	12206/P2	280	12364	150	12416/30	150	12514/G	282	12601I	287
12067/P2	279	12206/G	280	12364/G	150	12416/30/P2	150	12514/G/P2	282	12617F	288
12071	279	12206/G/P2	280	12368	150	12416/30/G	150	12518	282	12617TF	288
12071/P2	279	12210	280	12368/G	150	12416/30/G/P2	150	12518/P2	282	12617V	288
12075	279	12210/P2	280	12370	281	12420	150	12518/G	282	12618F	288
12077	148	12210/G	280	12370/G	281	12420/P2	150	12518/G/P2	282	12618TF	288
12081	148	12210/G/P2	280	12370/30	281	12420/G	150	12522	282	12618V	288
12081/P2	148	12214	280	12370/30/G	281	12420/G/P2	150	12522/G	282	12619F	288
12085	148	12214/G	280	12374	281	12420/30	150	12524	151	12619TF	288
12085/P2	148	12230	280	12374/P2	281	12420/30/P2	150	12524/G	151	12619V	288
12089	148	12230/P2	280	12374/G	281	12420/30/G	150	12528	151	12620F	288
12090	280	12230/G	280	12374/G/P2	281	12420/30/G/P2	150	12528/P2	151	12620TF	288
12090/G	280	12230/G/P2	280	12374/30	281	12424	150	12528/G	151	12620V	288
12094	280	12234	280	12374/30/P2	281	12424/G	150	12528/G/P2	151	12621F	288
12094/G	280	12234/P2	280	12374/30/G	281	12424/30	150	12532	151	12621TF	288
12098	280	12234/G	280	12374/30/G/P2	281	12424/30/G	150	12532/P2	151	12621V	288
12098/G	280	12234/G/P2	280	12378	281	12426	282	12532/G	151	12622	287
12118	280	12238	280	12378/P2	281	12426/G	282	12532/G/P2	151	12623F	288
12118/G	280	12238/P2	280	12378/G	281	12430	282	12536	151	12623TF	288
12122	280	12238/G	280	12378/G/P2	281	12430/G	282	12536/G	151	12623V	288
12122/G	280	12238/G/P2	280	12378/30	281	12434	282	12538	282	12624F	288
12126	280	12242	280	12378/30/P2	281	12434/G	282	12538/G	282	12624TF	288
12126/G	280	12242/G	280	12378/30/G	281	12438	282	12542	282	12624V	288
12132	149	12244	149	12378/30/G/P2	281	12438/G	282	12542/P2	282	12625F	288
12132/G	149	12244/G	149	12382	281	12454	282	12542/G	282	12625TF	288
12136	149	12248	149	12382/G	281	12454/G	282	12542/G/P2	282	12625V	288
12136/G	149	12248/P2	149	12382/30	281	12458	282	12546	282	12626F	288
12140	149	12248/G	149	12382/30/G	281	12458/G	282	12546/P2	282	12626TF	288
12140/G	149	12248/G/P2	149	12398	281	12462	282	12546/G	282	12626V	288
12146	280	12252	149	12398/G	281	12462/G	282	12546/G/P2	282	12627	287
12146/G	280	12252/P2	149	12398/30	281	12466	282	12550	282	12627/110	287
12150	280	12252/G	149	12398/30/G	281	12466/G	282	12550/G	282	12627/130	287
12150/G	280	12252/G/P2	149	12402	281	12468	151	12566	282	12627/60	287
12154	280	12256	149	12402/P2	281	12468/G	151	12566/G	282	12627/90	287
12154/G	280	12256/G	149	12402/G	281	12472	151	12570	282	12628	289
12158	280	12314	281	12402/G/P2	281	12472/G	151	12570/P2	282	12629	289
12158/G	280	12314/G	281	12402/30	281	12476	151	12570/G	282	12630	24
12174	280	12318	281	12402/30/G	281	12476/G	151	12570/G/P2	282	12630/1	69
12174/G	280	12318/G	281	12406	281	12480	151	12574	282	12630/10	24
12178	280	12322	281	12406/P2	281	12480/G	151	12574/P2	282	12630/12	24
12178/G	280	12322/G	281	12406/G	281	12482	282	12574/G	282	12631	24
12182	280	12326	281	12406/G/P2	281	12482/G	282	12574/G/P2	282	12631/10	24
12182/G	280	12326/G	281	12406/30	281	12486	282	12578	282	12631/12	24
12186	280	12342	281	12406/30/G	281	12486/P2	282	12578/G	282	12632	24
12186/G	280	12342/G	281	12410	281	12486/G	282	12580	151	12632/1	69
12188	149	12345	289	12410G	281	12486/G/P2	282	12580/G	151	12632/10	24

Codice *Code*	pag. *page*	Codice *Code*	pag. *page*	Codice *Code*	pag. *page*	Codice *Code*	pag. *page*	Codice *Code*	pag. *page*	Codice *Code*	pag. *page*
12632/12	24	12654/1	69	12696	25	12735	58	12776/1	69	12812/1	69
12633	24	12655	56	12696/1	69	12736	58	12777	58	12813	58
12633/10	24	12658	25	12697	25	12736/1	69	12778	58	12814	27
12633/12	24	12658/1	69	12698	25	12737	58	12778/1	69	12814/1	69
12634	24	12659	25	12698/1	69	12738	58	12779	58	12815	27
12634/1	69	12660	25	12699	25	12738/1	69	12780	58	12816	27
12634/10	24	12660/1	69	12700	25	12739	58	12780/1	69	12816/1	69
12634/12	24	12661	25	12700/1	69	12740	58	12781	58	12817	27
12635	24	12662	25	12701	25	12740/1	69	12784	26	12818	27
12635/10	24	12662/1	69	12704	57	12741	58	12784/1	69	12818/1	69
12635/12	24	12663	25	12704/1	69	12742	58	12785	26	12818/20	27
12636	24	12664	25	12705	57	12742/1	69	12786	26	12819	27
12636/1	69	12664/1	69	12706	57	12743	58	12786/1	69	12819/20	27
12636/10	24	12665	25	12706/1	69	12744	58	12787	26	12820	27
12636/12	24	12666	25	12707	57	12744/1	69	12788	26	12820/1	69
12637	24	12666/1	69	12708	57	12745	58	12788/1	69	12821	27
12637/10	24	12667	25	12708/1	69	12746	58	12789	26	12822	27
12637/12	24	12668	25	12709	57	12746/1	69	12790	26	12822/1	69
12638	24	12668/1	69	12710	57	12747	58	12790/1	69	12822/20	27
12638/1	69	12669	25	12710/1	69	12748	58	12790/P2	26	12823	27
12639	24	12670	25	12711	57	12748/1	69	12791	26	12823/20	27
12640	24	12670/1	69	12712	57	12749	58	12791/P2	26	12824	27
12640/1	69	12671	25	12712/1	69	12752	26	12792	26	12824/1	69
12641	24	12672	57	12713	57	12752/1	69	12792/1	69	12825	27
12644	56	12672/1	69	12714	57	12753	26	12793	26	12826	27
12644/1	69	12673	57	12714/1	69	12754	26	12794	26	12826/1	69
12644/10	56	12674	57	12715	57	12754/1	69	12794/1	69	12826/20	27
12644/12	56	12674/1	69	12716	57	12755	26	12794/P2	26	12827	27
12645	56	12675	57	12716/1	69	12756	26	12795	26	12827/20	27
12645/10	56	12676	57	12717	57	12756/1	69	12795/P2	26	12828	27
12645/12	56	12676/1	69	12718	26	12757	26	12796	26	12828/1	69
12646	56	12677	57	12718/1	69	12758	26	12796/1	69	12829	27
12646/1	69	12678	57	12719	26	12758/1	69	12797	26	12830	59
12646/10	56	12678/1	69	12720	26	12759	26	12800	58	12830/1	69
12646/12	56	12679	57	12720/1	69	12760	26	12800/1	69	12831	59
12647	56	12680	57	12721	26	12760/1	69	12801	58	12832	59
12647/10	56	12680/1	69	12722	26	12761	26	12802	58	12832/1	69
12647/12	56	12681	57	12722/1	69	12762	26	12802/1	69	12833	59
12648	56	12682	57	12723	26	12762/1	69	12803	58	12834	59
12648/1	69	12682/1	69	12724	26	12763	26	12804	58	12834/1	69
12648/10	56	12683	57	12724/1	69	12764	26	12804/1	69	12834/20	59
12648/12	56	12684	57	12725	26	12764/1	69	12805	58	12835	59
12649	56	12684/1	69	12726	26	12765	26	12806	58	12835/20	59
12649/10	56	12685	57	12726/1	69	12768	58	12806/1	69	12836	59
12649/12	56	12688	25	12727	26	12768/1	69	12806/P2	58	12836/1	69
12650	56	12688/1	69	12728	26	12769	58	12807	58	12837	59
12650/1	69	12689	25	12728/1	69	12770	58	12807/P2	58	12838	59
12650/10	56	12690	25	12729	26	12770/1	69	12808	58	12838/1	69
12650/12	56	12690/1	69	12730	26	12771	58	12808/1	69	12838/20	59
12651	56	12691	25	12730/1	69	12772	58	12809	58	12839	59
12651/10	56	12692	25	12731	26	12772/1	69	12810	58	12839/20	59
12651/12	56	12692/1	69	12732	26	12773	58	12810/1	69	12840	59
12652	56	12693	25	12732/1	69	12774	58	12810/P2	58	12840/1	69
12652/1	69	12694	25	12733	26	12774/1	69	12811	58	12841	59
12653	56	12694/1	69	12734	58	12775	58	12811/P2	58	12842	59
12654	56	12695	25	12734/1	69	12776	58	12812	58	12842/1	69

Codice *Code*	pag. *page*	Codice *Code*	pag. *page*	Codice *Code*	pag. *page*	Codice *Code*	pag. *page*	Codice *Code*	pag. *page*	Codice *Code*	pag. *page*
12842/20	59	12875/20	59	12907	60	13020V	312	15002/50	118	15043	121
12843	59	12876	59	12908	60	13030V	312	15003	119	15044	121
12843/20	59	12876/1	69	12908/1	69	13040V	312	15003/50	118	15045	121
12844	59	12877	59	12909	60	13050V	312	15004	119	15046	121
12844/1	69	12878	28	12910	28	13060V	312	15004/50	118	15047	121
12845	59	12878/1	69	12910/1	69	13060Z	312	15005	119	15048	121
12848	27	12879	28	12911	28	13070Z	312	15006	119	15049	121
12848/1	69	12880	28	12912	28	13080Z	312	15006/50	118	15050	121
12849	27	12880/1	69	12912/1	69	13090Z	312	15007	119	15051	121
12850	27	12881	28	12913	28	13100Z	312	15007/50	118	15052	121
12850/1	69	12882	28	12914	28	13110Z	312	15008	119	15053	121
12850/20	27	12882/1	69	12914/1	69	13120I	312	15008/50	118	15054	121
12851	27	12883	28	12914/P2	28	13120Z	312	15009	119	15055	121
12851/20	27	12884	28	12915	28	13130I	312	15009/16	119	15056	121
12852	27	12884/1	69	12915/P2	28	13140I	312	15010	119	15057	121
12852/1	69	12884/P2	28	12916	28	13150I	312	15010/16	119	15057/P2	121
12853	27	12885	28	12916/1	69	13160I	312	15010/50	118	15058	121
12854	27	12885/P2	28	12917	28	13170I	312	15011	119	15059	121
12854/1	69	12886	28	12918	28	13180V	311	15011/16	119	15059/P2	121
12854/20	27	12886/1	69	12918/1	69	13190V	311	15011/50	119	15060	121
12855	27	12887	28	12918/P2	28	13200V	311	15012	119	15061	121
12855/20	27	12888	28	12919	28	13210V	311	15012/16	119	15062	122
12856	27	12888/1	69	12919/P2	28	13220V	311	15012/50	118	15063	122
12856/1	69	12888/P2	28	12920	28	13230V	311	15013	119	15064	122
12857	27	12889	28	12920/1	69	13232V	311	15013/16	119	15065	122
12858	27	12889/P2	28	12921	28	13240Z	311	15013/50	118	15066	122
12858/1	69	12890	28	12922	28	13250Z	311	15014	120	15067	122
12858/20	27	12890/1	69	12922/1	69	13260Z	311	15014/16	119	15068	122
12859	27	12891	28	12923	28	13270Z	311	15015	120	15069	122
12859/20	27	12892	28	12924	60	13280Z	311	15016	120	15070	122
12860	27	12892/1	69	12924/1	69	13290Z	311	15017	120	15071	122
12860/1	69	12893	28	12925	60	13292Z	311	15018	120	15072	122
12861	27	12894	60	12926	60	13300I	311	15019	120	15073	122
12864	59	12894/1	69	12926/1	69	13310I	311	15020	120	15074	122
12864/1	69	12895	60	12927	60	13320I	311	15021	120	15075	122
12865	59	12896	60	12928	60	13330I	311	15022	120	15076	122
12866	59	12896/1	69	12928/1	69	13340I	311	15023	120	15077	122
12866/1	69	12897	60	12928/P2	60	13350I	311	15024	120	15078	122
12866/20	59	12898	60	12929	60	14020	313	15025	120	15079	122
12867	59	12898/1	69	12929/P2	60	14025	313	15026	120	15080	122
12867/20	59	12899	60	12930	60	14030	313	15027	120	15081	122
12868	59	12900	60	12930/1	69	14035	313	15028	120	15081/P2	122
12868/1	69	12900/1	69	12931	60	14040	313	15029	120	15082	122
12869	59	12900/P2	60	12932	60	14045	313	15030	120	15083	122
12870	59	12901	60	12932/1	69	14050	314	15031	120	15083/P2	122
12870/1	69	12901/P2	60	12932/P2	60	14060	314	15032	120	15084	122
12870/20	59	12902	60	12933	60	14070	314	15033	120	15085	122
12871	59	12902/1	69	12933/P2	60	14080	314	15034	120	15086	122
12871/20	59	12903	60	12934	60	14090	314	15035	120	15087	122
12872	59	12904	60	12934/1	69	14000	315	15036	120	15088	122
12872/1	69	12904/1	69	12935	60	14010	315	15037	121	15089	122
12873	59	12904/P2	60	12936	60	15000	119	15038	121	15089/P2	122
12874	59	12905	60	12936/1	69	15000/50	118	15039	121	15090	122
12874/1	69	12905/P2	60	12937	60	15001	119	15040	121	15091	122
12874/20	59	12906	60	13000V	312	15001/50	118	15041	121	15091/P2	122
12875	59	12906/1	69	13010V	312	15002	119	15042	121	15092	122

Codice *Code*	pag. *page*	Codice *Code*	pag. *page*	Codice *Code*	pag. *page*	Codice *Code*	pag. *page*	Codice *Code*	pag. *page*	Codice *Code*	pag. *page*
15093	122	15213/G	125	15233/G	127	15310	210	15410/16	255	15430/G	257
15094	123	15214	125	15234	127	15310/P2	210	15410/16/G	255	15430/G/P2	257
15095	123	15214/G	125	15234/G	127	15311	210	15411	255	15431	257
15096	123	15215	125	15235	127	15311/P2	210	15411/G	255	15431/G	257
15097	123	15215/G	125	15235/G	127	15312	210	15411/16	255	15432	257
15098	123	15216	125	15236	127	15313	210	15411/16/G	255	15432/P2	257
15099	123	15216/G	125	15236/G	127	15313/P2	210	15412	255	15432/G	257
15100	123	15216/G/P2	125	15237	127	15314	210	15412/G	255	15432/G/P2	257
15101	123	15216/P2	125	15237/G	127	15314/P2	210	15412/16	255	15433	257
15102	123	15217	125	15237/G/P2	127	15315	210	15412/16/G	255	15433/P2	257
15103	123	15217/G	125	15237/P2	127	15316	210	15413	256	15433/G	257
15104	123	15217/G/P2	125	15238	127	15316/P2	210	15413/G	256	15433/G/P2	257
15104/P2	123	15217/P2	125	15238/G	127	15317	210	15413/10	256	15434	258
15105	123	15218	125	15238/G/P2	127	15317/P2	210	15413/10/G	256	15434/G	258
15106	123	15218/G	125	15238/P2	127	15393	254	15413/12	256	15435	258
15106/P2	123	15219	125	15239	127	15394	254	15413/12/G	256	15435/G	258
15107	123	15219/G	125	15239/G	127	15395	254	15414	256	15436	258
15108	123	15219/G/P2	125	15240	127	15396	254	15414/G	256	15436/G	258
15109	123	15219/P2	125	15240/G	127	15397	254	15414/10	256	15437	258
15109-150VM30	130	15220	125	15240/G/P2	127	15398	254	15414/10/G	256	15437/G	258
15110	123	15220/G	125	15240/P2	127	15399	254	15414/12	256	15438	258
15110-180VM42	130	15220/G/P2	125	15241	127	15393/G	254	15414/12/G	256	15438/G	258
15111	123	15220/P2	125	15241/G	127	15394/G	254	15415	256	15439	258
15111/P2	123	15221	126	15241/G/P2	127	15395/G	254	15415/G	256	15439/G	258
15112	123	15221/G	126	15241/P2	127	15396/G	254	15416	256	15440	258
15113	123	15222	126	15247CI	206	15397/G	254	15416/G	256	15440/G	258
15113/P2	123	15222/G	126	15248CI	206	15398/G	254	15417	256	15441	258
15114	123	15223	126	15249CI	206	15399/G	254	15417/G	256	15441/P2	258
15115	123	15223/G	126	15250	206	15400	255	15418	256	15441/G	258
15200	124	15224	126	15250CI	206	15400/G	255	15418/G	256	15441/G/P2	258
15200/G	124	15224/G	126	15251	206	15401	255	15419	256	15442	258
15201	124	15225	126	15251CI	206	15401/G	255	15419/G	256	15442/P2	258
15201/G	124	15225/G	126	15253	206	15402	255	15420	256	15442/G	258
15202	124	15226	126	15253CI	206	15402/G	255	15420/G	256	15442/G/P2	258
15202/G	124	15226/G	126	15254	206	15402/14	255	15421	256	15443	258
15203	124	15227	126	15254CI	206	15402/14/G	255	15421/G	256	15443/G	258
15203/G	124	15227/G	126	15255	206	15403	255	15422	257	15444	258
15204	124	15228	126	15255CI	206	15403/G	255	15422/G	257	15444/P2	258
15204/G	124	15228/G	126	15298	210	15403/14	255	15423	257	15444/G	258
15205	124	15228/G/P2	126	15299	210	15403/14/G	255	15423/G	257	15444/G/P2	258
15205/G	124	15228/P2	126	15300	210	15404	255	15424	257	15445	258
15206	124	15229	126	15301	210	15404/G	255	15424/G	257	15445/P2	258
15206/G	124	15229/G	126	15301/P2	210	15404/14	255	15425	257	15445/G	258
15207	124	15229/G/P2	126	15302	210	15404/14/G	255	15425/G	257	15445/G/P2	258
15207/G	124	15229/P2	126	15302/P2	210	15405	255	15426	257	15446	259
15208	124	15230	126	15303	210	15405/G	255	15426/G	257	15446/G	259
15208/G	124	15230/G	126	15304	210	15406	255	15427	257	15447	259
15209	125	15231	126	15304/P2	210	15406/G	255	15427/G	257	15447/G	259
15209/G	125	15231/G	126	15305	210	15407	255	15428	257	15448	259
15210	125	15231/G/P2	126	15305/P2	210	15407/G	255	15428/G	257	15448/G	259
15210/G	125	15231/P2	126	15306	210	15408	255	15429	257	15449	259
15211	125	15232	126	15307	210	15408/G	255	15429/P2	257	15449/G	259
15211/G	125	15232/G	126	15307/P2	210	15409	255	15429/G	257	15450	259
15212	125	15232/G/P2	126	15308	210	15409/G	255	15429/G/P2	257	15450/G	259
15212/G	125	15232/P2	126	15308/P2	210	15410	255	15430	257	15451	259
15213	125	15233	127	15309	210	15410/G	255	15430/P2	257	15451/P2	259

Codice *Code*	pag. *page*	Codice *Code*	pag. *page*	Codice *Code*	pag. *page*	Codice *Code*	pag. *page*	Codice *Code*	pag. *page*	Codice *Code*	pag. *page*
15451/G	259	15505	261	15528/G	263	15600Z/V	301	15692	305	15772/G	296
15451/G/P2	259	15505/G	261	15528/G/P2	263	15602C	300	15692/V	305	15774	296
15452	259	15506	261	15529	263	15604Z	300	15694	305	15774/G	296
15452/P2	259	15506/G	261	15529/P2	263	15604Z/FIX	300	15694/V	305	15776	296
15452/G	259	15507	261	15529/G	263	15604Z/V	301	15696	305	15776/G	296
15452/G/P2	259	15507/G	261	15529/G/P2	263	15606C	300	15696/V	305	15778	296
15453	259	15508	261	15530	263	15608Z	300	15698	305	15778/G	296
15453/G	259	15508/G	261	15530/G	263	15608Z/V	301	15698/V	305	15780	296
15454	259	15509	262	15531	263	15610C	300	15700	306	15780/G	296
15454/P2	259	15509/G	262	15531/P2	263	15611Z/FIX	300	15700/V	307	15782	297
15454/G	259	15510	262	15531/G	263	15612Z	300	15702	306	15678Z/FIX	298
15454/G/P2	259	15510/G	262	15531/G/P2	263	15612Z/V	301	15702/V	307	15784	297
15455	259	15511	262	15532	263	15614C	300	15704	306	15786	297
15455/P2	259	15511/G	262	15532/P2	263	15616Z	300	15704/V	307	15786Q200	297
15455/G	259	15512	262	15532/G	263	15616Z/FIX	300	15706	306	15788	297
15455/G/P2	259	15512/G	262	15532/G/P2	263	15616Z/V	301	15706/V	307	15788Q200	297
15480	260	15513	262	15533	264	15618C	300	15708	306	15790	297
15480/G	260	15513/G	262	15533/G	264	15620Z	300	15708/V	307	15790Q200	297
15481	260	15514	262	15534	264	15620Z/V	301	15710	306	15792	297
15481/G	260	15514/G	262	15534/G	264	15622C	300	15710/V	307	15792Q200	297
15482	260	15515	262	15535	264	15624Z	300	15712	306	15794Q200	297
15482/G	260	15515/G	262	15535/G	264	15624Z/FIX	300	15712/V	307	15796Q200	297
15483	260	15516	262	15536	264	15624Z/V	301	15714	306	15814	297
15483/G	260	15516/P2	262	15536/G	264	15626C	300	15714/V	307	15816	297
15484	260	15516/G	262	15537	264	15628Z	300	15716	306	15818	297
15484/G	260	15516/G/P2	262	15537/P2	264	15628Z/V	301	15716/V	307	15820	297
15485	260	15517	262	15537/G	264	15630C	300	15718	306	15822	297
15485/G	260	15517/P2	262	15537/G/P2	264	15632Z	300	15718/V	307	15824	297
15486	260	15517/G	262	15538	264	15632Z/FIX	300	15720	306	15826	297
15486/G	260	15517/G/P2	262	15538/P2	264	15632Z/V	301	15720/V	307	15828	299
15487	260	15518	262	15538/G	264	15634C	300	15722	306	15828/V	299
15487/G	260	15518/G	262	15538/G/P2	264	15636Z	300	15722/V	307	15830	299
15488	260	15519	262	15539	264	15636Z/FIX	300	15682Z/FIX	298	15830/V	299
15488/G	260	15519/P2	262	15539/G	264	15636Z/V	301	15730/FIX	304	15832	299
15489	260	15519/G	262	15540	264	15638C	300	15732/FIX	304	15832/V	299
15489/G	260	15519/G/P2	262	15540/P2	264	15640Z	300	15734/FIX	304	15834	299
15490	260	15520	262	15540/G	264	15640Z/V	301	15736/FIX	304	15834/V	299
15490/G	260	15520/P2	262	15540/G/P2	264	15642C	300	15740/FIX	304	15836	299
15500	261	15520/G	262	15541	264	15644Z	300	15742/FIX	304	15836/V	299
15500/G	261	15520/G/P2	262	15541/P2	264	15644Z/V	301	15744/FIX	304	15838	299
15500/10	261	15521	263	15541/G	264	15646C	300	15746/FIX	304	15838/V	299
15500/10/G	261	15521/G	263	15541/G/P2	264	15648Z	300	15748/FIX	304	15840	302
15500/12	261	15522	263	15800/V	207	15648Z/V	301	15750/FIX	304	15840/G	302
15500/12/G	261	15522/G	263	15802/V	207	15650C	300	15760	296	15842	302
15501	261	15523	263	15804/V	207	15660Z/FIX	298	15760/G	296	15842/G	302
15501/G	261	15523/G	263	15806/V	207	15662Z/FIX	298	15762	296	15844	302
15501/10	261	15524	263	15808/V	207	15664Z/FIX	298	15762/G	296	15844/G	302
15501/10/G	261	15524/G	263	15810/V	207	15666Z/FIX	298	15764	296	15846	302
15501/12	261	15525	263	15810/V/P2	207	15670Z/FIX	298	15764/G	296	15846/G	302
15501/12/G	261	15525/G	263	15812/V	207	15672Z/FIX	298	15766	296	15848	302
15502	261	15526	263	15812/V/P2	207	15674Z/FIX	298	15766/G	296	15848/G	302
15502/G	261	15526/G	263	15813/V	207	15680Z/FIX	298	15768	296	15850	302
15503	261	15527	263	15815/V	207	15688	305	15768/G	296	15850/G	302
15503/G	261	15527/G	263	15817/V	207	15688/V	305	15770	296	15852	302
15504	261	15528	263	15817/V/P2	207	15690	305	15770/G	296	15852/G	302
15504/G	261	15528/P2	263	15600Z	300	15690/V	305	15772	296	15854	302

Codice *Code*	pag. *page*	Codice *Code*	pag. *page*	Codice *Code*	pag. *page*	Codice *Code*	pag. *page*	Codice *Code*	pag. *page*	Codice *Code*	pag. *page*
15854/G	302	17006 I	72	17030 I	72	17054 I	73	18091CI	30	18137CI/P2	31
15856	302	17007	72	17031	72	17055	73	18094	36	18140	37
15856/G	302	17007 I	72	17031 I	72	17055 I	73	18094CI	30	18140CI	31
15858	302	17008	72	17032	72	17056	73	18095	36	18141	37
15858/G	302	17008 I	72	17032 I	72	17056 I	73	18095CI	30	18141CI	31
15860	302	17008/M8	72	17033	72	17057	73	18098	36	18150	38
15860/G	302	17008/M8 I	72	17033 I	72	17057 I	73	18098CI	30	18150CI	32
15862	303	17009	72	17034	72	17058	73	18099	36	18151	38
15864	303	17009 I	72	17034 I	72	17058 I	73	18099CI	30	18151CI	32
15866	303	17010	72	17034/M8	72	17059	73	18100	37	18154	38
15868	303	17010 I	72	17034/M8 I	72	17059 I	73	18100CI	31	18154CI	32
15870	303	17011	72	17035	73	17060	73	18101	37	18155	38
15872	303	17011 I	72	17035 I	73	17060 I	73	18101CI	31	18155CI	32
15874	303	17012	72	17036	73	18050	36	18104	37	18158	38
15876	303	17012 I	72	17036 I	73	18050CI	30	18104CI	31	18158CI	32
15878	303	17013	72	17037	73	18051	36	18105	37	18159	38
15880	303	17013 I	72	17037 I	73	18051CI	30	18105CI	31	18159CI	32
15882	303	17013/M8	72	17038	73	18054	36	18108	37	18162	38
15884	303	17013/M8 I	72	17038 I	73	18054CI	30	18108CI	31	18162CI	32
15886	303	17014	72	17038/M8	73	18055	36	18109	37	18163	38
16000	211	17014 I	72	17038/M8 I	73	18055CI	30	18109CI	31	18163CI	32
16001	211	17015	72	17039	73	18058	36	18112	37	18166	38
16002	211	17015 I	72	17039 I	73	18058CI	30	18112CI	31	18166CI	32
16003	211	17016	72	17040	73	18059	36	18113	37	18167	38
16004	211	17016 I	72	17040 I	73	18059CI	30	18113CI	31	18167CI	32
16005	211	17017	72	17041	73	18062	36	18116	37	18170	38
16006	211	17017 I	72	17041 I	73	18062CI	30	18116CI	31	18170CI	32
16007	211	17018	72	17042	73	18063	36	18117	37	18171	38
16008	211	17018 I	72	17042 I	73	18063CI	30	18117CI	31	18171CI	32
16009	211	17018/M8	72	17043	73	18066	36	18120	37	18174	38
16010	212	17018/M8 I	72	17043 I	73	18066CI	30	18120CI	31	18174CI	32
16021	212	17018/M10	72	17043/M8	73	18067	36	18121	37	18175	38
16030	212	17018/M10 I	72	17043/M8 I	73	18067CI	30	18121CI	31	18175CI	32
16031	212	17019	72	17044	73	18070	36	18124	37	18178	38
16040	212	17019 I	72	17044 I	73	18070CI	30	18124CI	31	18178CI	32
16041	212	17020	72	17045	73	18071	36	18125	37	18179	38
16042	212	17020 I	72	17045 I	73	18071CI	30	18125CI	31	18179CI	32
16050	212	17021	72	17046	73	18074	36	18128	37	18182	38
16051	212	17021I	72	17046 I	73	18074CI	30	18128CI	31	18182CI	32
17000	72	17022	72	17047	73	18075	36	18129	37	18182/P2	38
17000 I	72	17022 I	72	17047 I	73	18075CI	30	18129CI	31	18182CI/P2	32
17000/M8	72	17023	72	17048	73	18078	36	18132	37	18183	38
17000/M8 I	72	17023 I	72	17048 I	73	18078CI	30	18132CI	31	18183CI	32
17001	72	17024	72	17048/M8	73	18079	36	18132/P2	37	18183/P2	38
17001 I	72	17024 I	72	17048/M8 I	73	18079CI	30	18132CI/P2	31	18183CI/P2	32
17002	72	17025	72	17049	73	18082	36	18133	37	18186	38
17002 I	72	17025 I	72	17049 I	73	18082CI	30	18133CI	31	18186CI	32
17003	72	17026	72	17050	73	18083	36	18133/P2	37	18186/P2	38
17003 I	72	17026 I	72	17050 I	73	18083CI	30	18133CI/P2	31	18186CI/P2	32
17004	72	17027	72	17051	73	18086	36	18136	37	18187	38
17004 I	72	17027 I	72	17051 I	73	18086CI	30	18136CI	31	18187CI	32
17004/M8	72	17028	72	17052	73	18087	36	18136/P2	37	18187/P2	38
17004/M8 I	72	17028 I	72	17052 I	73	18087CI	30	18136CI/P2	31	18187CI/P2	32
17005	72	17029	72	17053	73	18090	36	18137	37	18190	38
17005 I	72	17029 I	72	17053 I	73	18090CI	30	18137CI	31	18190CI	32
17006	72	17030	72	17054	73	18091	36	18137/P2	37	18191	38

Codice *Code*	pag. *page*	Codice *Code*	pag. *page*	Codice *Code*	pag. *page*	Codice *Code*	pag. *page*	Codice *Code*	pag. *page*	Codice *Code*	pag. *page*
18191CI	32	18230/65	39	18262/65	39	18305CI	34	18355CI	35	18567	63
18194	38	18230CI	33	18262CI	33	18310	42	18358	42	18570	63
18194CI	32	18231	40	18263	40	18310CI	35	18358CI	35	18571	63
18195	38	18231/65	39	18263/65	39	18311	42	18358/P2	42	18574	63
18195CI	32	18231CI	33	18263CI	33	18311CI	35	18358CI/P2	35	18575	63
18198	38	18234	40	18264	41	18314	42	18359	42	18578	63
18198CI	32	18234/65	39	18264CI	34	18314CI	35	18359CI	35	18579	63
18198/P2	38	18234CI	33	18265	41	18315	42	18359/P2	42	18582	63
18198CI/P2	32	18235	40	18265CI	34	18315CI	35	18359CI/P2	35	18582/P2	63
18199	38	18235/65	39	18268	41	18318	42	18362	42	18583	63
18199CI	32	18235CI	33	18268CI	34	18318CI	35	18362CI	35	18583/P2	63
18199/P2	38	18238	40	18269	41	18319	42	18362/P2	42	18586	63
18199CI/P2	32	18238/65	39	18269CI	34	18319CI	35	18362CI/P2	35	18586/P2	63
18202	38	18238CI	33	18272	41	18322	42	18363	42	18587	63
18202CI	32	18239	40	18272CI	34	18322CI	35	18363CI	35	18587/P2	63
18202/P2	38	18239/65	39	18273	41	18323	42	18363/P2	42	18590	63
18202CI/P2	32	18239CI	33	18273CI	34	18323CI	35	18363CI/P2	35	18591	63
18203	38	18242	40	18276	41	18326	42	18366	42	18600	64
18203CI	32	18242/65	39	18276CI	34	18326CI	35	18366CI	35	18601	64
18203/P2	38	18242CI	33	18277	41	18327	42	18367	42	18604	64
18203CI/P2	32	18243	40	18277CI	34	18327CI	35	18367CI	35	18605	64
18206	38	18243/65	39	18280	41	18330	42	18500	62	18608	64
18206CI	32	18243CI	33	18280CI	34	18330CI	35	18501	62	18609	64
18207	38	18246	40	18281	41	18331	42	18504	62	18612	64
18207CI	32	18246/65	39	18281CI	34	18331CI	35	18505	62	18613	64
18210	40	18246CI	33	18284	41	18334	42	18508	62	18616	64
18210/65	39	18247	40	18284CI	34	18334CI	35	18509	62	18617	64
18210CI	33	18247/65	39	18285	41	18335	42	18512	62	18620	64
18211	40	18247CI	33	18285CI	34	18335CI	35	18513	62	18621	64
18211/65	39	18250	40	18288	41	18338	42	18516	62	18624	64
18211CI	33	18250/65	39	18288CI	34	18338CI	35	18517	62	18625	64
18214	40	18250CI	33	18289	41	18339	42	18520	62	18628	64
18214/65	39	18251	40	18289CI	34	18339CI	35	18521	62	18629	64
18214CI	33	18251/65	39	18292	41	18342	42	18524	62	18632	64
18215	40	18251CI	33	18292CI	34	18342CI	35	18525	62	18632/P2	64
18215/65	39	18254	40	18293	41	18342/P2	42	18528	62	18633	64
18215CI	33	18254/65	39	18293CI	34	18342CI/P2	35	18529	62	18633/P2	64
18218	40	18254CI	33	18296	41	18343	42	18532	62	18636	64
18218/65	39	18254/P2	40	18296CI	34	18343CI	35	18533	62	18636/P2	64
18218CI	33	18254CI/P2	33	18296/P2	41	18343/P2	42	18536	62	18637	64
18219	40	18255	40	18296CI/P2	34	18343CI/P2	35	18537	62	18637/P2	64
18219/65	39	18255/65	39	18297	41	18346	42	18540	62	18640	64
18219CI	33	18255CI	33	18297CI	34	18346CI	35	18541	62	18641	64
18222	40	18255/P2	40	18297/P2	41	18346/P2	42	18544	62	18644	64
18222/65	39	18255CI/P2	33	18297CI/P2	34	18346CI/P2	35	18545	62	18645	64
18222CI	33	18258	40	18300	41	18347	42	18548	62	18648	64
18223	40	18258/65	39	18300CI	34	18347CI	35	18549	62	18648/P2	64
18223/65	39	18258CI	33	18300/P2	41	18347/P2	42	18550	63	18649	64
18223CI	33	18258/P2	40	18300CI/P2	34	18347CI/P2	35	18551	63	18649/P2	64
18226	40	18258CI/P2	33	18301	41	18350	42	18554	63	18652	64
18226/65	39	18259	40	18301CI	34	18350CI	35	18555	63	18652/P2	64
18226CI	33	18259/65	39	18301/P2	41	18351	42	18558	63	18653	64
18227	40	18259CI	33	18301CI/P2	34	18351CI	35	18559	63	18653/P2	64
18227/65	39	18259/P2	40	18304	41	18354	42	18562	63	18656	64
18227CI	33	18259CI/P2	33	18304CI	34	18354CI	35	18563	63	18657	64
18230	40	18262	40	18305	41	18355	42	18566	63	18660	66

Codice *Code*	pag. *page*	Codice *Code*	pag. *page*	Codice *Code*	pag. *page*	Codice *Code*	pag. *page*	Codice *Code*	pag. *page*	Codice *Code*	pag. *page*
18660/65	65	18709/65	65	18807/P2	68	19111F	291	20125	107	20162	107
18661	66	18709/P2	66	18810	68	19111Z	291	20125F	111	20162F	111
18661/65	65	18709/65/P2	65	18811	68	19112F	292	20126	107	20163	107
18664	66	18712	66	18814	68	19112Z	292	20126F	111	20163F	111
18664/65	65	18712/65	65	18815	68	20000	106	20127	107	20164	107
18665	66	18713	66	18818	68	20000/GLASS	236	20127F	111	20164F	111
18665/65	65	18713/65	65	18818/P2	68	20001	106	20128	107	20165	107
18668	66	18720	67	18819	68	20001/GLASS	236	20128F	111	20165F	111
18668/65	65	18721	67	18819/P2	68	20002	106	20129	107	20166	107
18669	66	18724	67	18822	68	20003	106	20129F	111	20166F	111
18669/65	65	18725	67	18822/P2	68	20004	106	20130	107	20167	107
18672	66	18728	67	18823	68	20005	106	20130F	111	20167F	111
18672/65	65	18729	67	18823/P2	68	20006	106	20131	107	20168	107
18673	66	18732	67	18826	68	20007	106	20131F	111	20168F	111
18673/65	65	18733	67	18827	68	20008	106	20132	107	20169	107
18676	66	18736	67	19000	294	20009	106	20132F	111	20169F	111
18676/65	65	18737	67	19001	294	20010	106	20133	107	20170	107
18677	66	18740	67	19002	294	20011	106	20133F	111	20170F	111
18677/65	65	18741	67	19080F	292	20022	106	20134	107	20171	107
18680	66	18744	67	19080F/1.5	292	20023	106	20135	107	20171F	111
18680/65	65	18745	67	19080F/E27	292	20024	106	20136	107	20172	107
18681	66	18748	67	19080Z	292	20025	106	20137	107	20172F	111
18681/65	65	18749	67	19080Z/1.5	292	20026	106	20140F	111	20173	107
18684	66	18752	67	19080Z/E27	292	20027	106	20141F	111	20173F	111
18684/65	65	18752/P2	67	19090F	292	20028	106	20142	107	20300	108
18685	66	18753	67	19090F/E27	292	20029	106	20142F	111	20300F	112
18685/65	65	18753/P2	67	19090F/SF	292	20030	106	20143	107	20301	108
18688	66	18756	67	19090Z	292	20031	106	20143F	111	20301F	112
18688/65	65	18756/P2	67	19090Z/E27	292	20032	106	20144	107	20302	108
18689	66	18757	67	19090Z/SF	292	20033	106	20144F	111	20302F	112
18689/65	65	18757/P2	67	19100F	290	20034	106	20145	107	20303	108
18692	66	18760	67	19100F/1.5	290	20035	106	20145F	111	20303F	112
18692/65	65	18761	67	19100Z	290	20036	106	20146	107	20304	108
18693	66	18770	68	19100Z/1.5	290	20037	106	20146F	111	20304F	112
18693/65	65	18771	68	19101F	290	20042	106	20147	107	20305	108
18696	66	18774	68	19101F/F21	290	20043	106	20147F	111	20305F	112
18696/65	65	18775	68	19101Z	290	20044	106	20148	107	20306	108
18697	66	18778	68	19101Z/F21	290	20045	106	20148F	111	20306F	112
18697/65	65	18779	68	19102F	292	20046	106	20149	107	20307	108
18700	66	18782	68	19102Z	292	20047	106	20149F	111	20307F	112
18700/65	65	18783	68	19103F	292	20048	106	20150	107	20308	108
18701	66	18786	68	19103Z	292	20049	106	20150F	111	20308F	112
18701/65	65	18787	68	19104F	292	20050	106	20151	107	20309	108
18704	66	18790	68	19104Z	292	20051	106	20151F	111	20309F	112
18704/65	65	18791	68	19105F	292	20052	106	20152	107	20310	108
18704/P2	66	18794	68	19105Z	292	20053	106	20152F	111	20310F	112
18704/65/P2	65	18795	68	19106F	292	20054	106	20153	107	20311	108
18705	66	18798	68	19106Z	292	20055	106	20153F	111	20311F	112
18705/65	65	18799	68	19107F	292	20120F	111	20154	107	20312	108
18705/P2	66	18802	68	19107Z	292	20121F	111	20154F	111	20312F	112
18705/65/P2	65	18802/P2	68	19108F	292	20122	107	20155	107	20313	108
18708	66	18803	68	19108Z	292	20122F	111	20155F	111	20313F	112
18708/65	65	18803/P2	68	19109F	292	20123	107	20160	107	20320	108
18708/P2	66	18806	68	19109Z	292	20123F	111	20160F	111	20320F	112
18708/65/P2	65	18806/P2	68	19110F	291	20124	107	20161	107	20321	108
18709	66	18807	68	19110Z	291	20124F	111	20161F	111	20321F	112

Codice *Code*	pag. *page*	Codice *Code*	pag. *page*	Codice *Code*	pag. *page*	Codice *Code*	pag. *page*	Codice *Code*	pag. *page*	Codice *Code*	pag. *page*
20322	108	20360	108	20520	109	20552	109	20732	110	20770	110
20322F	112	20360F	112	20520F	113	20552F	113	20732F	114	20770F	114
20323	108	20361	108	20521	109	20553	109	20733	110	20771	110
20323F	112	20361F	112	20521F	113	20553F	113	20733F	114	20771F	114
20324	108	20362	108	20522	109	20560	109	20734	110	20772	110
20324F	112	20362F	112	20522F	113	20560F	113	20734F	114	20772F	114
20325	108	20363	108	20523	109	20561	109	20735	110	20773	110
20325F	112	20363F	112	20523F	113	20561F	113	20735F	114	20773F	114
20326	108	20364	108	20524	109	20562	109	20740	110	22024US	204
20326F	112	20364F	112	20524F	113	20562F	113	20740F	114	22024US/F	205
20327	108	20365	108	20525	109	20563	109	20741	110	22025US	204
20327F	112	20365F	112	20525F	113	20563F	113	20741F	114	22025US/F	205
20328	108	20366	108	20526	109	20564	109	20742	110	22026US	204
20328F	112	20366F	112	20526F	113	20564F	113	20742F	114	22026US/F	205
20329	108	20367	108	20527	109	20565	109	20743	110	22027US	204
20329F	112	20367F	112	20527F	113	20565F	113	20743F	114	22027US/F	205
20330	108	20368	108	20528	109	20566	109	20744	110	22030US	204
20330F	112	20368F	112	20528F	113	20566F	113	20744F	114	22030US/F	205
20331	108	20369	108	20529	109	20567	109	20745	110	22031US	204
20331F	112	20369F	112	20529F	113	20567F	113	20745F	114	22031US/F	205
20332	108	20370	108	20530	109	20568	109	20746	110	22032US	204
20332F	112	20370F	112	20530F	113	20568F	113	20746F	114	22032US/F	205
20333	108	20371	108	20531	109	20569	109	20747	110	22033US	204
20333F	112	20371F	112	20531F	113	20569F	113	20747F	114	22033US/F	205
20334	108	20372	108	20532	109	20570	109	20748	110	22062US	204
20334F	112	20372F	112	20532F	113	20570F	113	20748F	114	22062US/F	205
20335	108	20373	108	20533	109	20571	109	20749	110	22063US	204
20335F	112	20373F	112	20533F	113	20571F	113	20749F	114	22063US/F	205
20340	108	20500	109	20534	109	20572	109	20750	110	22066US	204
20340F	112	20500F	113	20534F	113	20572F	113	20750F	114	22066US/F	205
20341	108	20501	109	20535	109	20573	109	20751	110	22067US	204
20341F	112	20501F	113	20535F	113	20573F	113	20751F	114	22067US/F	205
20342	108	20502	109	20540	109	20720	110	20752	110	22068US	204
20342F	112	20502F	113	20540F	113	20720F	114	20752F	114	22068US/F	205
20343	108	20503	109	20541	109	20721	110	20753	110	22069US	204
20343F	112	20503F	113	20541F	113	20721F	114	20753F	114	22069US/F	205
20344	108	20504	109	20542	109	20722	110	20760	110	22070US	204
20344F	112	20504F	113	20542F	113	20722F	114	20760F	114	22070US/F	205
20345	108	20505	109	20543	109	20723	110	20761	110	22071US	204
20345F	112	20505F	113	20543F	113	20723F	114	20761F	114	22071US/F	205
20346	108	20506	109	20544	109	20724	110	20762	110	22072US	204
20346F	112	20506F	113	20544F	113	20724F	114	20762F	114	22072US/F	205
20347	108	20507	109	20545	109	20725	110	20763	110	22073US	204
20347F	112	20507F	113	20545F	113	20725F	114	20763F	114	22073US/F	205
20348	108	20508	109	20546	109	20726	110	20764	110	22074US	204
20348F	112	20508F	113	20546F	113	20726F	114	20764F	114	22074US/F	205
20349	108	20509	109	20547	109	20727	110	20765	110	22075US	204
20349F	112	20509F	113	20547F	113	20727F	114	20765F	114	22075US/F	205
20350	108	20510	109	20548	109	20728	110	20766	110	22076US	204
20350F	112	20510F	113	20548F	113	20728F	114	20766F	114	22076US/F	205
20351	108	20511	109	20549	109	20729	110	20767	110	22077US	204
20351F	112	20511F	113	20549F	113	20729F	114	20767F	114	22077US/F	205
20352	108	20512	109	20550	109	20730	110	20768	110	22102US	204
20352F	112	20512F	113	20550F	113	20730F	114	20768F	114	22102US/F	205
20353	108	20513	109	20551	109	20731	110	20769	110	22103US	204
20353F	112	20513F	113	20551F	113	20731F	114	20769F	114	22103US/F	205

Codice *Code*	pag. *page*	Codice *Code*	pag. *page*	Codice *Code*	pag. *page*	Codice *Code*	pag. *page*	Codice *Code*	pag. *page*	Codice *Code*	pag. *page*
22106US	204	24412	90	24612	92	24606RB	76	24516R/FF	82	24618RB/BF	77
22106US/F	205	24414	90	24612/F	97	24607/BF	91	24516RB/FF	82	24618R/BF/F	81
22107US	204	24416	90	24614	92	24607R/BF	76	24518/BF	92	24618RB/BF/F	81
22107US/F	205	24418	90	24614/F	97	24607RB/BF	76	24518R/BF	77	24618/BF/FF	98
22108US	204	24420	90	24616	92	24608/BF	91	24518RB/BF	77	24618R/BF/FF	82
22108US/F	205	24422	90	24616/F	97	24608R/BF	76	24518R/BF/F	81	24618RB/BF/FF	82
22109US	204	24424	90	24618	92	24608RB/BF	76	24518RB/BF/F	81	24620/BF	92
22109US/F	205	24500	91	24618/BF/F	97	24609/BF	91	24518/BF/FF	98	24620R/BF	77
22110US	204	24502	91	24620/BF/F	97	24609R/BF	76	24518R/BF/FF	82	24620RB/BF	77
22110US/F	205	24504	91	24622/BF/F	97	24609RB/BF	76	24518RB/BF/FF	82	24620R/BF/F	81
22112US	204	24506	91	24710	92	24700R	76	24520/BF	92	24620RB/BF/F	81
22112US/F	205	24600	91	24710/F	97	24700RB	76	24520R/BF	77	24620/BF/FF	98
22113US	204	24602	91	24712	92	24702R	76	24520RB/BF	77	24620R/BF/FF	82
22113US/F	205	24604	91	24712/F	97	24702RB	76	24520R/BF/F	81	24620RB/BF/FF	82
22114US	204	24606	91	24714	92	24704R	76	24520RB/BF/F	81	24622/BF	92
22114US/F	205	24608	91	24714/F	97	24704RB	76	24520/BF/FF	98	24622R/BF	77
22115US	204	24700	91	24716	92	24706R	76	24520R/BF/FF	82	24622RB/BF	77
22115US/F	205	24702	91	24716/F	97	24706RB	76	24520RB/BF/FF	82	24622R/BF/F	81
22116US	204	24704	91	24718	92	24800R	76	24522/BF	92	24622RB/BF/F	81
22116US/F	205	24706	91	24718/F	97	24800RB	76	24522R/BF	77	24622/BF/FF	98
22117US	204	24800	91	24814	92	24802R	76	24522RB/BF	77	24622R/BF/FF	82
22117US/F	205	24802	91	24814/F	97	24802RB	76	24522R/BF/F	81	24622RB/BF/FF	82
22142US	204	24804	91	24816	92	24804R	76	24522RB/BF/F	81	24710R	77
22142US/F	205	24806	91	24816/F	97	24804RB	76	24522/BF/FF	98	24710RB	77
22143US	204	24808	91	24818	92	24806R	76	24522R/BF/FF	82	24710R/F	81
22143US/F	205	24810	91	24818/F	97	24806RB	76	24522RB/BF/FF	82	24710RB/F	81
22146US	204	24500R	76	24820	92	24808R	76	24610R	77	24710/FF	98
22146US/F	205	24500RB	76	24820/F	97	24808RB	76	24610RB	77	24710R/FF	82
22147US	204	24502R	76	24822	92	24810R	76	24610R/F	81	24710RB/FF	82
22147US/F	205	24502RB	76	24822/F	97	24810RB	76	24610RB/F	81	24712R	77
22148US	204	24504B	76	24824	92	24510R	77	24610/FF	98	24712RB	77
22148US/F	205	24504R	76	24824/F	97	24510RB	77	24610R/FF	82	24712R/F	81
22149US	204	24506R	76	24900/12/F	97	24510R/F	81	24610RB/FF	82	24712RB/F	81
22149US/F	205	24506RB	76	24910	92	24510RB/F	81	24612R	77	24712/FF	98
22150US	204	24507/BF	91	24910/F	97	24510/FF	98	24612RB	77	24712R/FF	82
22150US/F	205	24507R/BF	76	24912	92	24510R/FF	82	24612R/F	81	24712RB/FF	82
22151US	204	24507RB/BF	76	24912/F	97	24510RB/FF	82	24612RB/F	81	24714R	77
22151US/F	205	24508/BF	91	24914	92	24512R	77	24612/FF	98	24714RB	77
22152US	204	24508R/BF	76	24914/F	97	24512RB	77	24612R/FF	82	24714R/F	81
22152US/F	205	24508RB/BF	76	24916	92	24512R/F	81	24612R/FF	82	24714RB/F	81
22153US	204	24509/BF	91	24916/F	97	24512RB/F	81	24614R	77	24714/FF	98
22153US/F	205	24509R/BF	76	24918	92	24512/FF	98	24614RB	77	24714RB/FF	82
22154US	204	24509RB/BF	76	24918/F	97	24512R/FF	82	24614R/F	81	24714RB/FF	82
22154US/F	205	24510	92	24920	92	24512RB/FF	82	24614RB/F	81	24716R	77
22155US	204	24510/F	97	24920/F	97	24514R	77	24614/FF	98	24716RB	77
22155US/F	205	24512	92	24922	92	24514RB	77	24614R/FF	82	24716R/F	81
22156US	204	24512/F	97	24922/F	97	24514R/F	81	24614RB/FF	82	24716RB/F	81
22156US/F	205	24514	92	24924	92	24514RB/F	81	24616R	77	24716/FF	98
22157US	204	24514/F	97	24924/F	97	24514/FF	98	24616RB	77	24716R/FF	82
22157US/F	205	24516	92	24600R	76	24514R/FF	82	24616R/F	81	24716RB/FF	82
24400	90	24516/F	97	24600RB	76	24514RB/FF	82	24616RB/F	81	24718R	77
24402	90	24518/BF/F	97	24602R	76	24516R	77	24616/FF	98	24718RB	77
24404	90	24520/BF/F	97	24602RB	76	24516RB	77	24616R/FF	82	24718R/F	81
24406	90	24522/BF/F	97	24604R	76	24516R/F	81	24616RB/FF	82	24718RB/F	81
24408	90	24610	92	24604RB	76	24516RB/F	81	24618/BF	92	24718/FF	98
24410	90	24610/F	97	24606R	76	24516/FF	98	24618R/BF	77	24718R/FF	82

Codice *Code*	pag. *page*	Codice *Code*	pag. *page*	Codice *Code*	pag. *page*	Codice *Code*	pag. *page*	Codice *Code*	pag. *page*	Codice *Code*	pag. *page*
24718RB/FF	82	24900/12R/F	83	24924R/F	81	25002/12/FF	100	25006/12RB/BF/FF	84	25022R	78
24814R	77	24900/12RB/F	83	24924RB/F	81	25002/12R/FF	84	25008	93	25022RB	78
24814RB	77	24900/12/FF	100	24924/FF	98	25002/12RB/FF	84	25008R	78	25022/F	99
24814R/F	81	24900/12R/FF	84	24924R/FF	82	25004	93	25008RB	78	25022R/F	83
24814RB/F	81	24900/12RB/FF	84	24924RB/FF	82	25004R	78	25008/F	99	25022RB/F	83
24814/FF	98	24910R	77	25000	93	25004RB	78	25008R/F	83	25022/FF	100
24814R/FF	82	24910RB	77	25000R	78	25004/F	99	25008RB/F	83	25022R/FF	84
24814RB/FF	82	24910R/F	81	25000RB	78	25004R/F	83	25008/FF	100	25022RB/FF	84
24816R	77	24910RB/F	81	25000/F	99	25004RB/F	83	25008R/FF	84	25024	93
24816RB	77	24910/FF	98	25000R/F	83	25004/FF	100	25008RB/FF	84	25024R	78
24816R/F	81	24910R/FF	82	25000RB/F	83	25004R/FF	84	25008/10/BF	93	25024RB	78
24816RB/F	81	24910RB/FF	82	25000/FF	100	25004RB/FF	84	25008/10/BF/F	99	25024/F	99
24816/FF	98	24912R	77	25000R/FF	84	25004/10	93	25008/10R/BF	78	25024R/F	83
24816R/FF	82	24912RB	77	25000RB/FF	84	25004/10R	78	25008/10RB/BF	78	25024RB/F	83
24816RB/FF	82	24912R/F	81	25000/10	93	25004/10RB	78	25008/10R/BF/F	83	25024/FF	100
24818R	77	24912RB/F	81	25000/10R	78	25004/10/F	99	25008/10RB/BF/F	83	25024R/FF	84
24818RB	77	24912/FF	98	25000/10RB	78	25004/10R/F	83	25008/10/BF/FF	100	25024RB/FF	84
24818R/F	81	24912R/FF	82	25000/10/F	99	25004/10RB/F	83	25008/10R/BF/FF	84	25026	93
24818RB/F	81	24912RB/FF	82	25000/10R/F	83	25004/10/FF	100	25008/10RB/BF/FF	84	25026R	78
24818/FF	98	24914R	77	25000/10RB/F	83	25004/10R/FF	84	25008/12/BF	93	25026RB	78
24818R/FF	82	24914RB	77	25000/10/FF	100	25004/10RB/FF	84	25008/12/BF/F	99	25026/F	99
24818RB/FF	82	24914R/F	81	25000/10R/FF	84	25004/12	93	25008/12R/BF	78	25026R/F	83
24820R	77	24914RB/F	81	25000/10RB/FF	84	25004/12R	78	25008/12RB/BF	78	25026RB/F	83
24820RB	77	24914/FF	98	25000/12	93	25004/12RB	78	25008/12R/BF/F	83	25026/FF	100
24820R/F	81	24914R/FF	82	25000/12R	78	25004/12/F	99	25008/12RB/BF/F	83	25026R/FF	84
24820RB/F	81	24914RB/FF	82	25000/12RB	78	25004/12R/F	83	25008/12/BF/FF	100	25026RB/FF	84
24820/FF	98	24916R	77	25000/12/F	99	25004/12RB/F	83	25008/12R/BF/FF	84	25028	93
24820R/FF	82	24916RB	77	25000/12R/F	83	25004/12/FF	100	25008/12RB/BF/FF	84	25028R	78
24820RB/FF	82	24916R/F	81	25000/12RB/F	83	25004/12R/FF	84	25010/10/BF	93	25028RB	78
24822R	77	24916RB/F	81	25000/12/FF	100	25004/12RB/FF	84	25010/10/BF/F	99	25028/F	99
24822RB	77	24916/FF	98	25000/12R/FF	84	25006	93	25010/10R/BF	78	25028R/F	83
24822R/F	81	24916R/FF	82	25000/12RB/FF	84	25006R	78	25010/10RB/BF	78	25028RB/F	83
24822RB/F	81	24916RB/FF	82	25002	93	25006RB	78	25010/10R/BF/F	83	25028/FF	100
24822/FF	98	24918R	77	25002R	78	25006/F	99	25010/10RB/BF/F	83	25028R/FF	84
24822R/FF	82	24918RB	77	25002RB	78	25006R/F	83	25010/10/BF/FF	100	25028RB/FF	84
24822RB/FF	82	24918R/F	81	25002/F	99	25006RB/F	83	25010/10R/BF/FF	84	25030	93
24824R	77	24918RB/F	81	25002R/F	83	25006/FF	100	25010/10RB/BF/FF	84	25030R	78
24824RB	77	24918/FF	98	25002RB/F	83	25006R/FF	84	25010/12/BF	93	25030RB	78
24824R/F	81	24918R/FF	82	25002/FF	100	25006RB/FF	84	25010/12/BF/F	99	25030/F	99
24824RB/F	81	24918RB/FF	82	25002R/FF	84	25006/10/BF	93	25010/12R/BF	78	25030R/F	83
24824/FF	98	24920R	77	25002RB/FF	84	25006/10/BF/F	99	25010/12RB/BF	78	25030RB/F	83
24824R/FF	82	24920RB	77	25002/10	93	25006/10R/BF	78	25010/12R/BF/F	83	25030/FF	100
24824RB/FF	82	24920R/F	81	25002/10R	78	25006/10RB/BF	78	25010/12RB/BF/F	83	25030R/FF	84
24900/10	93	24920RB/F	81	25002/10RB	78	25006/10R/BF/F	83	25010/12/BF/FF	100	25030RB/FF	84
24900/10R	78	24920/FF	98	25002/10/F	99	25006/10RB/BF/F	83	25010/12R/BF/FF	84	25040	93
24900/10RB	78	24920R/FF	82	25002/10R/F	83	25006/10/BF/FF	100	25010/12RB/BF/FF	84	25040R	78
24900/10/F	99	24920RB/FF	82	25002/10RB/F	83	25006/10R/BF/FF	84	25020	93	25040RB	78
24900/10R/F	83	24922R	77	25002/10/FF	100	25006/10RB/BF/FF	84	25020R	78	25040/F	99
24900/10RB/F	83	24922RB	77	25002/10R/FF	84	25006/12/BF	93	25020RB	78	25040R/F	83
24900/10/FF	100	24922R/F	81	25002/10RB/FF	84	25006/12/BF/F	99	25020/F	99	25040RB/F	83
24900/10R/FF	84	24922RB/F	81	25002/12	93	25006/12R/BF	78	25020R/F	83	25040/FF	100
24900/10RB/FF	84	24922/FF	98	25002/12R	78	25006/12RB/BF	78	25020RB/F	83	25040R/FF	84
24900/12	92	24922R/FF	82	25002/12RB	78	25006/12R/BF/F	83	25020/FF	100	25040RB/FF	84
24900/12R	78	24922RB/FF	82	25002/12/F	99	25006/12RB/BF/F	83	25020R/FF	84	25042	93
24900/12RB	78	24924R	77	25002/12R/F	83	25006/12/BF/FF	100	25020RB/FF	84	25042R	78
24900/12/F	99	24924RB	77	25002/12RB/F	83	25006/12R/BF/FF	84	25022	93	25042RB	78

Codice *Code*	pag. *page*	Codice *Code*	pag. *page*	Codice *Code*	pag. *page*	Codice *Code*	pag. *page*	Codice *Code*	pag. *page*	Codice *Code*	pag. *page*
25042/F	99	25054RB/F	83	25078R/FF	84	25106	94	25132RB	79	25160R/F	85
25042R/F	83	25054/FF	100	25078RB/FF	84	25106R	79	25132/F	101	25160RB/F	85
25042RB/F	83	25054R/FF	84	25080	93	25106RB	79	25132R/F	85	25162	94
25042/FF	100	25054RB/FF	84	25080R	78	25106/F	101	25132RB/F	85	25162R	79
25042R/FF	84	25070	93	25080RB	78	25106R/F	85	25134	94	25162RB	79
25042RB/FF	84	25070R	78	25080/F	99	25106RB/F	85	25134R	79	25162/F	101
25044	93	25070RB	78	25080R/F	83	25108	94	25134RB	79	25162R/F	85
25044R	78	25070/F	99	25080RB/F	83	25108R	79	25134/F	101	25162RB/F	85
25044RB	78	25070R/F	83	25080/FF	100	25108RB	79	25134R/F	85	25180	94
25044/F	99	25070RB/F	83	25080R/FF	84	25108/F	101	25134RB/F	85	25180R	79
25044R/F	83	25070/FF	100	25080RB/FF	84	25108R/F	85	25150	94	25180RB	79
25044RB/F	83	25070R/FF	84	25080/P2	93	25108RB/F	85	25150R	79	25180/F	101
25044/FF	100	25070RB/FF	84	25080R/P2	78	25110	94	25150RB	79	25180R/F	85
25044R/FF	84	25072	93	25080RB/P2	78	25110R	79	25150/F	101	25180RB/F	85
25044RB/FF	84	25072R	78	25080/F/P2	99	25110RB	79	25150R/F	85	25182	94
25046	93	25072RB	78	25080R/F/P2	83	25110/F	101	25150RB/F	85	25182R	79
25046R	78	25072/F	99	25080RB/F/P2	83	25110R/F	85	25152	94	25182RB	79
25046RB	78	25072R/F	83	25080/FF/P2	100	25110RB/F	85	25152R	79	25182/F	101
25046/F	99	25072RB/F	83	25080R/FF/P2	84	25120	94	25152RB	79	25182R/F	85
25046R/F	83	25072/FF	100	25080RB/FF/P2	84	25120R	79	25152/F	101	25182RB/F	85
25046RB/F	83	25072R/FF	84	25082	93	25120RB	79	25152R/F	85	25182/F/P2	101
25046/FF	100	25072RB/FF	84	25082R	78	25120/F	101	25152RB/F	85	25182R/F/P2	85
25046R/FF	84	25074	93	25082RB	78	25120R/F	85	25154	94	25182RB/F/P2	85
25046RB/FF	84	25074R	78	25082/F	99	25120RB/F	85	25154R	79	25184	94
25048	93	25074RB	78	25082R/F	83	25122	94	25154RB	79	25184R	79
25048R	78	25074/F	99	25082RB/F	83	25122R	79	25154/F	101	25184RB	79
25048RB	78	25074R/F	83	25082/FF	100	25122RB	79	25154R/F	85	25184/F	101
25048/F	99	25074RB/F	83	25082R/FF	84	25122/F	101	25154RB/F	85	25184R/F	85
25048R/F	83	25074/FF	100	25082RB/FF	84	25122R/F	85	25154/P2	94	25184RB/F	85
25048RB/F	83	25074R/FF	84	25084	93	25122RB/F	85	25154R/P2	79	25184/P2	94
25048/FF	100	25074RB/FF	84	25084R	78	25124	94	25154RB/P2	79	25184R/P2	79
25048R/FF	84	25076	93	25084RB	78	25124R	79	25154/F/P2	101	25184RB/P2	79
25048RB/FF	84	25076R	78	25084/F	99	25124RB	79	25154R/F/P2	85	25184/F/P2	101
25050	93	25076RB	78	25084R/F	83	25124/F	101	25154RB/F/P2	85	25184R/F/P2	85
25050R	78	25076/F	99	25084RB/F	83	25124R/F	85	25156	94	25184RB/F/P2	85
25050RB	78	25076R/F	83	25084/FF	100	25124RB/F	85	25156R	79	25186	94
25050/F	99	25076RB/F	83	25084R/FF	84	25126	94	25156RB	79	25186R	79
25050R/F	83	25076/FF	100	25084RB/FF	84	25126R	79	25156/F	101	25186RB	79
25050RB/F	83	25076R/FF	84	25100	94	25126RB	79	25156R/F	85	25186/F	101
25050/FF	100	25076RB/FF	84	25100R	79	25126/F	101	25156RB/F	85	25186R/F	85
25050R/FF	84	25076/P2	93	25100RB	79	25126R/F	85	25158	94	25186RB/F	85
25050RB/FF	84	25076R/P2	78	25100/F	101	25126RB/F	85	25158R	79	25188	94
25052	93	25076RB/P2	78	25100R/F	85	25128	94	25158RB	79	25188R	79
25052R	78	25076/F/P2	99	25100RB/F	85	25128R	79	25158/F	101	25188RB	79
25052RB	78	25076R/F/P2	83	25102	94	25128RB	79	25158R/F	85	25188/F	101
25052/F	99	25076RB/F/P2	83	25102R	79	25128/F	101	25158RB/F	85	25188R/F	85
25052R/F	83	25076/FF/P2	100	25102RB	79	25128R/F	85	25158/P2	94	25188RB/F	85
25052RB/F	83	25076R/FF/P2	84	25102/F	101	25128RB/F	85	25158R/P2	79	25188/P2	94
25052/FF	100	25076RB/FF/P2	84	25102R/F	85	25130	94	25158RB/P2	79	25188R/P2	79
25052R/FF	84	25078	93	25102RB/F	85	25130R	79	25158/F/P2	101	25188RB/P2	79
25052RB/FF	84	25078R	78	25104	94	25130RB	79	25158R/F/P2	85	25200	94
25054	93	25078RB	78	25104R	79	25130/F	101	25158RB/F/P2	85	25200R	79
25054R	78	25078/F	99	25104RB	79	25130R/F	85	25160	94	25200RB	79
25054RB	78	25078R/F	83	25104/F	101	25130RB/F	85	25160R	79	25200/F	101
25054/F	99	25078RB/F	83	25104R/F	85	25132	94	25160RB	79	25200R/F	85
25054R/F	83	25078/FF	100	25104RB/F	85	25132R	79	25160/F	101	25200RB/F	85

Codice *Code*	pag. *page*	Codice *Code*	pag. *page*	Codice *Code*	pag. *page*	Codice *Code*	pag. *page*	Codice *Code*	pag. *page*	Codice *Code*	pag. *page*
25202	94	25260RB/F	86	25272R/FF	87	25284R/F	86	25296R	80	25310	96
25202R	79	25260/FF	103	25272RB/FF	87	25284RB/F	86	25296RB	80	25312	96
25202RB	79	25260R/FF	87	25274	95	25284/FF	103	25296/F	102	25314	96
25202/F	101	25260RB/FF	87	25274R	80	25284R/FF	87	25296R/F	86	25316	96
25202R/F	85	25262	95	25274RB	80	25284RB/FF	87	25296RB/F	86	25318	96
25202RB/F	85	25262R	80	25274/F	102	25286	95	25296/FF	103	25320	96
25250	95	25262RB	80	25274R/F	86	25286R	80	25296R/FF	87	25322	96
25250R	80	25262/F	102	25274RB/F	86	25286RB	80	25296RB/FF	87	25324	96
25250RB	80	25262R/F	86	25274/FF	103	25286/F	102	25296/P2	95	25326	96
25250/F	102	25262RB/F	86	25274R/FF	87	25286R/F	86	25296/F/P2	102	25328	96
25250R/F	86	25262/FF	103	25274RB/FF	87	25286RB/F	86	25296/FF/P2	103	25330	96
25250RB/F	86	25262R/FF	87	25276	95	25286/P2	95	25296R/P2	80	25332	96
25250/FF	103	25262RB/FF	87	25276R	80	25286/F/P2	102	25296RB/P2	80	25334	96
25250R/FF	87	25264	95	25276RB	80	25286/FF/P2	103	25298	95	25336	96
25250RB/FF	87	25264R	80	25276/F	102	25286R/P2	80	25298R	80	25338	96
25252	95	25264RB	80	25276R/F	86	25286RB/P2	80	25298RB	80	25338/P2	96
25252R	80	25264/F	102	25276RB/F	86	25286/FF	103	25298/F	102	25340	96
25252RB	80	25264R/F	86	25276/FF	103	25286R/FF	87	25298R/F	86	25342	96
25252/F	102	25264RB/F	86	25276R/FF	87	25286RB/FF	87	25298RB/F	86	25342/P2	96
25252R/F	86	25264/FF	103	25276RB/FF	87	25288	95	25298/FF	103	25344	96
25252RB/F	86	25264R/FF	87	25278	95	25288R	80	25298R/FF	87	25346	96
25252/FF	103	25264RB/FF	87	25278R	80	25288RB	80	25298RB/FF	87	25348	96
25252R/FF	87	25266	95	25278RB	80	25288/F	102	25300	95	25350	96
25252RB/FF	87	25266R	80	25278/F	102	25288R/F	86	25300R	80	25352	96
25254	95	25266RB	80	25278R/F	86	25288RB/F	86	25300RB	80	25352/P2	96
25254R	80	25266/F	102	25278RB/F	86	25288/FF	103	25300/F	102	25354	96
25254RB	80	25266R/F	86	25278/FF	103	25288R/FF	87	25300R/F	86	25356	96
25254/F	102	25266RB/F	86	25278R/FF	87	25288RB/FF	87	25300RB/F	86	25356/P2	96
25254R/F	86	25266/FF	103	25278RB/FF	87	25290	95	25300/FF	103	25358	96
25254RB/F	86	25266R/FF	87	25280	95	25290R	80	25300R/FF	87	25360	96
25254/FF	103	25266RB/FF	87	25280R	80	25290RB	80	25300RB/FF	87	25362	96
25254R/FF	87	25268	95	25280RB	80	25290/F	102	25300/P2	95	25364	96
25254RB/FF	87	25268R	80	25280/F	102	25290R/F	86	25300/F/P2	102	25366	96
25256	95	25268RB	80	25280R/F	86	25290RB/F	86	25300/FF/P2	103	25700	242
25256R	80	25268/F	102	25280RB/F	86	25290/FF	103	25300R/P2	80	25702	242
25256RB	80	25268R/F	86	25280/FF	103	25290R/FF	87	25300RB/P2	80	25704	242
25256/F	102	25268RB/F	86	25280R/FF	87	25290RB/FF	87	25302	95	25706	242
25256R/F	86	25268/FF	103	25280RB/FF	87	25292	95	25302R	80	25708	242
25256RB/F	86	25268R/FF	87	25282	95	25292R	80	25302RB	80	25710	242
25256/FF	103	25268RB/FF	87	25282R	80	25292RB	80	25302/F	102	25712	242
25256R/FF	87	25270	95	25282RB	80	25292/F	102	25302R/F	86	25714	242
25256RB/FF	87	25270R	80	25282/F	102	25292R/F	86	25302RB/F	86	25716	242
25258	95	25270RB	80	25282R/F	86	25292RB/F	86	25302/FF	103	25718	242
25258R	80	25270/F	102	25282RB/F	86	25292/FF	103	25302R/FF	87	25720	242
25258RB	80	25270R/F	86	25282/FF	103	25292R/FF	87	25302RB/FF	87	25722	242
25258/F	102	25270RB/F	86	25282R/FF	87	25292RB/FF	87	25304	95	25724	242
25258R/F	86	25270/FF	103	25282RB/FF	87	25294	95	25304R	80	25800	243
25258RB/F	86	25270R/FF	87	25282/P2	95	25294R	80	25304RB	80	25802	243
25258/FF	103	25270RB/FF	87	25282/F/P2	102	25294RB	80	25304/F	102	25810	243
25258R/FF	87	25272	95	25282/FF/P2	103	25294/F	102	25304R/F	86	25812	243
25258RB/FF	87	25272R	80	25282R/P2	80	25294R/F	86	25304RB/F	86	25814	243
25260	95	25272RB	80	25282RB/P2	80	25294RB/F	86	25304/FF	103	25820	243
25260R	80	25272/F	102	25284	95	25294/FF	103	25304R/FF	87	25822	243
25260RB	80	25272R/F	86	25284R	80	25294R/FF	87	25304RB/FF	87	25824	243
25260/F	102	25272RB/F	86	25284RB	80	25294RB/FF	87	25306	96	25830	243
25260R/F	86	25272/FF	103	25284/F	102	25296	95	25308	96	25832	243

Codice *Code*	pag. *page*	Codice *Code*	pag. *page*	Codice *Code*	pag. *page*	Codice *Code*	pag. *page*	Codice *Code*	pag. *page*	Codice *Code*	pag. *page*
25834	243	26040	245	26154	246	26993	208	27027	208	27042/EB	208
25836	243	26040/F	250	26154/F	251	26993/EB	208	27027/EB	208	27042/EB/P2	208
25850	244	26042	245	26154/P2	246	26993/EB/F	209	27027/EB/F	209	27042/EB/F	209
25850/F	249	26042/F	250	26154/F/P2	251	26993/F	209	27027/F	209	27042/F	209
25852	244	26050	245	26158	246	26994	208	27028	208	27050	208
25852/F	249	26050/F	250	26158/F	251	26994/EB	208	27028/P2	208	27050/EB	208
25860	244	26052	245	26158/P2	246	26994/EB/F	209	27028/EB	208	27051	208
25860/F	249	26052/F	250	26158/F/P2	251	26994/F	209	27028/EB/P2	208	27051/EB	208
25862	244	26054	245	26162	246	26995	208	27028/EB/F	209	27052	208
25862/F	249	26054/F	250	26162/F	251	26995/F	209	27028/EB/F/P2	209	27052/EB	208
25864	244	26058	245	26200	247	27000	208	27028/F	209	27054	208
25864/F	249	26058/F	250	26202	247	27000/EB	208	27028/F/P2	209	27054/P2	208
25870	244	26070	245	26204	247	27000/EB/F	209	27029	208	27054/EB	208
25870/F	249	26070/F	250	26206	247	27000/F	209	27029/P2	208	27054/EB/P2	208
25872	244	26072	245	26210	247	27002	208	27029/EB	208	27056	208
25872/F	249	26072F	250	26212	247	27002/EB	208	27029/EB/P2	208	27056/P2	208
25874	244	26076	245	26214	247	27002/EB/F	209	27029/EB/F	209	27056/EB	208
25874/F	249	26076/F	250	26216	247	27002/F	209	27029/EB/F/P2	209	27056/EB/P2	208
25880	244	26076/P2	245	26218	247	27003	208	27029/F	209	27058	208
25880/F	249	26076/F/P2	250	26220	247	27003/F	209	27029/F/P2	209	27058/EB	208
25882	244	26080	245	26222	247	27004	208	27030	208	27060	208
25882/F	249	26080/F	250	26222/P2	247	27004/EB	208	27030/EB	208	27060/P2	208
25884	244	26080/P2	245	26224	247	27004/EB/F	209	27030/EB/F	209	27060/EB	208
25884/F	249	26080/F/P2	250	26224/P2	247	27004/F	209	27030/F	209	27060/EB/P2	208
25886	244	26090	246	26226	247	27006	208	27031	208	27062	208
25886/F	249	26090/F	251	26230	247	27006/EB	208	27031/EB	208	27062/P2	208
25890	244	26092	246	26232	247	27006/EB/F	209	27031/EB/F	209	27062/EB	208
25890/F	249	26092/F	251	26232/P2	247	27006/F	209	27031/F	209	27062/EB/P2	208
25892	244	26096	246	26234	247	27020	208	27032	208	27100/3A	154
25892/F	249	26096/F	251	26234/P2	247	27020/EB	208	27032/EB	208	27102/3A	154
25894	244	26100	246	26236	247	27020/EB/F	209	27032/EB/F	209	27104/3A	154
25894/F	249	26100/F	251	26238	248	27020/F	209	27032/F	209	27106/3A	154
25896	244	26110	246	26240	248	27021	208	27034	208	27108/3A	154
25896/F	249	26110/F	251	26242	248	27021/EB	208	27034/P2	208	27110/3A	154
25898	244	26112	246	26244	248	27021/EB/F	209	27034/EB	208	27112/3A	154
25898/F	249	26112/F	251	26246	248	27021/F	209	27034/EB/P2	208	27120/3A	154
26000	245	26116	246	26248	248	27022	208	27034/EB/F	209	27120F/3A	157
26000/F	250	26116/F	251	26250	248	27022/EB	208	27034/F	209	27122/3A	154
26004	245	26120	246	26252	248	27022/EB/F	209	27036	208	27122F/3A	157
26004/F	250	26120/F	251	26254	248	27022/F	209	27036/P2	208	27124/3A	154
26010	245	26124	246	26256	248	27024	208	27036/EB	208	27124F/3A	157
26010/F	250	26124/F	251	26258	248	27024/P2	208	27036/EB/P2	208	27126/3A	154
26014	245	26130	246	26260	248	27024/EB	208	27036/EB/F	206	27126F/3A	157
26014/F	250	26130/F	251	26262	248	27024/EB/P2	208	27036/F	209	27128/3A	154
26018	245	26134	246	26264	248	27024/EB/F	209	27038	208	27128F/3A	157
26018/F	250	26134/F	251	26266	248	27024/EB/F/P2	209	27038/EB	208	27130/3A	154
26022	245	26134/P2	246	26268	248	27024/F	208	27038/EB/F	209	27130F/3A	157
26022/F	250	26134/F/P2	251	26270	248	27024/F/P2	209	27038/F	209	27140/3A	155
26024	245	26140	246	26990	208	27026	208	27040	208	27140F/3A	157
26024/F	250	26140/F	251	26990/EB	208	27026/P2	208	27040/P2	208	27142/3A	155
26028	245	26140/P2	246	26990/EB/F	209	27026/EB	208	27040/EB	208	27142F/3A	157
26028/F	250	26140/F/P2	251	26990/F	209	27026/EB/P2	208	27040/EB/P2	208	27144/3A	155
26034	245	26144	246	26992	208	27026/EB/F	209	27040/EB/F	209	27144F/3A	157
26034/F	250	26144/F	251	26992/EB	208	27026/EB/F/P2	209	27040/F	209	27146/3A	155
26036	245	26150	246	26992/EB/F	209	27026/F	208	27042	208	27146F/3A	157
26036/F	250	26150/F	251	26992/F	209	27026/F/P2	209	27042/P2	208	27148/3A	155

Codice *Code*	pag. *page*	Codice *Code*	pag. *page*	Codice *Code*	pag. *page*	Codice *Code*	pag. *page*	Codice *Code*	pag. *page*	Codice *Code*	pag. *page*
27148F/3A	157	27342/3A	162	27385F/3A	164	27419F/3A	164	27628/3A	154	28000I	310
27150/3A	155	27342/3A	158	27386/3A	159	27420/3A	159	27628F/3A	157	28000Z	310
27150F/3A	157	27343/3A	162	27386F/3A	160	27420F/3A	160	27630/3A	154	28020I	310
27152/3A	155	27344/3A	158	27387/3A	163	27421/3A	163	27630F/3A	157	28020Z	310
27152F/3A	157	27345/3A	162	27387F/3A	164	27421F/3A	164	27640/3A	155	28030I	310
27160/3A	155	27346/3A	158	27388/3A	159	27422/3A	159	27640F/3A	157	28030Z	310
27160F/3A	157	27347/3A	162	27388F/3A	160	27422F/3A	160	27642/3A	155	28040I	310
27162/3A	155	27348/3A	158	27389/3A	163	27423/3A	163	27642F/3A	157	28040Z	310
27162F/3A	157	27349/3A	162	27389F/3A	164	27423F/3A	164	27644/3A	155	28050I	310
27164/3A	155	27350/3A	158	27390/3A	159	27424/3A	159	27644F/3A	157	28050Z	310
27164F/3A	157	27351/3A	162	27390F/3A	160	27424F/3A	160	27646/3A	155	28060I	310
27166/3A	155	27352/3A	158	27391/3A	163	27425/3A	163	27646F/3A	157	28060Z	310
27166F/3A	157	27353/3A	162	27391F/3A	164	27425F/3A	164	27648/3A	155	28070I	310
27168/3A	155	27360/3A	158	27392/3A	159	27426/3A	159	27648F/3A	157	28070Z	310
27168F/3A	157	27360F/3A	160	27392F/3A	160	27426F/3A	160	27650/3A	155	28080I	310
27170/3A	155	27361/3A	162	27393/3A	163	27427/3A	163	27650F/3A	157	28080Z	310
27170F/3A	157	27361F/3A	164	27393F/3A	164	27427F/3A	164	27652/3A	155	28090I	310
27172/3A	155	27362/3A	158	27394/3A	159	27428/3A	159	27652F/3A	157	28090Z	310
27172F/3A	157	27362F/3A	160	27394F/3A	160	27428F/3A	160	27660/3A	155	28100I	310
27174/3A	155	27363/3A	162	27395/3A	163	27429/3A	163	27660F/3A	157	28100Z	310
27174F/3A	157	27363F/3A	164	27395F/3A	164	27429F/3A	164	27662/3A	155	28110I	310
27180/3A	156	27364/3A	158	27396/3A	159	27450F/3A	161	27662F/3A	157	28110Z	310
27182/3A	156	27364F/3A	160	27396F/3A	160	27451F/3A	165	27664/3A	155	30000	326
27184/3A	156	27365/3A	162	27397/3A	163	27452F/3A	161	27664F/3A	157	30000/40	235
27186/3A	156	27365F/3A	164	27397F/3A	164	27453F/3A	165	27666/3A	155	30000E/27	234
27188/3A	156	27366/3A	158	27398/3A	159	27454F/3A	161	27666F/3A	157	30005/27SL20	235
27190/3A	156	27366F/3A	160	27398F/3A	160	27455F/3A	165	27668/3A	155	30005/27SL20/3A	170
27192/3A	156	27367/3A	162	27399/3A	163	27456F/3A	161	27668F/3A	157	30010	326
27194/3A	156	27367F/3A	164	27399F/3A	164	27457F/3A	165	27670/3A	155	30010/50	235
27196/3A	156	27368/3A	158	27400/3A	159	27458F/3A	161	27670F/3A	157	30010E/33	234
27198/3A	156	27368F/3A	160	27400F/3A	160	27459F/3A	165	27672/3A	155	30010E/33SL24	235
27200/3A	156	27369/3A	162	27401/3A	163	27460F/3A	161	27672F/3A	157	30010E/33SL24/3A	170
27202/3A	156	27369F/3A	164	27401F/3A	164	27461F/3A	165	27674/3A	155	30020	326
27210/3A	156	27370/3A	158	27402/3A	159	27462F/3A	161	27674F/3A	157	30020/60	235
27212/3A	156	27370F/3A	160	27402F/3A	160	27463F/3A	165	27680/3A	156	30020E/40	234
27214/3A	156	27371/3A	162	27403/3A	163	27464F/3A	161	27682/3A	156	30020E/40SL28	235
27216/3A	156	27371F/3A	164	27403F/3A	164	27465F/3A	165	27684/3A	156	30020E/40SL28/3A	170
27218/3A	156	27372/3A	158	27410/3A	159	27466F/3A	161	27686/3A	156	30030	326
27220/3A	156	27372F/3A	160	27410F/3A	160	27467F/3A	165	27688/3A	156	30030/65	235
27222/3A	156	27373/3A	162	27411/3A	163	27468F/3A	161	27690/3A	156	30030E/50	234
27224/3A	156	27373F/3A	164	27411F/3A	164	27469F/3A	165	27692/3A	156	30030E/50SL30	235
27226/3A	156	27374/3A	158	27412/3A	159	27600/3A	154	27694/3A	156	30030E/50SL30/3A	170
27228/3A	156	27374F/3A	160	27412F/3A	160	27602/3A	154	27696/3A	156	30050E/65SL40	235
27320/3A	158	27375/3A	162	27413/3A	163	27604/3A	154	27698/3A	156	30050E/65SL40/3A	170
27321/3A	162	27375F/3A	164	27413F/3A	164	27606/3A	154	27700/3A	156	30040	326
27322/3A	158	27380/3A	159	27414/3A	159	27608/3A	154	27702/3A	156	30040E/60	234
27323/3A	162	27380F/3A	160	27414F/3A	160	27610/3A	154	27710/3A	156	30050	326
27324/3A	158	27381/3A	163	27415/3A	163	27612/3A	154	27712/3A	156	30060	326
27325/3A	162	27381F/3A	164	27415F/3A	164	27620/3A	154	27714/3A	156	30060E/27	234
27326/3A	158	27382/3A	159	27416/3A	159	27620F/3A	157	27716/3A	156	30070	326
27327/3A	162	27382F/3A	160	27416F/3A	160	27622/3A	154	27718/3A	156	30070E/33	234
27328/3A	158	27383/3A	163	27417/3A	163	27622F/3A	157	27720/3A	156	30080	326
27329/3A	162	27383F/3A	164	27417F/3A	164	27624/3A	154	27722/3A	156	30080E/40	234
27330/3A	158	27384/3A	159	27418/3A	159	27624F/3A	157	27724/3A	156	30090E/50	234
27331/3A	162	27384F/3A	160	27418F/3A	160	27626/3A	154	27726/3A	156	30100	327
27340/3A	158	27385/3A	163	27419/3A	163	27626F/3A	157	27728/3A	156	30100E/60	234

Codice *Code*	pag. *page*	Codice *Code*	pag. *page*	Codice *Code*	pag. *page*	Codice *Code*	pag. *page*	Codice *Code*	pag. *page*	Codice *Code*	pag. *page*
301025	117	32004	339	40-DM14I	231	60000/2V	223	70072/A	218	70175/HYG/A	219
301025/G	117	32005	339	40-DM14Z	231	60010/1C	223	70072/B	218	70175HYG/A/3A	172
301050	117	32006	339	40-DM16I	231	60010/1L	223	70072/C	218	70175/HYG/D	219
301050/G	117	32007	339	40-DM16Z	231	60010/1S	223	70072/L	217	70175HYG/D/3A	172
301075	117	32008	339	40-DM18I	231	60010/1V	223	70073/A	218	70175HYG/E/3A	172
301075/G	117	32009	339	40-DM20I	231	60015/1C	223	70073/B	218	70175HYG/L/3A	171
30110	327	32010	339	40-DM20Z	231	60015/1L	223	70073/C	218	70300HYG/E8/3A	173
30120	327	32011	339	40-DM24I	231	60015/1S	223	70073/L	217	7025H17	331
30130	327	32103	339	40-DM24Z	231	60015/1V	223	70074/A	218	7030-10X28F	329
30140	327	32104	339	40-DM30I	231	60020	222	70074/B	218	7030-10X38F	329
30150	327	32105	339	40-DM30Z	231	60030	222	70074/C	218	7030-12X28F	329
30160	327	32106	339	40-RD8I	231	60040	224	70074/L	217	7030-6X18F	329
30200	331	32107	339	40-RD8Z	231	60042	224	70075/4	218	7030-6X38F	329
30300	333	32108	339	40-RD10I	231	60044	225	70075/B	218	7030-8X18F	329
30310	333	32109	339	40-RD10Z	231	60046	225	70075/C	218	7030-8X38F	329
30320	333	33100	340	40-RD12I	231	60080L	220	70075/L	217	7035-8X18F	329
30400	333	33101	340	40-RD12Z	231	60080S	220	70080	218	7035-8X38F	329
30410	333	33103	340	40-RD14I	231	60085L	220	70081	218	7035O-8X20F	330
30420	333	33105	340	40-RD14Z	231	60085S	220	70082	218	7035O-8X40F	330
30430	333	33107	340	40-RD16I	231	60090L	220	70083	218	7035-10X18F	329
30440	333	34100	340	40-RD16Z	231	60090S	220	70084	218	7035-10X38F	329
30450	333	34101	340	40-RD20I	231	60050L	221	70085	218	7035E-10X30F/EG	330
30460	333	34103	340	40-RD20Z	231	60050S	221	70090/CH-A	173 & 219	7035O-10X40F	330
30470	333	34105	340	40-RD24I	231	60060L	221	70090/CH-B	219	7035-12X18F	329
30500	334	34107	340	40-RD24Z	231	60060S	221	70090/CH-D	173 & 219	7035-12X38F	329
30510	334	34200	338	40-RD30I	231	60070L	221	70090/CH-E	173	7040-10X25F	328
30600	334	34202	338	40-RD30Z	231	60070S	221	70170/HYG/A	219	7040-10X25I	328
30610	334	34204	338	40003L/3A	170	60100	226	70170HYG/A/3A	172	7040-12X25F	328
30620	334	34206	338	40004L/3A	170	60110	222	70170/HYG/D	219	7040-12X25I	328
30630	334	34208	338	40005L/3A	170	60120	222	70170HYG/D/3A	172	7040-8X25F	328
30700	335	34210	338	40006L/3A	170	60130	226	70170HYG/E/3A	172	7040-8X25I	328
30800	335	34212	338	40030	229	60140	226	70170HYG/L/3A	171	B40M20	213
30825	117	34214	338	40020L	229	60150	226	70171/HYG/A	219	B40M20	213
30825/G	117	34216	338	40020S	229	60160	226	70171HYG/A/3A	172	B50M24	213
30850	117	34218	338	40000	230	60200/D48	216	70171/HYG/D	219	B50M30	213
30850/G	117	34220	338	40002	230	60200/D60	216	70171HYG/D/3A	172	B60M20	213
30900	336	381025	117	40003L	230	60200/G2	216	70171HYG/E/3A	172	B60M24	213
30910	336	381025/G	117	40003S	230	60300/FIX/D48	216	70171HYG/L/3A	171	B60M24	213
30920	336	381050	117	40004L	230	60300/FIX/D60	216	70172/HYG/A	219	B60M30	213
30930	336	381050/G	117	40004S	230	60300/FIX/G2	216	70172HYG/A/3A	172	B60M40	213
30940	336	381075	117	40005L	230	70010	227	70172/HYG/D	219	B80M30	213
30950	336	381075/G	117	40005S	230	70025	227	70172HYG/D/3A	172	B80M40	213
30960	336	381250	117	40006L	230	70030	228	70172HYG/E/3A	172	B12617F	293
30970	336	381250/G	117	40006S	230	70040	228	70172HYG/L/3A	171	B12617F/F17	293
31000	337	3812100	117	50000	238	70050	228	70173/HYG/A	219	B12617V	293
31010	337	3812100/G	117	50010	238	70060	217	70173HYG/A/3A	172	B12617V/F17	293
31020	337	38825	117	50019	238	70000/A	217	70173/HYG/D	219	B12620F	293
31100	337	38825/G	117	50020	238	70000/B	217	70173HYG/D/3A	172	B12620F/F22	293
31200	332	38850	117	50030	238	70070/A	218	70173HYG/E/3A	172	B12620F/F22/H25	293
31210	332	38850/G	117	50039	239	70070/B	218	70173HYG/L/3A	171	B12620V	293
31250	332	40-DM8I	231	50040	239	70070/C	218	70174/HYG/A	219	B12620V/F22	293
31400	338	40-DM8Z	231	50050	239	70070/L	217	70174HYG/A/3A	172	B12620V/F22/H25	293
32000	339	40-DM10I	231	50019/F	239	70071/A	218	70174/HYG/D	219	B12623B/F17	293
32001	339	40-DM10Z	231	60000/2C	223	70071/B	218	70174HYG/D/3A	172	B12623F	293
32002	339	40-DM12I	231	60000/2L	223	70071/C	218	70174HYG/E/3A	172	B12623V	293
32003	339	40-DM12Z	231	60000/2S	223	70071/L	217	70174HYG/L/3A	171	B12623V/F17	293

Codice *Code*	pag. *page*	Codice *Code*	pag. *page*	Codice *Code*	pag. *page*
BO-M12L/3A	167	PI17490	74	SUP16150M/BF	214
BO-M12S/3A	167	PI17491	74	SUP16150M/TC	214
BO-M16L/3A	167	PI17499	74	SUP16200F/TC	214
BO-M16S/3A	167	PI17500	74	SUP16200M/BF	214
BO-M20L/3A	167	PI17501	74	SUP16200M/TC	214
BO-M20S/3A	167	PI17509	74	SUP20150F/TC	214
BO-M24L/3A	167	PI17510	74	SUP20150M/BF	214
BO-M24S/3A	167	PI17511	74	SUP20150M/TC	214
BO-M30L/3A	167	PI17519	74	SUP20200F/TC	214
BO-M30S/3A	167	PI17520	74	SUP20200M/BF	214
DD24X2F	290	PI17521	74	SUP20200M/TC	214
DD24X2Z	290	PI17529	74	SUP24150F/TC	214
DD27X2F	290	PI17530	74	SUP24150M/BF	214
DD27X2Z	290	PI17531	74	SUP24150M/TC	214
DD30X2F	290	PI17539	74	SUP24200F/TC	214
DD30X2Z	290	PI17540	74	SUP24200M/BF	214
DD35X2F	290	PI17541	74	SUP24200M/TC	214
DD35X2Z	290	PI17549	74	VM1020I/3A	169
DD36X2F	290	PI17550	74	VM1025I/3A	169
DD36X2Z	290	PI17551	74	VM1030I/3A	169
DD36X3F	290	PI17559	74	VM1040I/3A	169
DD36X3Z	290	PI17560	74	VM1050I/3A	169
DD42X2F	290	PI17561	74	VM1220I/3A	169
DD42X2Z	290	PI17564	74	VM1225I/3A	169
DDM10I/3A	168	PI17565	74	VM1230I/3A	169
DDM12I/3A	168	PI17566	74	VM1240I/3A	169
DDM14I/3A	168	PI17569	74	VM1250I/3A	169
DDM16I/3A	168	PI17570	74	VM1630I/3A	169
DDM20I/3A	168	PI17571	74	VM1640I/3A	169
DDM24I/3A	168	PI17579	74	VM1650I/3A	169
DDM3I/3A	168	PI17580	74	VM1660I/3A	169
DDM4I/3A	168	PI17581	74	VM1670I/3A	169
DDM5I/3A	168	PI17589	74	VM1680I/3A	169
DDM6I/3A	168	PI17590	74	VM2030I/3A	169
DDM8I/3A	168	PI17591	74	VM2040I/3A	169
GE157/3A	174	PI17599	74	VM2050I/3A	169
GE1910/3A	174	PI17600	74	VM2060I/3A	169
GE2418/3A	174	PI17601	74	VM2070I/3A	169
GE3023/3A	174	PST24110	166	VM2080I/3A	169
GE3527/3A	174	PST2485	166	VM510I/3A	169
GE4233/3A	174	PST30110	166	VM516I/3A	169
GE5040/3A	174	PST3085	166	VM520I/3A	169
GI2216/3A	175	RONDSUPD60	214	VM612I/3A	169
GI2620/3A	175	RONDSUPD80	214	VM616I/3A	169
GI3024/3A	175	SM20-100	213	VM620I/3A	169
GI3630/3A	175	SM20-100F	213	VM625I/3A	169
GI4236/3A	175	SM20-100F	213	VM630I/3A	169
P80M20	213	SM24-100	213	VM816I/3A	169
P100M24	213	SM24-100F	213	VM820I/3A	169
P100M30	213	SM30-100	213	VM825I/3A	169
P120M30	213	SM30-100F	213	VM830I/3A	169
P120M40	213	SM30-140	213	VM840I/3A	169
P150M30	213	SM30-140F	213		
P150M40	213	SM40-140	213		
P200M40	213	SM40-140F	213		
PI17489	74	SUP16150F/TC	214		

CONDIZIONI DI VENDITA

SALES CONDITIONS

ORDINI
ORDERS

Verranno considerati validi solo gli ordini pervenuti in forma scritta. Qualsiasi modifica all'ordine dovrà pervenire entro e non oltre 24 ore dalla sua trasmissione agli uffici Martin. Scaduto questo tempo non si accetteranno variazioni di alcun genere.
Gli ordini dovranno sempre indicare il codice di riferimento standard o speciale (in questo caso indicato nella relativa offerta). In caso di errori o imprecisioni nell'indicazione del codice prodotto, Martin non risponde in alcun modo della fornitura di articoli non conformi alle aspettative del cliente.
In caso di ordini per prodotti speciali non sarà più possibile la cancellazione dello stesso dal momento in cui l'ordine viene confermato. In caso di mancato ritiro di esecuzioni speciali, entro 30 giorni (trenta) giorni dal termine stabilito, effettueremo la consegna direttamente al domicilio del cliente o, in caso di rifiuto, depositando la merce, per conto ed a spese del compratore, presso pubblico deposito, ai sensi dell'art. 1514 c.c.
Di norma non verranno accettati e quindi non potranno essere evasi ordini di importo netto inferiore a euro 50.00 sul territorio nazionale e inferiore a euro 150.00 sul territorio internazionale, salvo eventuali specifici accordi con l'ufficio commerciale.

Purchase orders are considered firm if sent in written form. Modification to the order is accepted within 24 hours from its receipt at our offices. After this time no alterations will be accepted.
Orders should always include the standard product code or in case of special products, the relative part number contained in our offer.
In case of mistakes or inaccuracy in ordering, Martin cannot in any way be held liable for the supply of products incorrectly ordered.
In case of orders for special products it will not be possible to cancel them after the order is confirmed. In case special products are not withdrawn by the customer within 30 days from the agreed date, we will deliver the goods directly to the customer address or, in case of customer refusing them, to the public depot on customer expenses in accordance with art. 1514 c.c.
Our minimum order values for dispatch are: euro 50,00 in Italy and euro 150,00 in foreign countries.
We will dispatch orders of a lower value only upon prior agreement from our sales department.

CONSEGNA
DELIVERY

I termini di consegna pattuiti sono indicativi e non impegnativi. In nessun caso e per nessun motivo Martin si riterrà tenuta a corrispondere qualsiasi indennizzo per eventuali danni diretti e indiretti dovuti a ritardi di consegna.

Delivery terms agreed are to be considered for reference only and are not binding.
Under no eventuality will Martin be liable for any delays, damages or other charges relating directly or indirectly from delays in deliveries.

IMBALLO
PACKAGING

In assenza di eventuali indicazioni specificate nell'ordine, l'imballo verrà effettuato a ns discrezione nel modo ritenuto più opportuno, senza addebiti di costi.
Nel caso vengano avanzate precise richieste in merito che non corrispondono al ns standard, tali imballi verranno addebitati al costo.

Unless agreed in writing and formally stated on your purchase order, the packaging of goods will be carried out at our discretion in the most convenient way to Martin.
Should you require goods to be packed to a bespoke specification, then the details must be agreed in writing before ordering and a charge will be made.

TRASPORTI E SPEDIZIONI
TRANSPORT AND EXPEDITIONS

Salvo accordi diversi intercorsi con l'ufficio commerciale e confermati per iscritto, la merce viene spedita: "Ex works / Franco Fabbrica" e viaggia a rischio e pericolo del committente.
In nessun caso e per nessun motivo Martin è tenuta a corrispondere qualsiasi indennizzo per eventuali danni diretti e indiretti, dovuti a ritardi di consegna o alla movimentazione dell'imballo poco accurata.
In mancanza di precise istruzioni nell'ordine scritto, le spedizioni verranno effettuate col mezzo ritenuto più opportuno e con l'addebito del costo in fattura, senza che ciò possa dar luogo a reclami.

Unless agreed in writing in advance of dispatch, then all goods are supplied "ex-works" and are dispatched at the customers risk.
Under no eventuality will Martin be liable for any delays, damages or other charges relating directly or indirectly from delays in deliveries or mishandling during transit.
Unless agreed in Writing, expeditions will be made at our discretion in the most appropriate way for Martin, with charges being invoiced to the customer. All charges are final and non-negotiable.

GARANZIA E RESI
WARRANTY AND RETURN OF MATERIAL

Il cliente si assume la responsabilità per danni sorti dall'uso dei prodotti Martin. Martin non potrà in alcun modo essere ritenuto responsabile per incidenti o conseguenti danni.

Il prodotto Martin viene garantito essere fornito esente da difetti di materiale o di produzione. In caso la merce consegnata risultasse difettosa in tal senso è necessario formalizzare la contestazione per iscritto entro le 48 ore dal ricevimento della merce. Fa fede, a tale scopo, la data del documento di trasporto (DDT). La contestazione verrà esaminata dal ns ufficio commerciale che potrà autorizzarne l'eventuale reso.
Il reso verrà effettuato a merce ricevuta.

The customer assumes all responsibility for damages arising for the use of Martin products. Martin shall in no event be held liable for incidental or consequential damages.
Martin products are guaranteed free from material or manufacturing defects. Any goods received with manufacturing or material defects must be notified in writing within 48 hours of receipt. Please advice note and delivery paperwork for reference if making a claim. Any claim will be investigated by the sales department, who may authorize the return and replacement of parts.
Goods will be replaced once the wrong/faulty products have been received.

PAGAMENTO
PAYMENT

Le modalità di pagamento sono quelle pattuite e riportate in fattura. Trascorse le scadenze convenute, Martin sarà automaticamente autorizzata a conteggiare gli interessi di mora che vengono stabiliti in ragione di 8 punti in più rispetto al tasso legale , applicato su base giornaliera e per ogni giorno di ritardo del pagamento e a sospendere l'evasione di eventuali ordini in corso.

Payment terms are clearly stated on the invoice. For any invoices still due for payment beyond the stated terms, Martin reserve the right to add interest charges, calculated at 8% points above the bank base rate. Interest will be accrued fro the due date of the invoice until the date of payment. In this event Martin also reserves the right to suspend all future deliveries of products.

FATTURE
INVOICES

Le fatture si intendono integralmente accettate, ove non siano respinte entro 5 giorni dal loro ricevimento.

Any invoices queries or disputes, must be notified in writing within 5 days of receipt.

LISTINI PREZZI
PRICE LIST

I prezzi esposti nei listini possono subire variazioni a seconda delle esigenze di mercato o in correlazione a variazioni del costo delle materie prime, senza preavviso di sorta alla clientela.

We reserve the right to alter prices in the price list at any time, without prior notice to customers, due to market influences or variations to the cost of raw materials.

CAMPIONATURE
SAMPLING

Salvo diversi accordi con l'ufficio commerciale le campionature verranno regolarmente fatturate al prezzo di listino o per quanto concerne la realizzazione di prodotti fuori standard ad un prezzo forfetario preventivamente concordato.
Martin sosterrà le spese di invio della campionatura stessa.

Unless agreed with our sales dept. samples will be invoiced at current price in the price list. In the case of custom parts these will be invoiced at a special price agreed with the sale dpt.
Samples will be delivered at the expense of Martin.

CATALOGO
CATALOGUE

Le informazioni contenute nel catalogo Martin sono da considerarsi puramente indicative e non impegnative. Martin si riserva il diritto incontestabile di apportare in qualunque momento e senza nessun preavviso, tutte le modifiche che verranno ritenute opportune per il miglioramento produttivo, qualitativo o di prestazione del prodotto stesso.

All information contained in the catalogue is to be considered for reference only. Martin accepts no responsibility for the accuracy of the data displayed in the catalogue or it's use. Martin reserves the right to make, without notice, modifications or alterations to all products as part of our on going development of production, quality and performance

CONTROVERSIE
DISPUTE

Il rapporto contrattuale è regolato dalla legge italiana. Per qualunque controversia dipendente dal presente contratto è competente il Foro di Brescia

In the event of a dispute. Any contract between Martin and it's customers is ruled governed by Italian law, under the jurisdiction of Brescia.

NOTE

NOTE

Certificazioni
Certifications

Martin
Levelling Components

MARTIN spa
Via Cave, 1 • 25050 Povaglio d'Iseo (BS)
Tel. +39 030 9823625 • **Fax** +39 030 9882547
Info Italia: commerciale@martinlevelling.it
Export dpt: info@martinlevelling.it